NISSAN PATROL

SÉRIE 260

Z.one.Datsun

UTILISATION ET ENTRETIEN

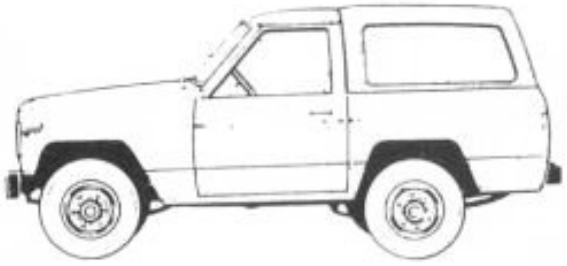

GI-020

COURT TOIT BAS (HARDTOP)

GI-021

COURT TOIT SURÉLEVÉ (HIGH-ROOF HARDTOP)

GI-022

LONG TOIT BAS (STATION WAGON)

GI-023

LONG TOIT SURÉLEVÉ (HIGH-ROOF WAGON)

Cher Acheteur d'un Véhicule NISSAN

Avant tout, nous vous remercions de faire confiance à un véhicule de notre marque. Nous sommes sûrs que vous avez bien choisi.

Le présent Livret d'Utilisation contient toute l'information nécessaire pour connaître en détail toutes les performances que votre Patrol peut vous offrir. Vous y trouverez ainsi des recommandations de conduite, qui, nous n'en doutons pas, vous seront d'une grande utilité. C'est pourquoi nous vous conseillons de le lire attentivement et de l'avoir toujours dans la boîte à gants de votre voiture.

Votre Concessionnaire a effectué un contrôle détaillé avant livraison et vérifié que votre véhicule soit en parfait état d'utilisation.

Enfin, nous devons insister particulièrement sur l'importance de vous adresser à votre Concessionnaire chaque fois que votre véhicule aura besoin d'une attention quelconque, soit des opérations d'entretien régulier, soit des réparations, etc., car celui-là est le plus qualifié pour réaliser ces travaux, étant donné qu'il dispose du personnel spécialisé et de l'équipement nécessaire pour les effectuer.

Toute l'information contenue dans ce livret est celle en vigueur à la date de la mise sous presse. Nissan Motor Ibérica se réserve le droit de modifier, à tout moment et sans préavis, les spécifications et l'équipement de ses véhicules.

Z.one.Datsun

EDITE PAR LA
DIRECTION DE L' ASSISTANCE
TECHNIQUE

Droits réservés

Interdites la traduction, l'adaptation et la reproduction, même partielles, de cette publication sans autorisation écrite de Nissan Motor Ibérica.

NISSAN MOTOR IBERICA, S.A.
Barcelone, Espagne

Sommaire

		Page
	Avant de conduire votre Patrol	*1-1*
	Instruments et Commandes	*2-1*
	Mise en route et utilisation	*3-1*
	En cas d'urgence	*4-1*
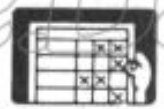	*Guide D'entretien Périodique*	*5-1*
	Ce que vous pouvez faire vous-même	*6-1*
	Spécifications	*7-1*
	Renseignements pour la station-service	*8-1*

Z.one Datsun

Avant de conduire votre Patrol

RODAGE

Pendant la période de rodage (premiers 1.600 km) suivre très soigneusement les conseils cidessous. De cette façon, le rendement, l'économie et la durée de votre véhicule augmenteront notamment.

- Ne pas conduire á grande vitesse avant que le moteur n'ait atteint sa température normale de fonctionnement.
- Ne pas dépasser la vitesse limite recommandée pour la période de rodage.
- Éviter de maintenir le moteur au ralenti ou au régime maximum durant de longues périodes.
- Éviter les accélérations et les démarrages brusques et les coups de frein superflus.
- Éviter de rouler de façon continue à la vitesse maximale.

Vitesse limite pour la période de rodage pendant les premiers 1.600 km. km/h

MOTEUR	POSITION LEVIER DE TRANSFERT «2H», «4H», («4L»)				
	1 ère	2 ème	3 ème	4 ème	5 ème
A4.28-II, A4.28T, SD33 (diesel)	20 (10)	40 (15)	60 (25)	80 (35)	100 (45)
SD33T (diesel)	20 (10)	40 (20)	70 (30)	100 (40)	120 (50)
L28 (À essence)	25 (10)	45 (20)	75 (30)	120 (50)	130 (60)

CONTRÔLES DE SÉCURITÉ

AVANT D'ENTRER DANS LE VÉHICULE

- Vérifier si les fenêtres, les rétroviseurs et les vitres des phares et des feux d'éclairage sont propres.
- Examiner visuellement l'état des pneus. En profiter pour vérifier la pression de gonflage.
- S'assurer que rien ne s'oppose au déplacement du véhicule.
- Vérifier si le capot moteur est bien fermé.
- Vérifier la position des désaccoupleurs des roues avant.

A L'INTÉRIEUR DU VÉHICULE

- Régler les sièges et les appuie-tête.
- Régler les rétroviseurs intérieur et extérieurs.
- Verifier le fonctionnement de l'éclairage extérieur et du tableau de bord, ainsi que des interrupteurs et de l'avertisseur.
- Boucler correctement les ceintures de sécurité.
- Vérifier le fonctionnement des témoins du tableau de bord lorsque la clé de contact est amenée en position «**ON**».

- Quand on doive remplacer des ampoules, fusibles ou l'allume-cigare, etc., il faudra constater la tension de l'équipement électrique du véhicule.
- Vérifier régulièrement, ou lors du remplissage du réservoir à combustible, les niveaux d'huile moteur, du liquide de refroidissement et des liquides de frein, d'embrayage et du lave-glace. **Pour effectuer ces contrôles, consulter la section «CE QUE VOUS POUVEZ FAIRE VOUS-MÊME», page 6-1.**

Zone Datsun

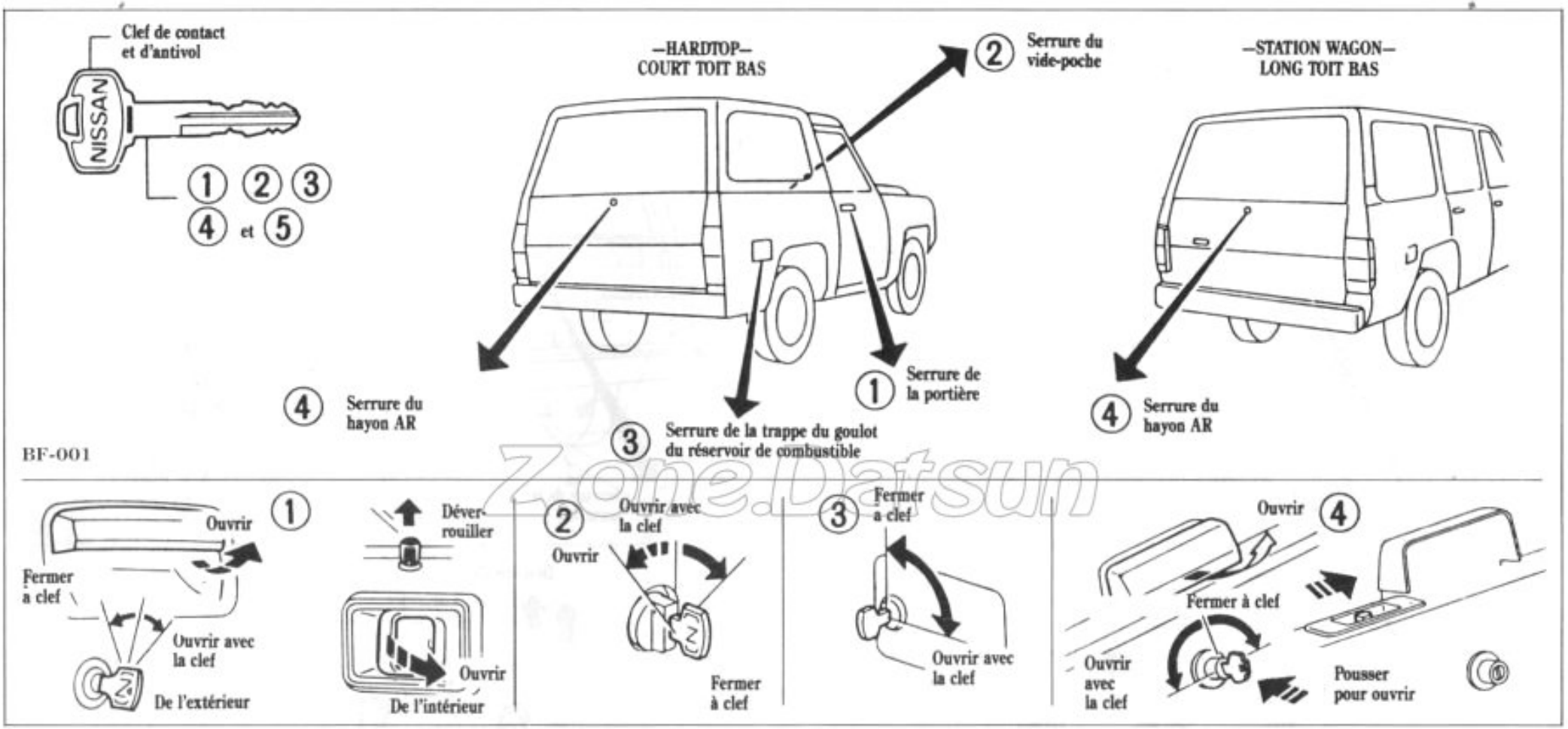

Z.one.Datsun

CLEF

Relever le numéro de la clef pour que votre Concessionnaire puisse vous en faire un double en cas de perte. **En sortant du véhicule n'oublier pas de retirer la clef du commutateur d'allumage et de l'emporter.**

SERRURES DES PORTIERES AVANT

Les portières avant peuvent être verrouillées de l'exterieur sans utiliser la clef. Mettre le VERROUILLAGE tout en maintenant la manette extérieure pressée en haut. Lors-qu'on emploie cette méthode, **s'assurer que la clef n'est pas restée à l'intérieur du véhicule.**

SERRURES DU HAYON ARRIÈRE
(Hardtop et Station Wagon)

Avant d'ouvrir le hayon, abaisser la glace.

Sur les modèles équipés de pneu de secours et de support du réservoir de combustible, avant d'ouvrir le hayon il est besoin de desserrer le support et de l'écarter afin qu'on ne rencontre pas d'obstacle.

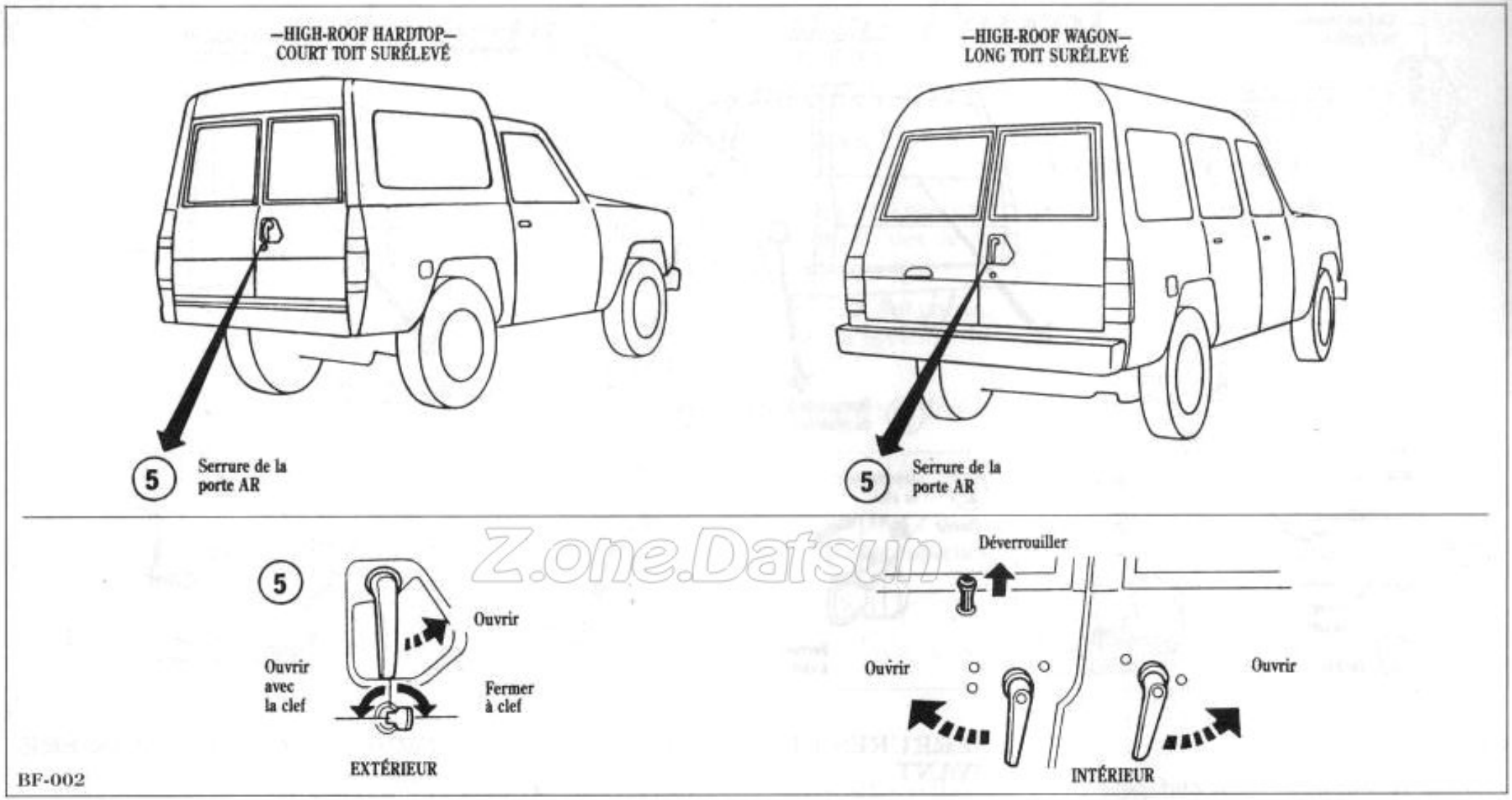

Z.one.Datsun

SERRURE DES PORTES ARRIÈRE
(High-roof Hardtop et High-roof Wagon)

Pour la fermeture des portes arrière il faut fermer d'abord le battant dépourvu de serrure à clef.

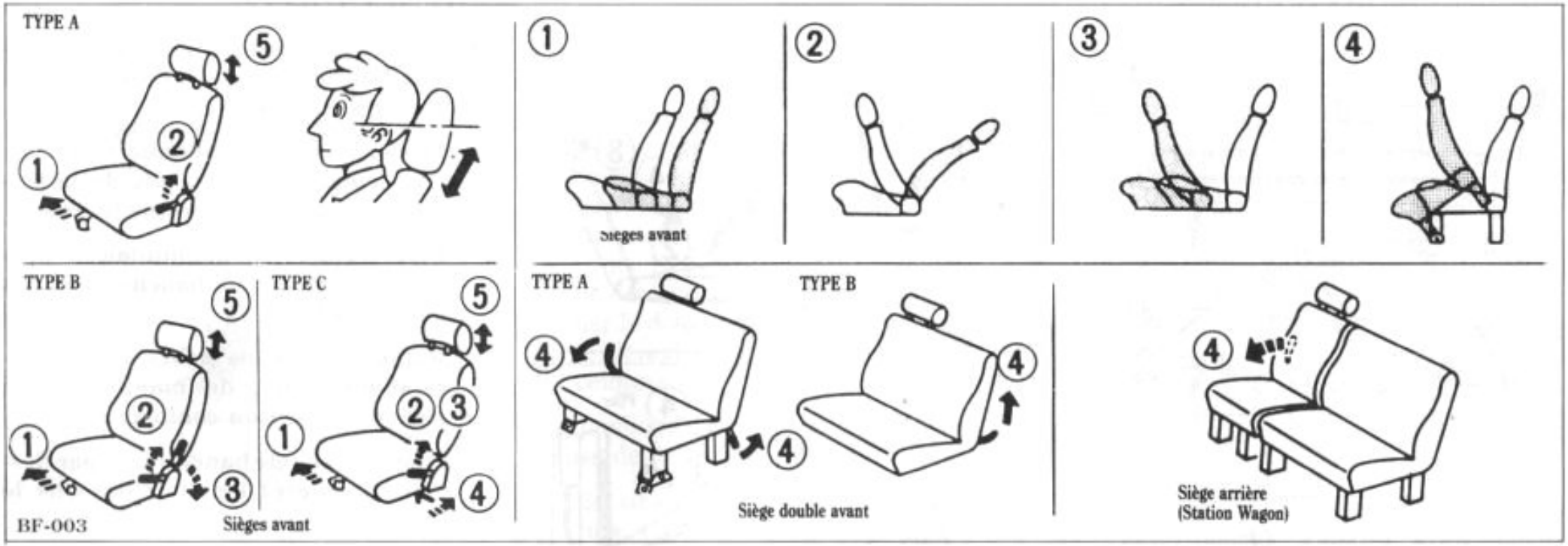

Z.oneDatsun

RÉGLAGE DES SIÈGES

Les flèches sur les figures illustrent comment on doit agir sur les leviers pour le réglage des sièges.

Les figures ombrées indiquent la manière de déplacer les dossiers et les sièges.

IMPORTANT
Ne pas régler le siège du conducteur pendant la conduite.

① RÉGLAGE LONGITUDINAL

Pousser le levier vers la droite et faire glisser le siège vers l'avant ou vers l'arrière à l'aide du corps. Lâcher le levier lorsque le siège se trouve à la position désirée.

② RÉGLAGE DU DOSSIER

Pour régler l'inclinaison du dossier, tirer le levier vers le haut et en mouvant le dossier avec le dos lâcher la commande lorsque l'on a atteint l'inclinaison souhaitée.

③ SIÈGE COULISSANT ET DOSSIER PLIANT

En agissant sur le levier le siège se déplace tandis que le dossier se rabat en avant.

④ DOSSIER BASCULABLE

⑤ APPUIE-TÊTE

On obtient la position optimum en alignant le bord supérieur des oreilles avec la ligne médiane de l'appuie-tête.

SIÈGES PLIANTS ARRIÈRE

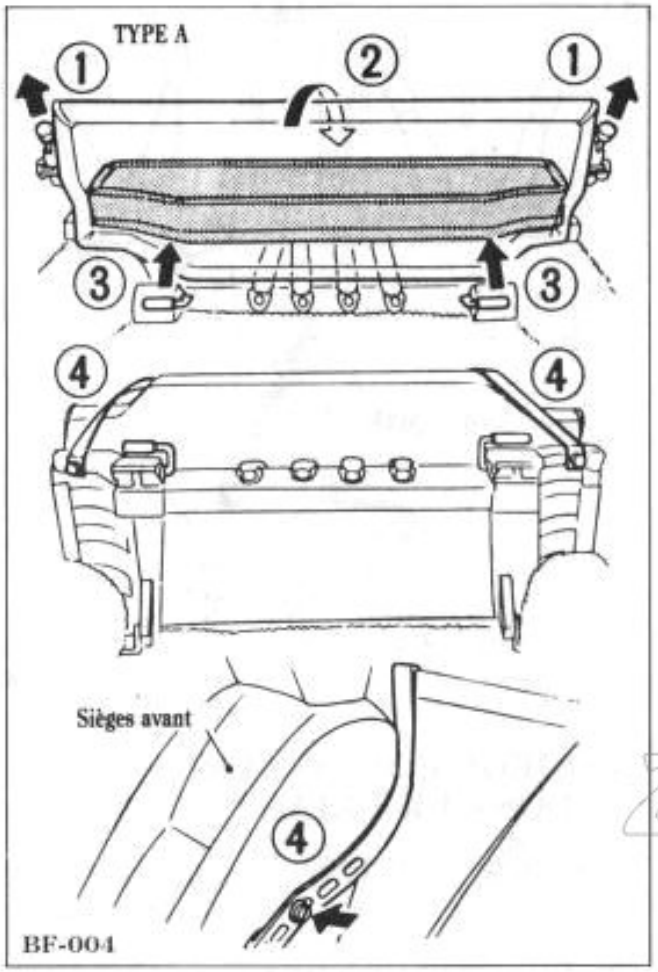

Le siège peut être replié en suivant l'ordre numérique indiqué sur la figure.

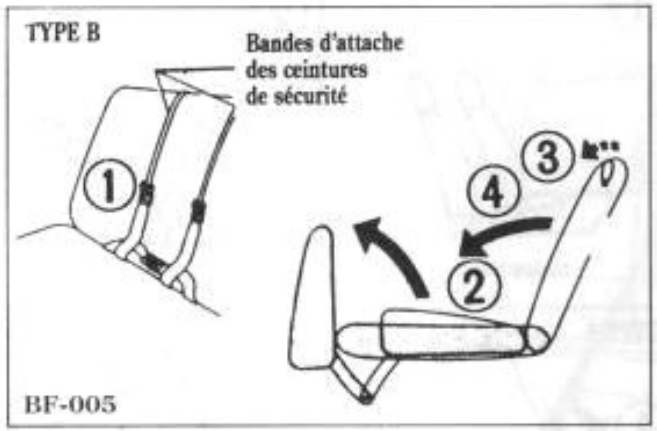

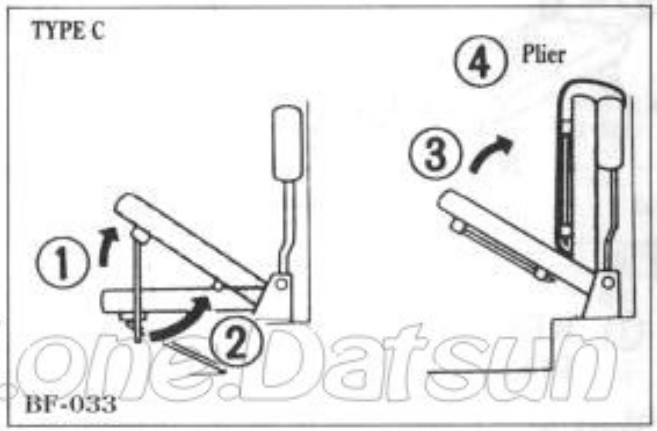

Sur le type A, le crochet peut se trouver d'un côté ou de l'autre du siège avant, afin que le siège, une fois rabattu, soit assujetti à l'aide de la sangle.

Sur le type B, si le véhicule est muni de ceintures de sécurité, celles-ci doivent être rangées comme illustré sur la figure, en vue d'empêcher qu'elles se détachent du siège.

CEINTURES DE SÉCURITÉ

- **Boucler la ceinture de sécurité lorsque l'on est dressé sur son siège et bien collé au dossier.**
- **Passer la sangle bandoulière par dessus l'épaule et en travers de la poitrine. Jamais par dessous le bras.**
- **Placer la sangle abdominale le plus bas possible, sur les hanches, non pas sur la taille.**
- **Rappeler les brins lâches (bandoulière-abdominale), de manière à les régler en position confortable.**
- **Passer la sangle bandoulière par dessus l'épaule et non par dessous le bras.**
- **Ne jamais porter la ceinture tordue ou mal posée.**
- **Chaque ceinture ne doit être utilisée que par une seule personne.**
- **Le port de la ceinture est interdit pour des enfants d'un poids inférieur à 23 kg.**
- **Dans des conditions normales l'enrouleur permet une entière liberté de mouvement à la ceinture et à son utilisateur, et ne sera verrouillé que lors d'un freinage brusque.**

Z.one.Datsun

TYPE À 3 POINTS D'ANCRAGE AVEC ENROULEUR (à blocage automatique)

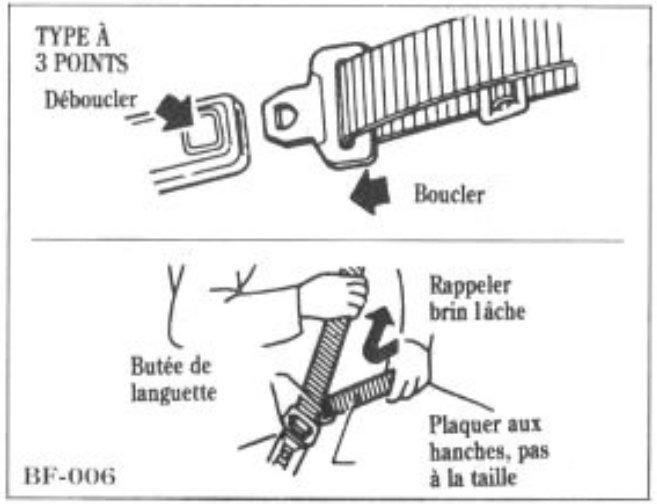

1. Régler le siège dans la position de conduite normale.
2. La languette de verrouillage est montée tel qu'on voit à la figure. La partie supérieure constitue la sangle à bandoulière, tandis que la partie inférieure agit en sangle abdominale.
3. Sortir lentement la ceinture et engager la languette dans la boucle jusqu'à ce qu'on entende le déclic caractéristique indiquant que le verrouillage est mis.
4. Pour déboucler la ceinture, appuyer sur le poussoir incorporé dans la boucle, sur quoi la ceinture s'enroulera automatiquement.
5. Aucun réglage supplémentaire n'est requis étant donné que la conception du système permet de maintenir la ceinture en permanence aisément plaquée au corps. Cependant, s'assurer que les sangles ne soient pas abîmées par compression ou frottement contre des objets coupants. Dès que la ceinture sera bouclée, ne déplacer le siège en arrière ni incliner le dossier, parce que en découlerait le dérèglement de l'adaptation de la ceinture au corps.

Le tambour d'enroulement se bloquera à cause de deux faits différents:

1. **En tirant d'un coup sec sur la ceinture.** Dans des circonstances normales, l'enrouleur de la ceinture permet le mouvement libre tant de celle-ci que de l'usager.
2. **En freinant brusquement.**

Z.ore.Datsun

CEINTURES DE SÉCURITÉ À DEUX POINTS D'ANCRAGE

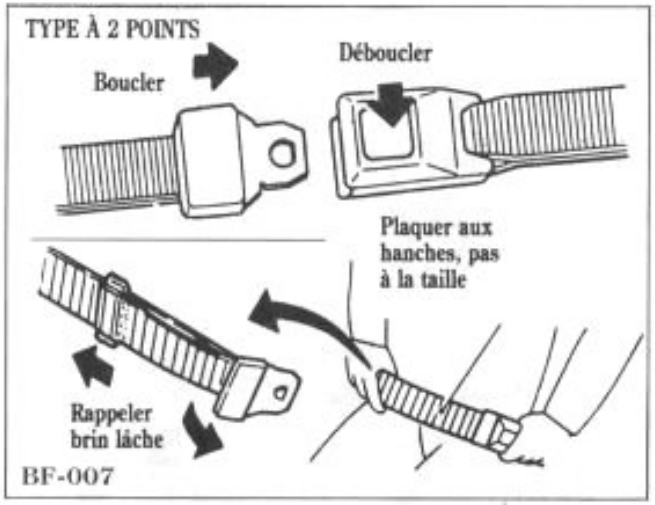

1. Insérer la languette dans la boucle jusqu'à ce qu'on entende le claquement du verrouillage. Rappeler fermement le brin lâche de la ceinture.
2. Pour déboucler la ceinture, presser le poussoir qui se trouve au centre de la boucle.

CEINTURES DE SÉCURITÉ TYPE À 3 POINTS D'ANCRAGE (sans enrouleur)

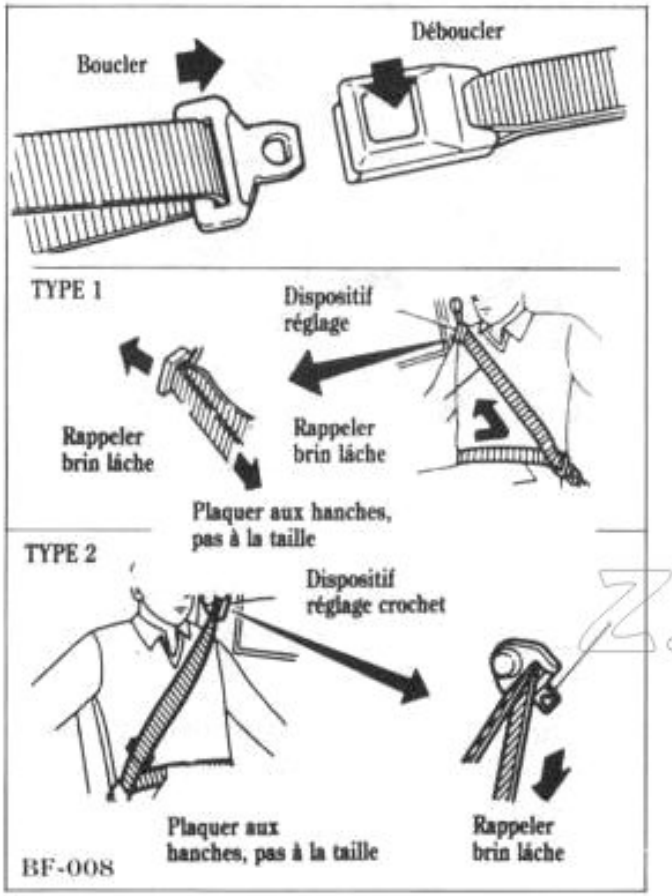

1. Engager la languette dans la boucle jusqu'à ce que l'on entende le déclic du verrouillage.
2. Pour le réglage de la ceinture, maintenir la sangle à bandoulière à angle droit par rapport au dispositif de réglage et tirer celle-là ou son bout libre.
3. Pour déboucler la ceinture, appuyer sur le poussoir situé au centre de la boucle.
4. TYPE 1. Lorsque la ceinture n'est pas ulilisée, l'attacher à la boucle.

   TYPE 2. Lorsque la ceinture n'est pas utilisée, accrocher la languette sur le crochet.

Z.one.Datsun

NETTOYAGE

- Les ceintures de sécurité peuvent être nettoyeées avec une éponge imbibée d'eau savonneuse tiède. Laisser sécher à l'ombre. **N'utiliser jamais de lessive nide teintures, car ces produits nuiront à l'efficacité des ceintures.**
- Ne pas laisser que l'enrouleur rappele la ceinture jusqu'à ce qu'elle soit totalement sèche.

IMPORTANT

- **Les ceintures de sécurité doivent être remplacées si l'on y observe des déchirures, des éffilochures, de la détérioration, ou si le véhicule a subi un accident sérieux.**
- **N'essayer pas d'altérer ou de modifier la ceinture, ni de la démonter non plus. Quel que soit le problème qu'on éprouve sur l'utilisation ou le fonctionnement de la ceinture, il est recommandé d'avoir recours au Concessionnaire.**

POINTS D'ATTACHE DANS L'AIRE DE CHARGEMENT

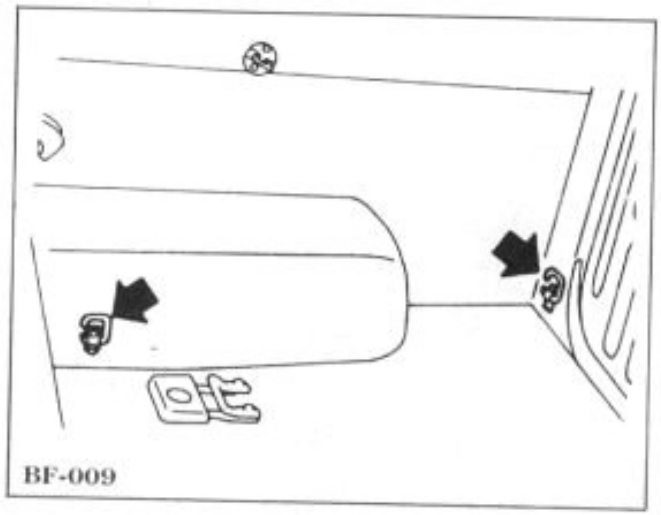
BF-009

Employer les quatre crochets pour y attacher les cordes d'arrimage du chargement, des bagages, etc.

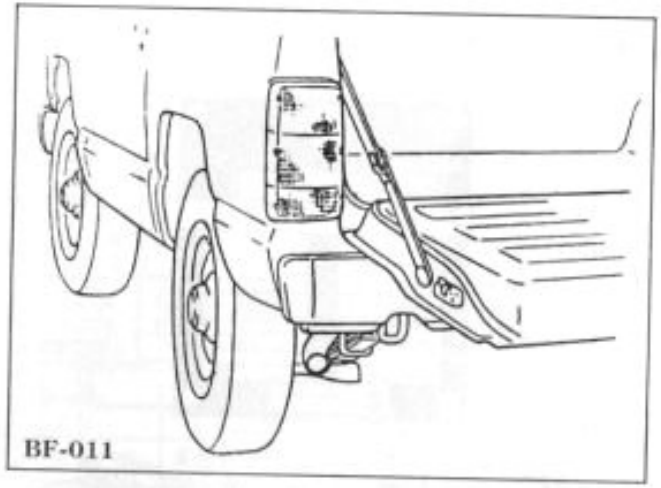
BF-011

- Après avoir chargé le véhicule, s'assurer que le hayon arrière reste bien fermé.
- Le chargement devra être dûment rangé et arrimé dans l'aire destinée à cet effet, afin qu'il ne se déplace pas en cours de marche.

Z.one Datsun

MIROIRS RÉTROVISEURS

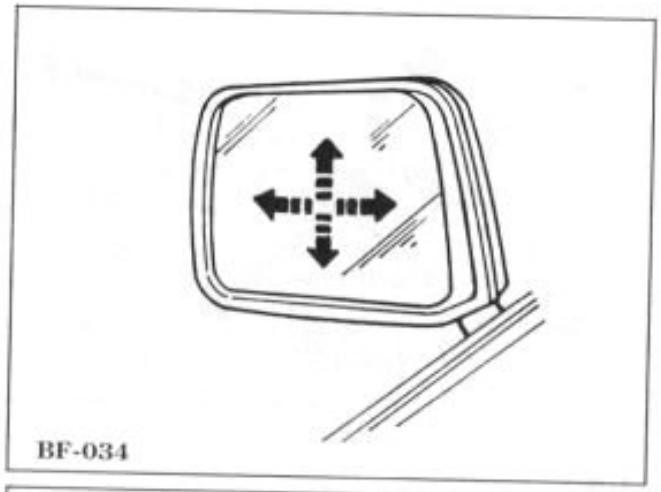
BF-034

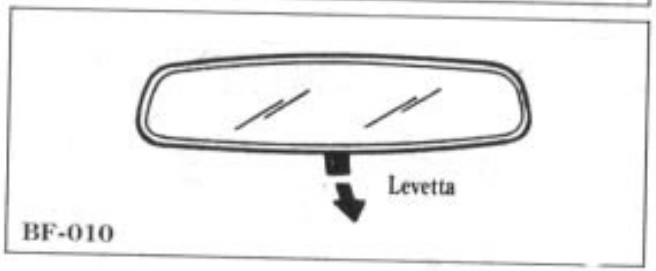

BF-010

Orienter convenablement les rétroviseurs extérieur et intérieur avant de se mettre en marche. Aucun obstacle ne doit empêcher la vision arrièrre.

Pendant la conduite de nuit, pour éviter l'éblouissement provoqué par les phares des véhicules circulant derrière, pousser le levier en avant de sorte à mettre le miroir en position antiéblouissante.

IDENTIFICATION DU VÉHICULE

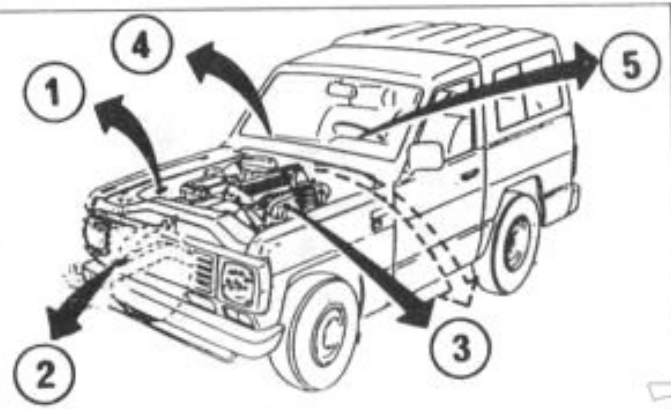

GI-001

1 PLAQUE D'IDENTITÉ DU VÉHICULE

GI-108

1

DONNÉES FIGURANT SUR LA PLAQUE D'IDENTITÉ DU VÉHICULE

A = Numéro d'homologation
B = Numéro d'identification du véhicule
C, H = Poids total en charge
D, I = Poids total en charge ensemble routier
E, J = Charge maxi sur essieu avant
F, K = Charge maxi sur essieu arrière
Nota: Les poids sont exprimés en kg

2 NUMÉRO D'IDENTIFICATION DU VÉHICULE

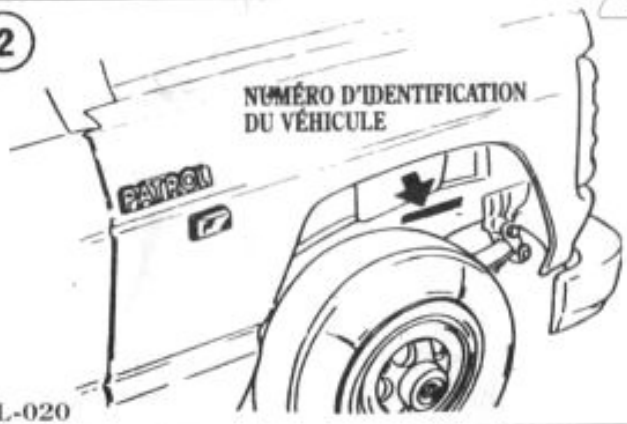

EL-020

NUMÉRO DE SÉRIE DU MOTEUR

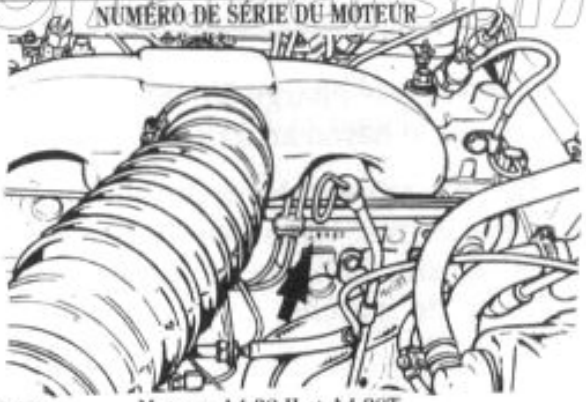

MA-366 Moteurs A4.28-II et A4.28T

3

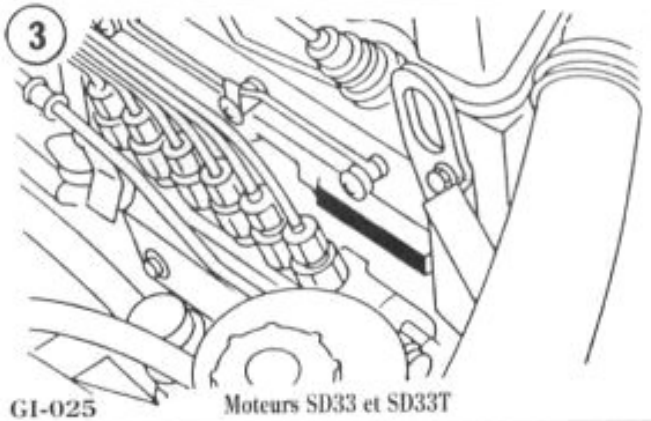

GI-025 Moteurs SD33 et SD33T

3

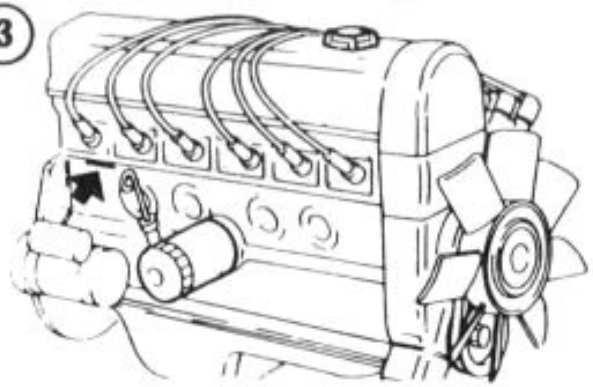

MA-010 Moteur L28

4 AUTOCOLLANT TYPE ET PRESSION DE GONFLAGE DES PNEUS

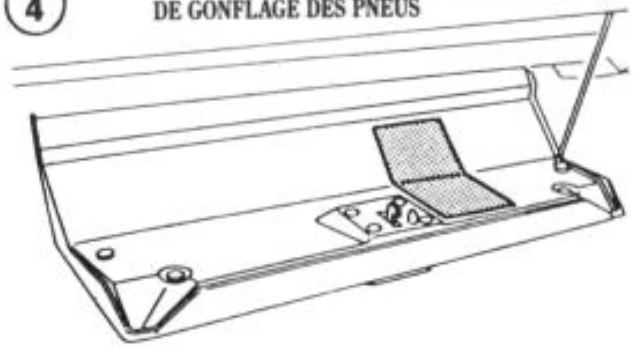

GI-027

5

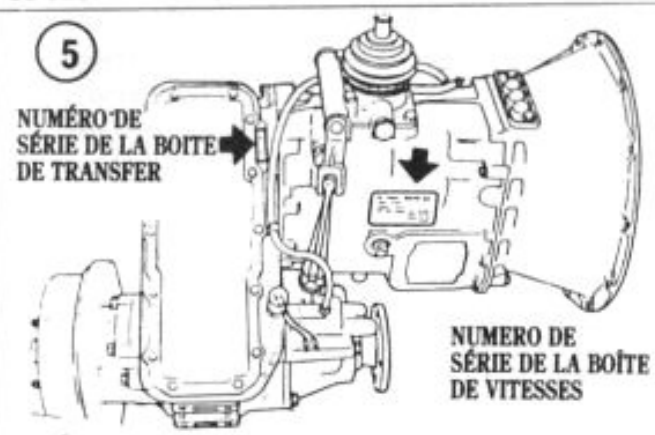

GI-026

Zone Nissan

Instruments et Commandes

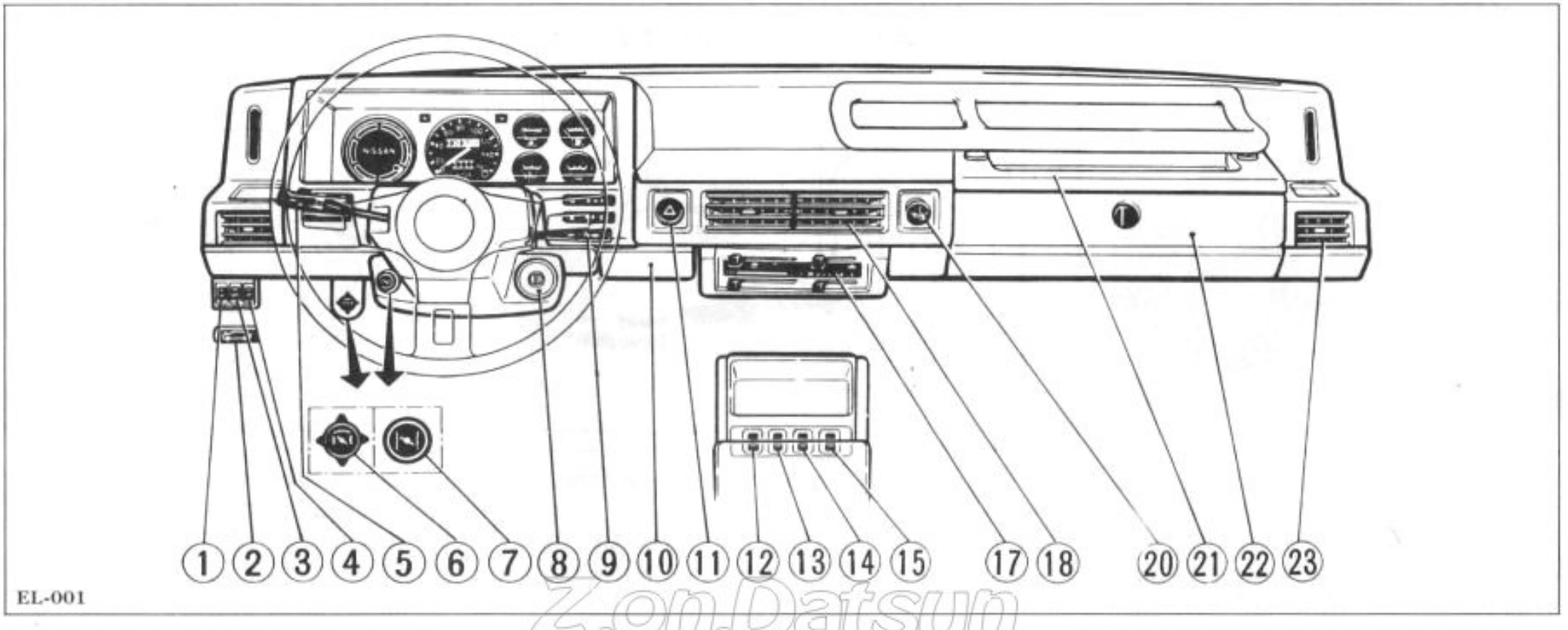

EL-001

Z.on.Datsun

1. Interrupteur de désembuage de lunette AR
2. Poignée d'ouverture du capot
3. Commutateur d'essuie-glace et lave-glace de lunette AR
4. éservé pour accessoires (Interrupteur des phares antibrouillard AV)
5. Levier des phares route croisement et des clignotants
6. Commande manuelle de l'accélérateur(Moteur diesel).
7. Commande pour démarrage à froid (Moteurs A4.28-II et A4.28T)
8. Commutateur d'allumage et antivol
9. Commutateur de l'essuie-glace du pare-brise
10. Cendrier
11. Interrupteur des feux de détresse (Warning)
12. Interrupteur des feux AR de brouillard
13. Interrupteur du lave-phares ou interrupteur du toit ouvrant
14. Interrupteur de désembuage de lunette AR
15. Commutateur d'esuie-glace et lave-glace de lunette AR
17. Commandes de chauffage ventilation
18. Aérateur central
20. Allume-cigare
21. Poignée
22. Vide-poche
23. Aérateur latéral

INTERRUPTEUR DE DÉSEMBUAGE DE LUNETTE ARRIÈRE

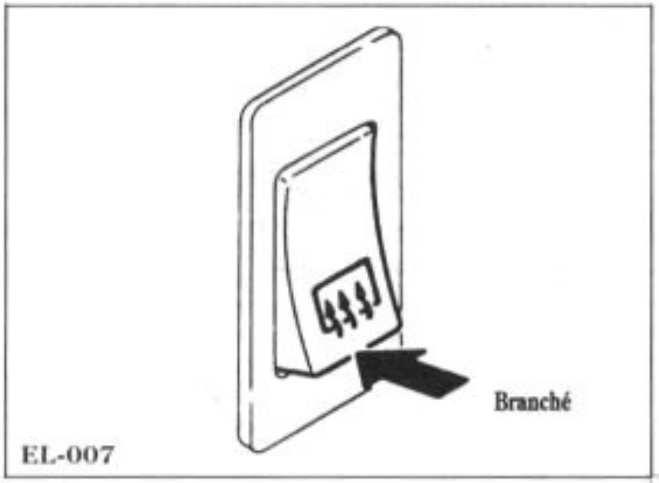

Lorsqu'on nettoie le véhicule, ne pas frotter la lunette arrière de l'interieur à l'aide de produits du type abrasif. On ne doit employer non plus de grattoirs pour enlever des matières étrangères, puisque le câblage chauffant peut se détériorer.

COMMUTATEUR DE L'ESSUIE-GLACE/ LAVE-GLACE DE LUNETTE ARRIÈRE

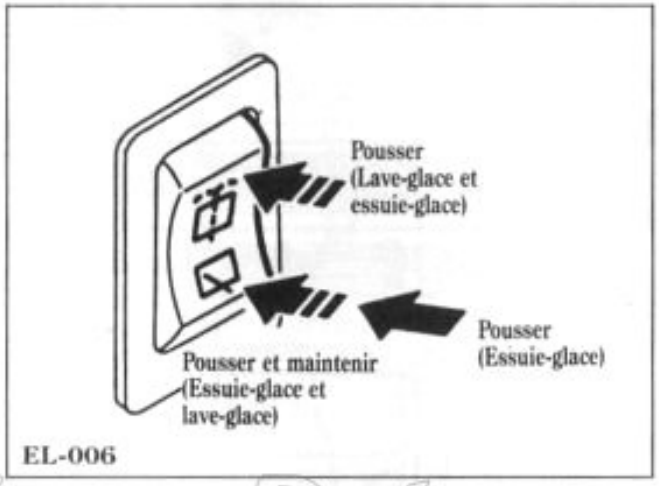

AVERTISSEUR SONORE

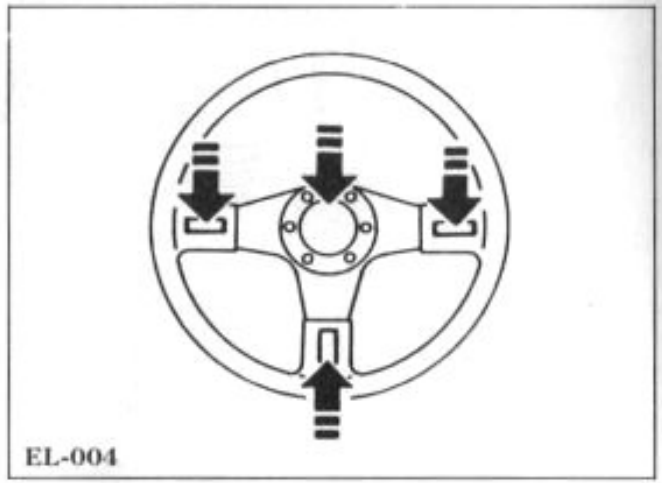

L'avertisseur fonctionne en appuyant sur n'importe lequel des points du volant indiqués sur la figure.

Z.one.Datsun

COMMUTATEUR COMBINÉ DES PHARES, D'ÉCLAIRAGE ET DES CLIGNOTANTS

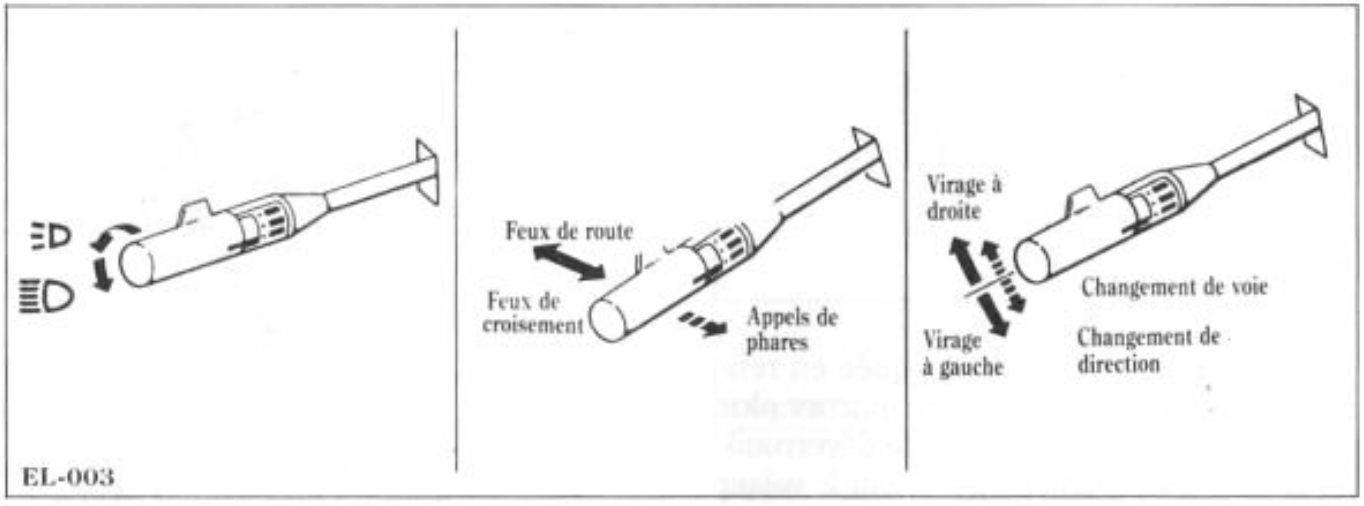

Éclairage et feux de croisement

Position ≡D

Branchement des feux de position, de la plaque d'immatriculation et de l'éclairage du tableau de bord.

Position ≡D

Branchement des phares et de tout l'éclairage de la position précédente.

Commutation des phares et des clignotants

- Les appels de phares fonctionnent quelle que soit la position du commutateur d'éclairage.
- Pour indiquer un changement de voie ou de direction, déplacer le commutateur vers le haut ou vers le bas, selon la direction voulue, jusqu'à ce qu'à peine commence à clignoter le témoin du tableau de bord.

Z.one Datsun

COMMANDE MANUELLE DE L'ACCÉLÉRATEUR

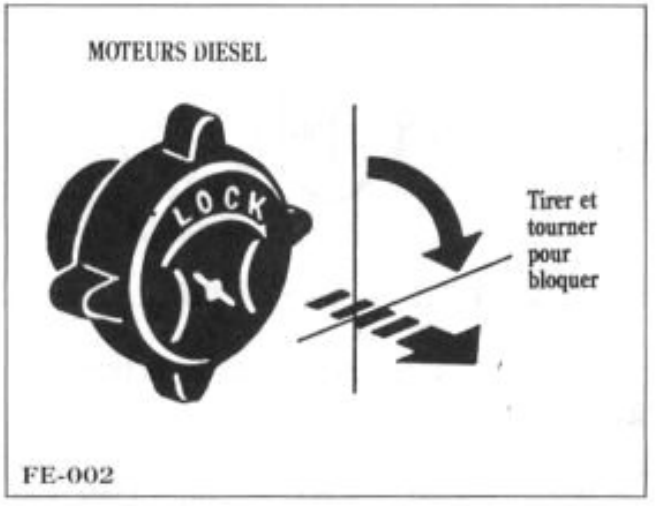

Cette commande permet de maintenir le moteur au régime de tours/minute voulu sans besoin d'appuyer sur la pédale de l'accélérateur.

Pour actionner la commande, la tirer en dehors et la tourner sens horloge.

Ne jamais rouler avec la Commande Manuelle de l'Accélérateur engagée.

NOTA: Lors de mettre en route le moteur, s'assurer que cette commande est en position de repos.

COMMANDE POUR DÉMARRAGE À FROID (Moteurs A4.28-II et A4.28T)

FE-001

Pour actionner cette commande, le tirer tout au bont.

Cette commande agit sur le levier de ralenti et d'avance manuelle de la pompe d'injection.

En actionnant la commande, la vitesse de ralenti devient plus vive, en même temps que le point d'injection à ce régime de tours est avancé afin d'améliorer la combustion a moteur froid, ce qui évite l'emission de fumées blanches à l'échappement. Dès que le moteur aura atteint sa température normale de fonctionnement, repousser la commande à fond.

COMMUTATEUR D'ALLUMAGE

EL-002

LOCK: La direction reste bloquée en retirant la clef de contact. Afin de tourner plus facilement la clef au moment de déverrouiller la direction, tourner légèrement le volant dans les deux sens.

OFF: Le moteur et les accessoires sont débranchés. La direction est débloquée.

ACC: Les accessoires sont branchés.

ON: Position de conduite. Les bougies de préchauffage accomplissent leur fonction avant la mise en route du moteur (Moteur diesel).

START: Le démarreur est actionné.

Pour mettre le moteur en marche voir la section «Mise en route et utilisation», page 3-1.

COMMUTATEUR DE L'ESSUIE-GLACE/ LAVE-GLACE

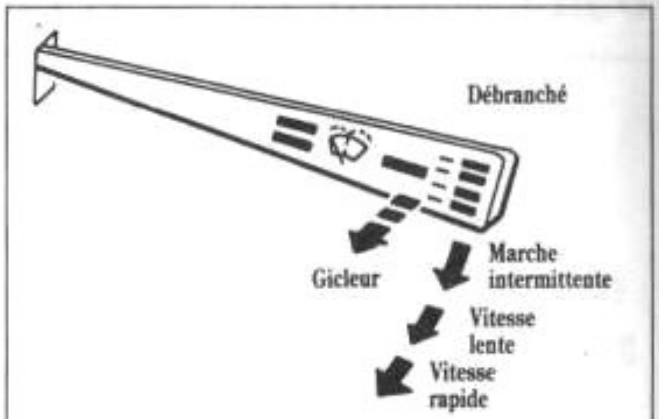

EL-005

- **Ne pas faire fonctionner les gicleurs du lave-glace en régime continu pendant plus de 30 secondes.**
- **Si le temps est très froid, dégivrer le parebrise avant de faire fonctionner l'essuie-glace.**
- **Ne pas mettre de l'antigel de radiateur dans le liquide de nettoyage du lave-glace car cela pourrait endommager la peinture.**

Z.one Datsun

INTERRUPTEUR DES FEUX DE DÉTRESSE (Warning)

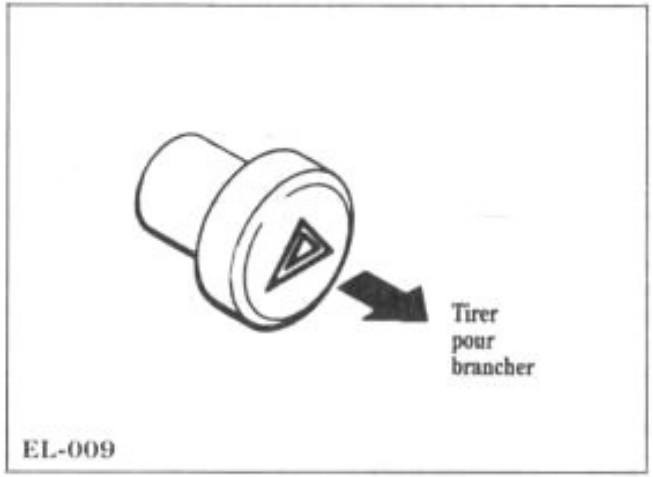

FEUX DE DÉTRESSE

Pour les allumer, tirer la commande vers soi.

Tous les feux de direction clignoteront afin d'avertir les autres conducteurs et les piétons que votre véhicule est rangé dans cet endroit pour des raisons de détresse.

Les feux de détresse fonctionnent tant si le commutateur à clef est connecté que déconnecté.

Le but de ces feux est de prévenir les autres conducteurs pouvant circuler sur la route où se trouve garé le véhicule.

INTERRUPTEUR DES FEUX ARRIÈRE DE BROUILLARD

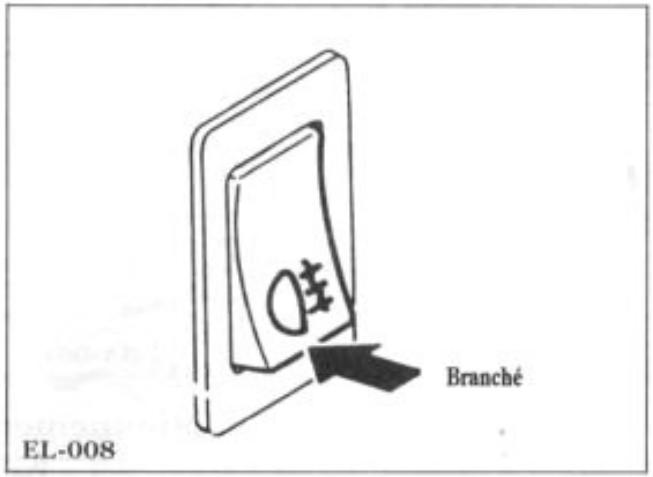

Z.one.Datsun

TYPE 1

Les feux arrière de brouillard s'allument en connectant les feux de croisement.

TYPE 2

Les feux arrière de brouillard s'allument en branchant soit les feux de croisement soit les feux de route.

AÉRATEURS DE VENTILATION

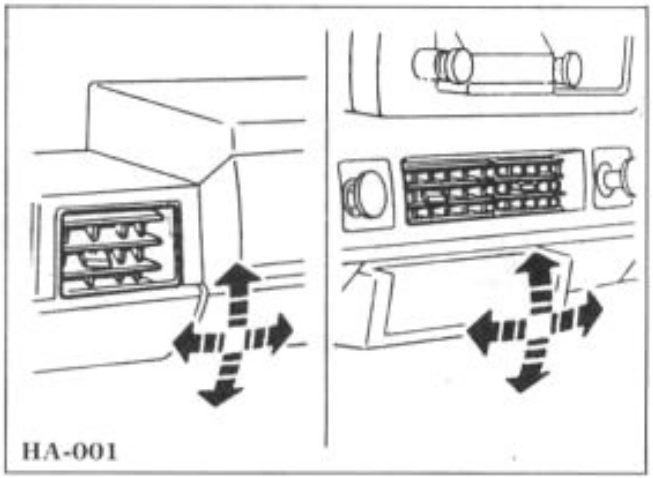

Tant l'aérateur central que les aérateurs latéraux sont du type à lamelles et orientables sens dessus/dessous et vers les deux côtés. On peut les fermer aussi en les tournant de haut en bas.

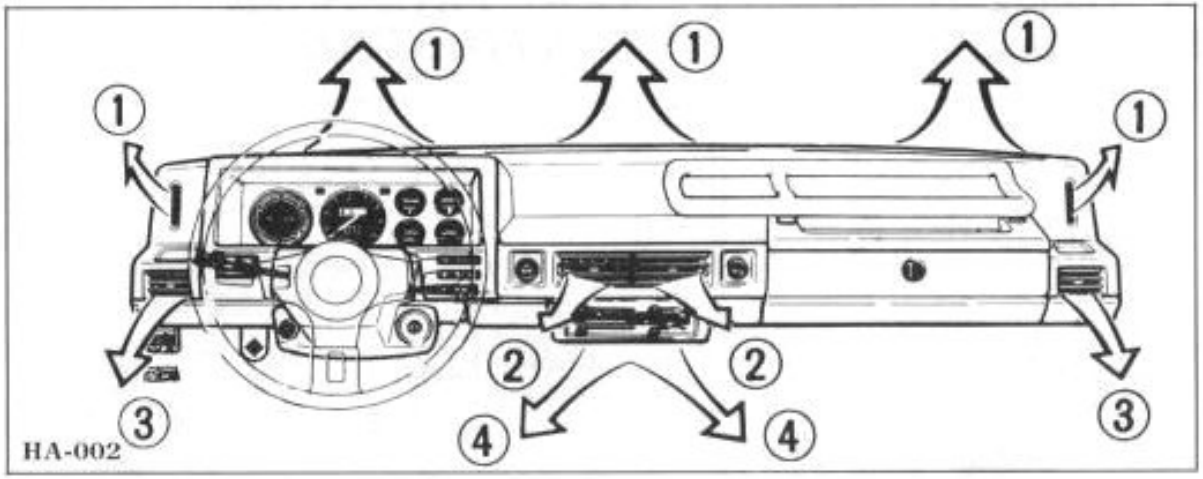

HA-002

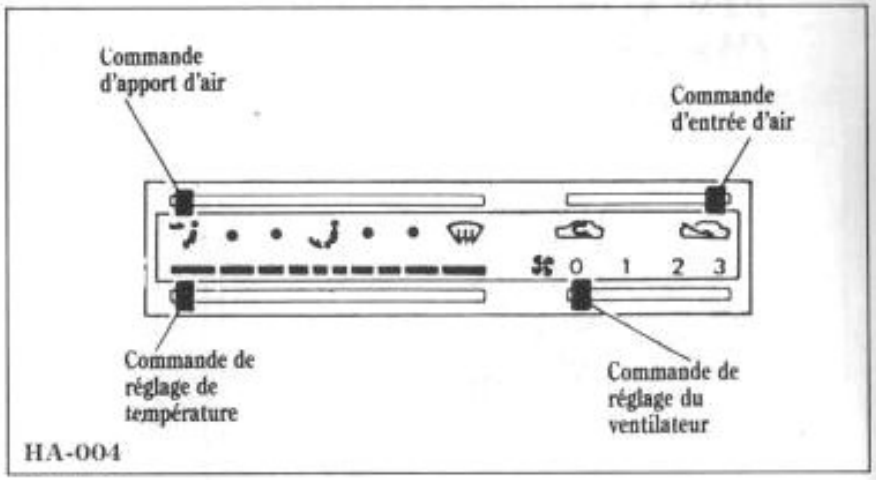

HA-004

COMMANDE D'ENTRÉE D'AIR

Position

Cette position fournit de l'air chaud à l'intérieur de l'habitacle tout en le recyclant. Cette position est très utile non seulement pour empêcher des poussières, des gaz d'échappement, etc., de pénétrer à l'intérieur, mais encore pour favoriser le chauffage rapide de l'air de l'habitacle.

Un usage prolongé de cette position peut causer que l'air intérieur devienne étouffant et que se dépose de la buée sur les vitres. Pour éviter cela, porter la commande d'entrée d'air en position « » de temps en temps.

Position

La mise en service de cette position assure le chauffage et la ventilation de l'air de l'habitacle, ainsi que l'entrée d'air de l'extérieur.

Fonctionnement des commandes

Climatisation désirée	Position de la commande d'apport d'air	Position de la commande d'entrée dair	Position de la commande de réglage de température	Position de la commande de réglage du ventilateur	Source d'air	Aérateur
Aucun chauffage et aucune ventilation	N'importe quelle position	« »	FROID (COLD) Commande à gauche	«0»	Intérieur	Aucun débit d'air
Ventilation	« »	« »	FROID (COLD) Commande à gauche ou à mi-course	«1» à «3»	Extérieur	②, ③
Chauffage	« »	« »	CHAUD (HOT) Commande dès mi-course à droite	«1» à «3»	Extérieur	②, ③, ④
Chauffage rapide	« »	« »	CHAUD (HOT) Commande à droite	«3»	Intérieur	②, ③, ④
Dégivrage et désembuage	« »	« »	CHAUD (HOT) Commande dès mi-course à droite	«1» à «3»	Extérieur	①, ②, ③

- La commande d'apport d'air placée à mi-chemin des positions « » et « » fournira de la ventilation et du chauffage en même temps.
- La commande d'apport d'air placée à mi-chemin des positions « » et « » fournira du chauffage, du dégivrage et du désembuage en même temps.
- Pour assurer un désembuage, et un dégivrage plus effectifs du déflecteur avant, fermer l'aérateur de ventilation central ② et orienter l'aérateur de ventilation latéral ③ vers le déflecteur.

CONSEILS D'UTILISATION DU CHAUFFAGE ET DE LA VENTILATION

- Enlever tout amas de glace ou de neige qui puisse obturer la grille extérieure de prise d'air à l'avant du pare-brise.
- **Pour dégivrer ou désembuer plus rapidement le côté extérieur des fenêtres, mettre la commande d'apport d'air en position « », la commande d'entrée d'air en position« », la commande de réglage du ventilateur en position «3» et la commande de réglage de température tout à droite, en position «HOT». Tenir compte, néarmoins, que l'utilisation prolongée de la position « » entraînera la formation de buée sur le côté intérieur des fenêtres.**
- Porter la commande d'entrée d'air en position « » (recyclage) lorsqu'on roule sur des chemins poussiéreux.

ALLUME-CIGARE ET CENDRIER

Z.one.Datsun

ALLUME-CIGARE

Attention au voltage spécifié

Les véhicules équipés des moteurs diesel SD33 et SD33T ont une tension de 24 volts. En tel cas, on ne doit employer qu'un allume-cigare de 24 volts. Si l'on en emploie un de 12 volts, le fusible deviendra grillé.

Ne jamais brancher d'accessoires à 12 volts sur l'allume-cigare de 24 volts. S'il en est besoin, utiliser un convertisseur de tension ayant une puissance nominale adéquate à l'accessoire, autrement l'accessoire de 12 volts s'abîmerait.

NOTA: L'équipement électrique des moteurs A4.28-II, A4.28T et L28 est de 12 volts.

ÉCLAIRAGE INTÉRIEUR

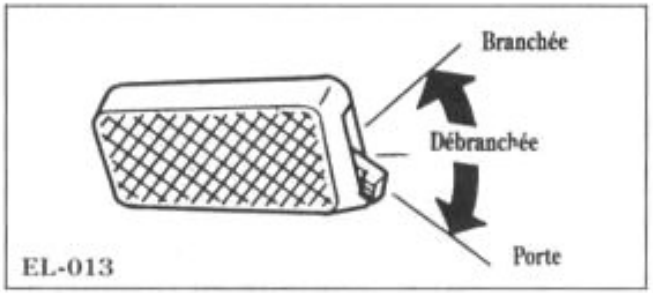

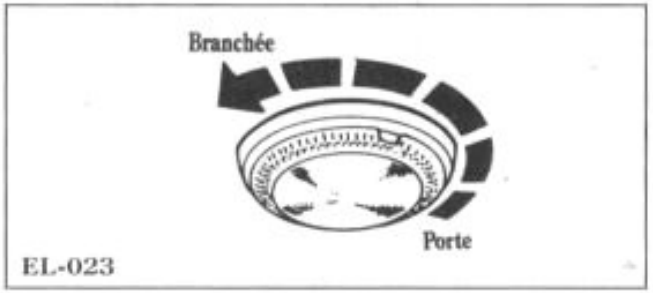

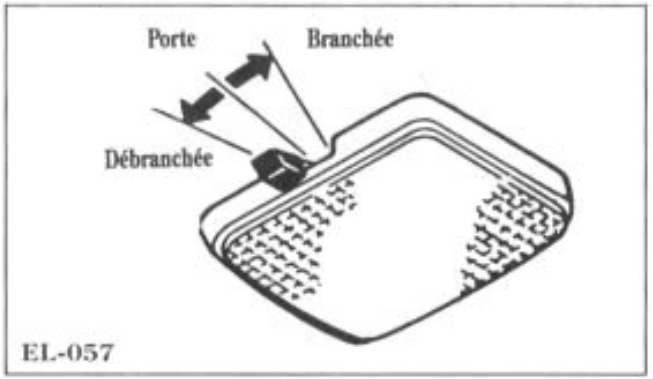

FONCTIONNEMENT

Branchée: La lampe reste allumée.

Porte: La lampe s'allume lorsque l'une des portes avant est ouverte.

Débranchée: La lampe reste éteinte.

BALADEUSE (Accessoire)

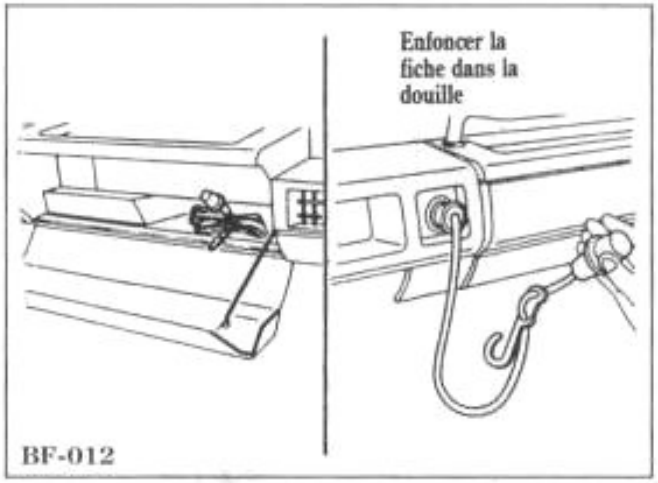

Pour utiliser la baladeuse, tourner la clef de contact à la position «**ACC**» ou «**ON**» et enfoncer la broche dans la douille de l'allume-cigare.

Si l'ampoule de la baladeuse se grille, la remplacer par une qui soit adéquate au voltage du véhicule.

Modèles avec moteur L28, A4.28-II et A4.28T équipés d'une batterie de 12 volts:

Ampoule de 12 V, 10 W

Modèles avec moteur SD33 et SD33T équipés de 2 batteries de 12 volts (24 volts):

Ampoule de 24 V, 12 W

- **En ce cas, utiliser exclusivement une ampoule de 24 volts. Si l'on installe une ampoule de 12 volts, celle-ci se grillera.**

FENÊTRE LATÉRALE COULISSANTE

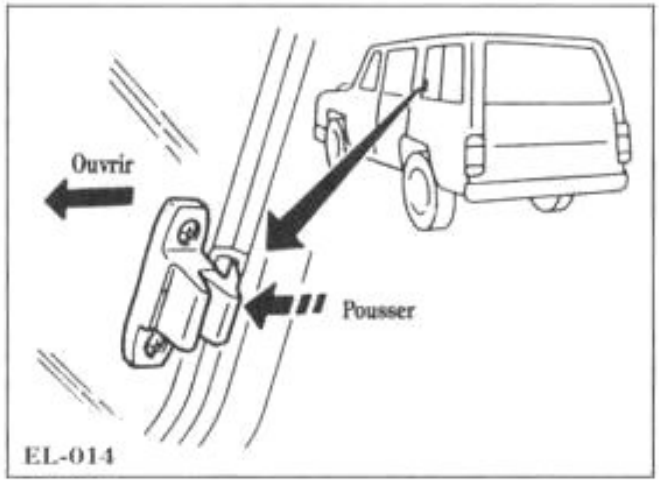

Z.one.Datsun

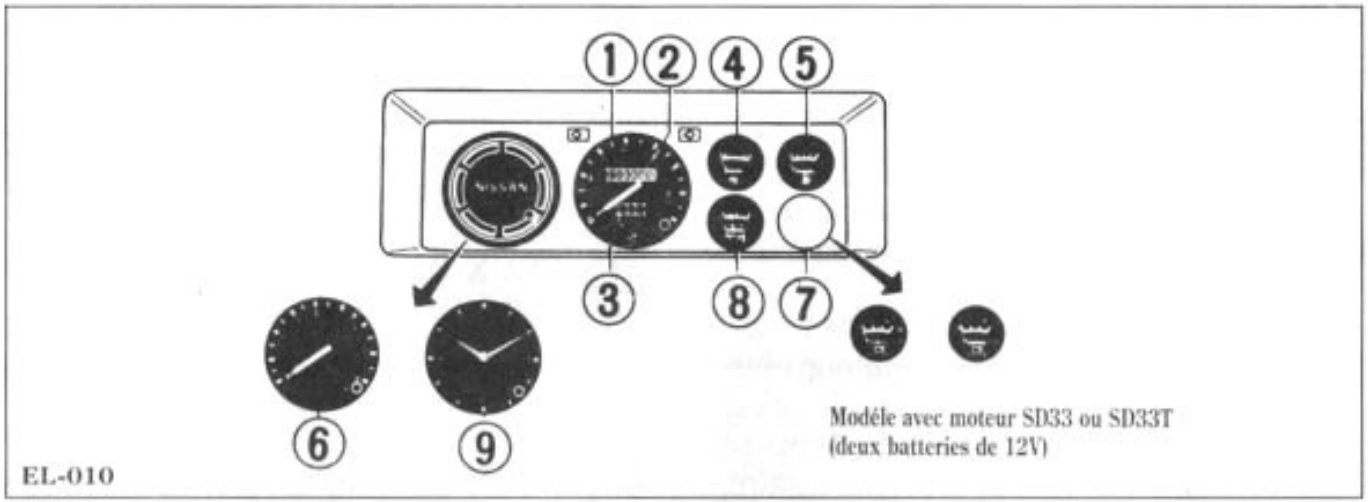

Modèle avec moteur SD33 ou SD33T (deux batteries de 12V)

EL-010

INDICATEURS ET COMPTEURS

① Indicateur de vitesse

② Totalisateur kilométrique

③ Compteur kilométrique partiel

La mise à zéro de ce dernier s'obtient en appuyant sur l'axe du cadran.

④ Indicateur de température de l'eau

Si l'aiguille atteint la limite supérieure admissible (juste avant de la zone «H»), cela indiquera que le moteur est au bord de la surchauffe; dans ce cas, procéder tel qu'il est décrit page 4-3, «ÉCHAUFFEMENT ANORMAL DU MOTEUR».

⑤ Jauge de combustible

Le commutateur d'allumage en position «**ON**», la jauge de combustible indiquera la quantité À PEU PRÈS de combustible qu'il y a dans le réservoir. La position de l'aiguille subira de légères oscillations lors des accélérations et freinages, ou en roulant sur des montées et descentes.

Il est conseillé de faire le plein de combustible avant que la jauge ne signale «Empty» (vide).

⑥ Tachymètre (compte-tours)

La conduite du véhicule avec l'aiguille dans la zone rouge peut causer de sérieux dommages au moteur.

⑦ Voltmètre

Si l'aiguille ne reste pas dans le secteur entre 11 et 15,5 volts (moteur à essence) ou entre 25 et 30 volts (modèle avec moteur diesel et deux batteries de 12 volts) pendant la marche, vérifier dès que possible la tension de la courroie du ventilateur, ainsi que l'état de la batterie et le courant de charge.

⑧ Manomètre d'huile

Pendant la conduite, l'aiguille doit se situer entre 2 et 4 kg/cm^2 (200 et 400 kPa), avec le moteur à la température normale de fonctionnement.

Si l'aiguille oscille fréquemment, arrêter le moteur et en vérifier le niveau d'huile.

⑨ Horloge à quartz

Pour la mettre à l'heure, tirer l'axe du cadran et le tourner sens horloge.

Z.orPatrol

TÉMOINS LUMINEUX

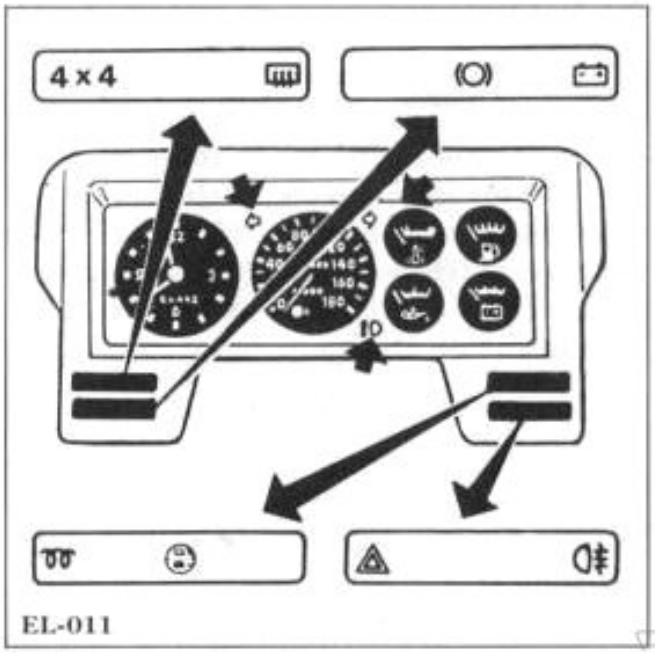

EL-011

VÉRIFICATION DES TÉMOINS

Les témoins ((O), , ,) sont vérifiés en tournant la clef de contact en position «**ON**» (branchée), le frein de stationnement serré, mais sans qu'il soit besoin de mettre le moteur en marche. Les ampoules qui s'avèrent grillées doivent être remplacées au plus tôt.

NOTA: Avant de remplacer une ampoule, constater le voltage du véhicule.

(O) FREINS (Couleur rouge)

(Ⓟ) Frein de stationnement

Ce témoin brûle tant que le frein de stationnement est bloqué, la clef de contact dans la position «**ON**» ou le moteur en marche.

(!) Frein de service

Si le voyant rouge s'allume le moteur tournant ou lorsque le véhicule circule, c'est parce que le niveau du liquide de freins se trouve au-dessous du minimum nécessaire. Dans ce cas, stopper le véhicule immédiatement.

D'abord, vérifier le niveau du liquide de freins et localiser la fuite éventuelle pouvant exister.

Si possible, réparer la panne et remplir le réservoir du liquide de freins. Conduire avec précaution jusqu'à l'Atelier Autorisé le plus proche afin d'effectuer une révision complète de tout le circuit.

NOTA: Ne conduire jamais avec une panne manifeste du circuit de freins.

CHARGE DE LA BATTERIE (Couleur rouge)

Si le témoin brûle alors que le moteur fonctionne, vérifier dès que possible l'alternateur et la batterie.

FEUX DE ROUTE (Couleur bleue)

Ce témoin indique que les feux de route sont allumés.

FEUX CLIGNOTANTS (Couleur verte)

Le scintillement de ces témoins signale le fonctionnement simultané des feux clignotants du même côté.

BOUGIES DE PRÉCHAUFFAGE (MOTEURS DIESEL) (Couleur jaune)

Ce témoin s'allume une fois la clef de contact est portée à la position «**ON**», et il s'éteint après que les bougies ont accompli leur rôle de préchauffage. Lorsque le témoin s'éteint, c'est l'instant propice de démarrer le moteur.

Zone Datsun

TÉMOIN DE CONTRÔLE DU FILTRE À COMBUSTIBLE (MOTEUR SD33) (Couleur jaune)

Ce témoin s'allume quand l'eau de décantation dans le filtre à combustible dépasse la limite admissible. Pour l'obtention du plus haut rendement de l'équipement d'injection, il faut laisser écouler l'eau accumulée dans le filtre. Aussitôt le témoin allumé, vidanger l'eau tout de suite. (Voir «VIDANGE DE L'EAU DU FILTRE À COMBUSTIBLE», page 6-4.)

4WD (4 ROUES MOTRICES) (Couleur verte)

Le témoin de traction sur les quatre roues brûle lorsque le levier de la boîte de transfert est amené à la position «4H» ou «4L» et le véhicule se met en marche.

Après avoir dégagé le levier des positions indiquées, le témoin s'éteindra à peine le véhicule aura parcouru quelques mètres.

DÉSEMBUAGE DE LA LUNETTE ARRIÈRE (Couleur jaune)

Ce témoin s'allume quand la clef de contact en position «**ON**» (branchée), l'interrupteur de désembuage de lunette arrière est connecté.

FEUX ARRIÈRE DE BROUILLARD (Couleur jaune)

Ce témoin brûle lorsque l'interrupteur des feux AR de brouillard est branché.

FEUX DE DÉTRESSE (Couleur rouge)

En tirant la commande, les témoins lumineux clignotent en même temps que tous les clignotants du véhicule (signaux de détresse), contact coupé ou établi.

VIBREUR D'ALERTE DANGER

Cette alarme sonore se déclenche dès que le niveau dans le vase d'expansion est descendu au minimum ou en dessous de cette cote.

En outre, sur le moteur A4.28T elle a un autre rôle, celui d'avertir de l'existence de surpression dans le collecteur d'admission.

Dans le premier cas, faire l'appoint avec du liquide de refroidissement et, s'il s'agit du second cas, rouler à bas régime du moteur jusqu'au Concessionnaire le plus proche.

LEVIER DU FREIN DE STATIONNEMENT

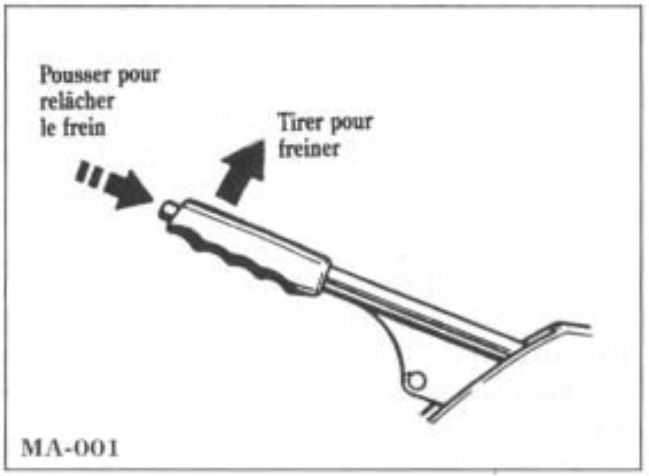

Pour relâcher le frein de stationnement, tirer le levier vers le haut tout en appuyant sur le bouton de la poignée. Sans cesser de presser celui-là, abaisser le levier jusqu'au bout.

Zona Datsun

Mise en route et utilisation

DÉMARRAGE DU MOTEUR

Ne pas mettre en route le moteur dans des locaux fermés, car celui-ci dégage des gaz d'échappement (monoxyde de carbone, oxyde nitreux, etc.) très toxiques au corps humain.

S'il se produisît l'entrée de fumées d'échappement dans l'habitacle, il y aurait lieu de vérifier et éventuellement corriger les fuites du système d'échappement.

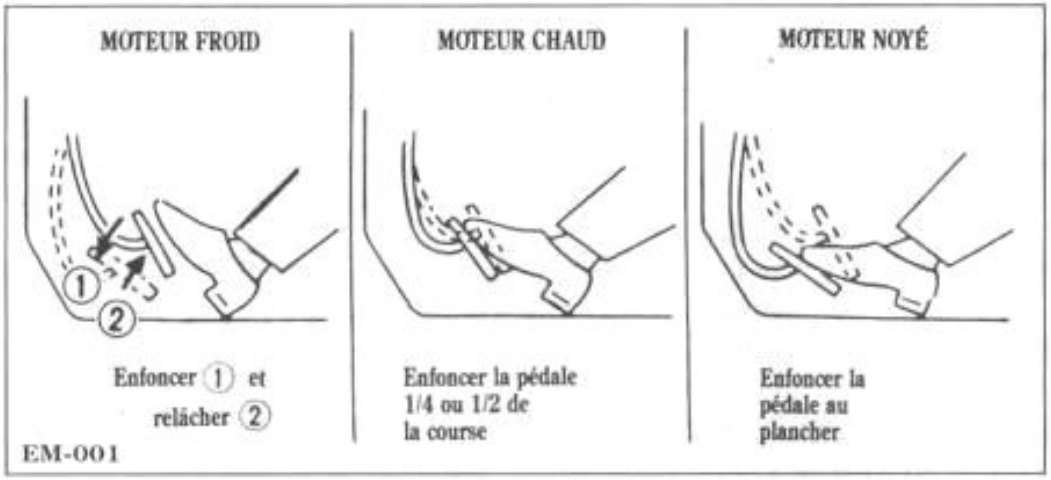

EM-001

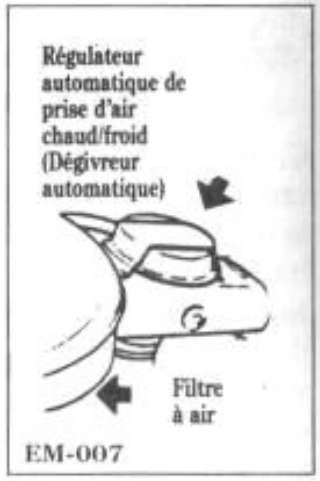

EM-007

AVANT DE DÉMARRER LE MOTEUR

- S'assurer que le frein de stationnement est appliqué.
- Mettre le levier de changement de vitesses au point mort.
- Appuyer à fond sur la pédale d'embrayage afin d'éliminer l'entraînement des engrenages de la boîte de vitesses.

CONSEILS DE DÉMARRAGE (Moteur L28 à starter automatique)

- Dès que le moteur tourne, relâcher la clef de contact.
- **Ne pas actionner le démarreur d'une manière suivie par plus de 10 secondes.** Attendre 10 secondes au moins avant de faire une nouvelle tentative.
- **Pendant que le moteur tourne au ralenti, il se peut que la vitesse de celui-là augmente légèrement (si l'on branche des élêments tels que phares, désembuage de lunette arrière, etc.).**

Moteur froid

1. Appuyer à fond sur la pédale de l'accélérateur, puis la relâcher lentement. **Par de grands froids, enfoncer la pédale de l'accélérateur au plancher et la relâcher de nouveau deux ou trois fois.**
2. Lancer le démarreur sans toucher à la pèdale de l'accélérateur. Si le moteur démarre mais celui-ci ne se met pas en route, répéter le procédé ci-dessus.
3. **Appuyer légèrement plusieurs fois sur la pédale de l'accélérateur pour que le starter automatique devienne déconnecté et la vitesse du moteur puisse se réduire.** De cette façon, le moteur s'échauffera à vitesse normale.

Moteur chaud

1. Appuyer sur la pédale d'accélerateur à peu près jusqu'à 1/4 ou 1/2 de sa course. Ne pas pomper sur la pédale.
2. Mettre le moteur en marche.

Moteur noyé

1. Enfoncer lentement la pédale d'accélérateur au plancher.

Z.onedatsun

2. Tout en maintenant la pédale pressée, démarrer le moteur. Répéter la tentative jusqu'à ce que le moteur soit dépourvu de l'excès de combustible.

NOTA: Ne pas pomper sur la pédale.

Dispositif de dégivrage automatique

(Régulation automatique de l'entrée d'air chaud/froid).

Ce dispositif est monté sur la conduite d'admission du filtre à air.

Tandis que la température à l'intérieur du filtre à air est inférieure à 38 °C ,ce dispositif tient la prise d'air extérieur fermée, ne permettant que l'entrée d'air chauffé par le collecteur d'échappement.

Lorsque la température dans le filtre à air est supérieure à 38°C s'ouvre le passage d'air de l'extérieur.

CONSEILS DE DÉMARRAGE (Moteurs A4.28-II et A4.28T)

Moteur froid

1. Tirer à fond la commande de démarrage à froid.
2. Mettre la clef de contact en position «**ON**» jusqu'à ce que s'éteigne le témoin optique des bougies de préchauffage situé sur le tableau de bord.
3. Lancer le démarreur.

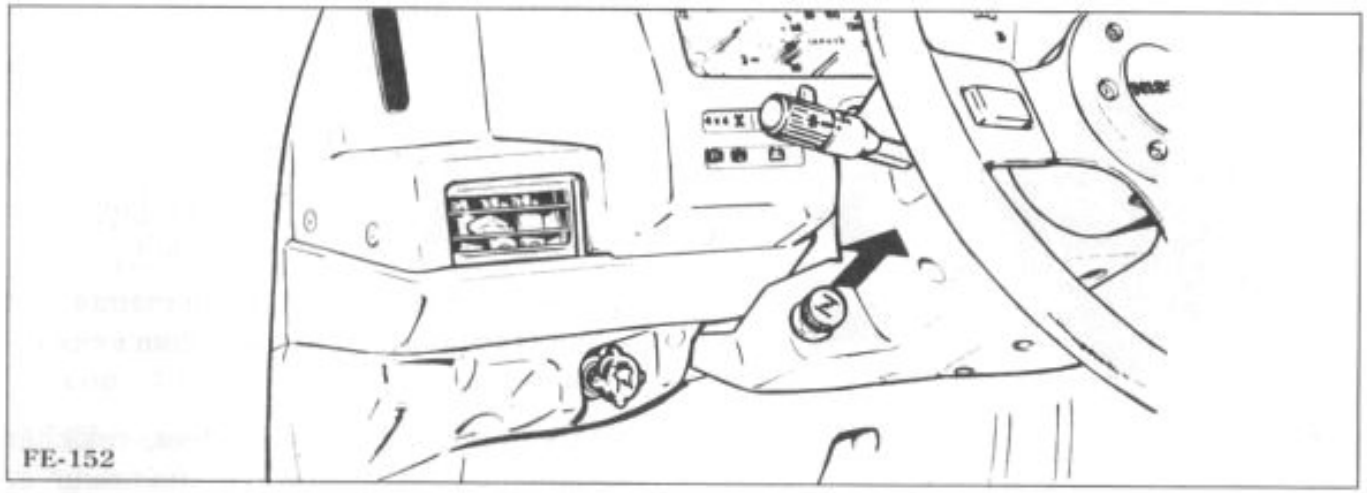

4. Avec le moteur chaud, repousser la commande de démarrage à froid à sa position de repos.

Z.one.Datsun

Moteur chaud

1. Mettre la clef de contact en position «**ON**» jusqu'à ce que s'éteigne le témoin lumineux des bougies de préchauffage situé sur le tableau de bord.
2. Lancer le démarreur.

REMARQUES

L'excès automatique de combustible n'agit qu'à moteur au ralenti. ON NE DOIT APPUYER SUR LA PÉDALE D'ACCÉLÉRATEUR QUE LORSQUE LE MOTEUR EST EN ROUTE, autrement celui-ci éprouverait des difficultés de démarrage.

Lorsque le voyant des bougies de préchauffage s'éteint, la centrale de contrôle maintient leur température pendant un court temps, puis elle coupe le courant. Ainsi donc, il faut que le démarreur soit lancé aussitôt que le témoin s'éteigne.

Si l'on prolonge le délai d'actionnement du démarreur il n'en découlera que le refroidissement des bougies et, comme suite, la faillite de la tentative de démarrage.

Le défaut d'observance des instructions ici décrites peut comporter de sérieux problèmes de fonctionnement aboutissant à une usure prématurée de l'équipement électrique.

CONSEILS DE DÉMARRAGE (Moteurs SD33 et SD33T)

- Dès que le moteur tourne, relâcher la clef de contact.
- Ne pas actionner le démarreur pendant plus de 30 secondes; si le moteur ne se met pas en marche, ramener la clef en position«**OFF**» ou «**ACC**» et attendre 20 secondes environ avant de faire une nouvelle tentative.
- Si le moteur cale attendre 3 ou 4 secondes, puis lancer le démarreur de nouveau.

Moteur froid

— Lorsque la température ambiante est inférieure à 0 °C

1. Tourner la clef de contact en position «**ON**» jusqu'à ce que le témoin des bougies de préchauffage s'éteigne.
2. Démarrer le moteur tout en maintenant la pédale d'accélérateur enfoncée **complètement** à fond.
3. Après démarrage du moteur, relâcher lentement la pédale d'accélérateur et régler la commande manuelle d'accélération de sorte à obtenir un régime régulier du moteur.
4. Lorsque le moteur aura atteint sa température normale de fonctionnement, repousser la commande manuelle d'accélération jusqu'au bout.

— Lorsque la température ambiante est supérieure à 0 °C.

1. Amener la clef de contact en position «**ON**» jusqu'à ce que le témoin des bougies de préchauffage s'éteigne.
2. Démarrer le moteur tout en maintenant la pédale d'accélerateur enfoncée **jusqu'à mi-course.**
3. Le moteur en route, relâcher lentement la pédale d'accélérateur en même temps que l'on agit sur la commande manuelle d'accélération en vue d'obtenir un régime régulier du moteur.
4. Après que le moteur a atteint sa température normale de fonctionnement, pousser à fond la commande manuelle d'accélération.

Échauffement

En tout temps laisser le moteur rouler au ralenti pendant 30 secondes au moins après démarrage et conduire à une vitesse modérée par un court parcours, surtout en hiver.

Moteur chaud

1. Porter la clef de contact en position «**ON**» jusqu'à ce que le témoin des bougies de préchauffage s'éteigne.
2. Ensuite, démarrer le moteur sans toucher à la pédale d'accélérateur.

Z.one.Barsun

TURBOCOMPRESSEUR

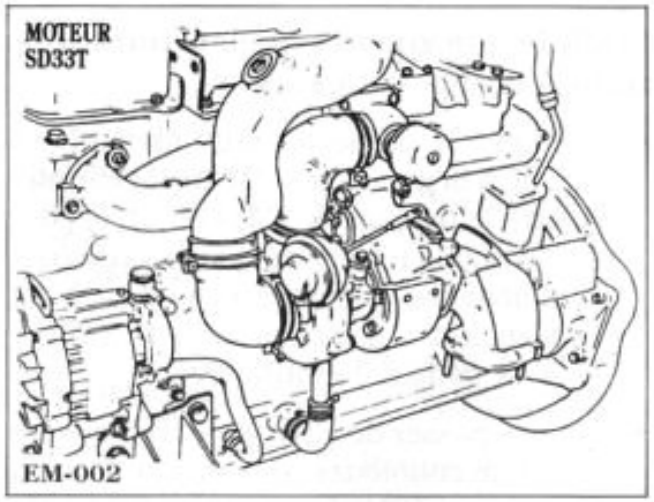

Moteurs A4.28T et SD33T

Les turbocompresseurs montés sur ces moteurs prélèvent de l'huile moteur pour lubrifier et refroidir son ensemble mobile. La turbine du turbocompresseur tourne à des vitesses extrêmement hautes et la température de l'engin peut atteindre des valeurs élevées. Il est vital de maintenir un débit continu d'huile propre pour garantir la lubrification du turbocompresseur. C'est ainsi qu'une interruption soudaine de l'apport d'huile peut mettre en péril le fonctionnement de celui-là.

Pour assurer une plus longue durée utile et le rendement optimum du turbocompresseur, il faut faire attention aux points suivants:

1. **Vidanger l'huile moteur tous les 5.000 km ou tous les 3 mois, ce qui arrive en premier. Des périodicités d'entretien plus rapprochées peuvent être nécessaires si l'on roule dans des conditions tourmentées.**
2. **Lorsque le moteur a fonctionné longuement à haute vitesse, le laisser tourner au ralenti pendant quelques minutes avant de l'arrêter.**
3. **Ne pas emballer le moteur aussitôt après le démarrage.**

Z.one.Datsun

CONDUITE AVEC TRACTION SUR LES 4 ROUES

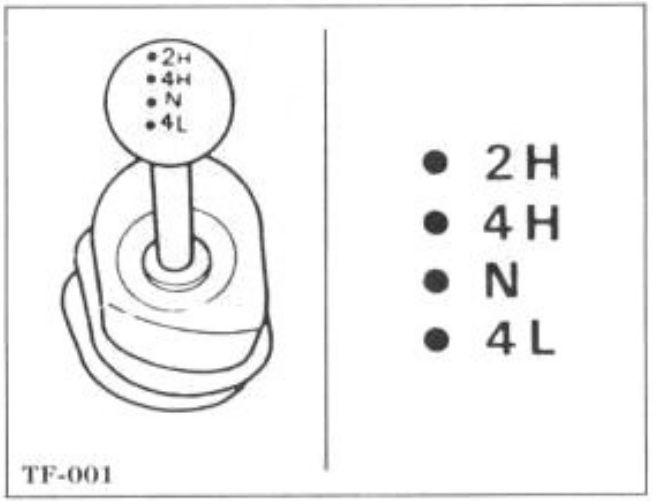

TF-001

LEVIER DE TRANSFERT

2 H = 2 roues motrices.
4 H = 4 roues motrices gamme haute.
N = Point mort.
4 L = 4 roues motrices gamme basse.

- **Pour paser de «4H» en «4L», et vice versa, il faut arrêter totalement le véhicule.**
- **S'il arrive le cas où le levier ne passe pas directement de «2H» en «4L» (le moteur étant à l'arrêt), l'amener d'abord en «4H».**

Alors il faudra conduire le véhicule jusqu'à ce que le témoin lumineux s'allume. Dès que le témoin brûle, on pourra porter le levier en position «4L», mais le véhicule devra être à l'arrêt avant de faire ça.

- **La conduite en «4H» ou «4L» sur des routes dures et sèches peut produire des bruits, de l'usure des pneus et une consommation de combustible superflue. Dans ces conditions, il est conseillé de conduire en position «2H», autant que possible.**
- **Éviter de prendre des virages très serrés en traction sur les quatre roues. La capacité de braquage du véhicule en traction sur les quatre roues n'est pas la même que en traction sur deux roues.**
- **Lorsqu'on conduit avec la traction sur les quatre roues, régler la pression de gonflage des pneus à la valeur spécifiée.**

Z.ore.Datsun

Modèle équipé de désaccoupleurs manuels des roues avant.

- Lorsque le désaccoupleur manuel est amené **à la position «LOCK» (accouplement)**, le passage de «2H» en «4H» peut s'effectuer à n'importe quelle vitesse en actionnant seulement le levier de la boîte de transfert. Il n'est pas nécessaire d'utiliser la pédale d'embrayage.
- Ne pas passer de «2H» en «4H» lorsque les désaccoupleurs se trouvent **dans la position «FREE» (libre), car cela endommagerait la boîte de transfert et la traction avant ne fonctionnerait pas.**

Modèle équipé de désaccoupleurs automatiques des roues avant

- **Lorsque les roues avant NE SONT PAS accouplées, n'oublier pas d'arrêter complètement le véhicule avant de passer de la position «2H» en «4H».**
- **Les roues avant étant accouplées, le passage de «2H» en «4H» peut être exécuté à n'importe quelle allure rien qu'en agissant sur le levier de transfert.**

  Il n'est pas besoin d'appuyer sur la pédale d'embrayage.

EMPLOI DE LA BOÎTE DE TRANSFERT

Position du levier de commande de la boîte de transfert	Performances et Utilisation	Position des désaccoupleurs des roues avant (manuels)
Position «2H»	Gamme de vitesses rapide. Traction sur roues arrière. Routes et chemins plats et en bon état.	**«FREE» (roues libres)**
Position «4H»	Gamme de vitesses rapide. Traction sur les quatre roues. Routes enneigées. Chemins plats enneigés, légèrement boueux ou sablonneux.	**«LOCK» (roues accouplées)**
Point mort «N»	Pas de traction aux quatre roues. Remorquage de la Patrol.	**«FREE» (roues libres)**
Position «4L»	Gamme de vitesses lente. Traction sur les quatre roues. Routes verglacées ou fortement enneigées. Chemins ou terrains en pente en conditions semblables, boueux ou sablonneux.	**«LOCK» (roues accouplées)**

Z.one.Datsun

DÉSACCOUPLEMENT ET ACCOUPLEMENT DES ROUES AVANT (Manuel)

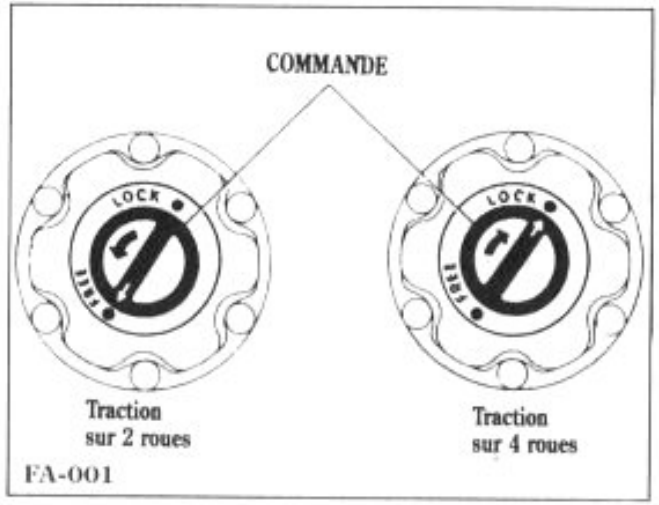

Avant de se mettre en route, il faut constater que les désaccoupleurs sont mis dans la position qui convient aux conditions de conduite.

Lorsqu'on engage la traction sur quatre roues, soit en «4H» (gamme haute) ou en «4L» (gamme basse), ne jamais utiliser le véhicule avec les désaccoupleurs dans la position «FREE» (libre), mais en position «LOCK» (accouplé). Par contre, dans des conditions normales de conduite, c'est-à-dire en traction sur les roues arrière seulement, ils doivent être placés dans la position «FREE».

Position pour traction sur deux roues

Tourner la commande sens inverse horloge et aligner fermement le repère « » figurant sur la commande avec le repère «• FREE» qui se trouve sur la roue.

POSITION POUT TRACTION SUR QUATRE ROUES

Tourner la commande sens horloge et aligner fermement le repère « » marqué sur la commande avec le repère «• LOCK» figurant sur la roue.

- **Pendant les premiers 500 km utiliser la position «2H» et maintenir les deux désaccoupleurs en position d'accouplement.**
- **Ne conduire jamais avec une roue en position «FREE» et l'autre en position «LOCK».**
- **Les désaccoupleurs des roues dégagent le pont avant et les arbres à cardan de sorte à les empêcher de tourner lorsque le véhicule roule en traction sur les roues arrière. Cela apporte une diminution du bruit et de l'usure.**
- **Pour garantir une lubrification adéquate aux pièces motrices avant, conduire avec les désaccoupleurs en position «LOCK» au moins 16 km tous les mois.**
- **Prendre garde lors de manoeuvrer les désaccoupleurs après une utilisation fréquente des freins, parce que les désaccoupleurs et les roues chauffent.**

DÉSACCOUPLEMENT ET ACCOUPLEMENT AUTOMATIQUE DES ROUES AVANT

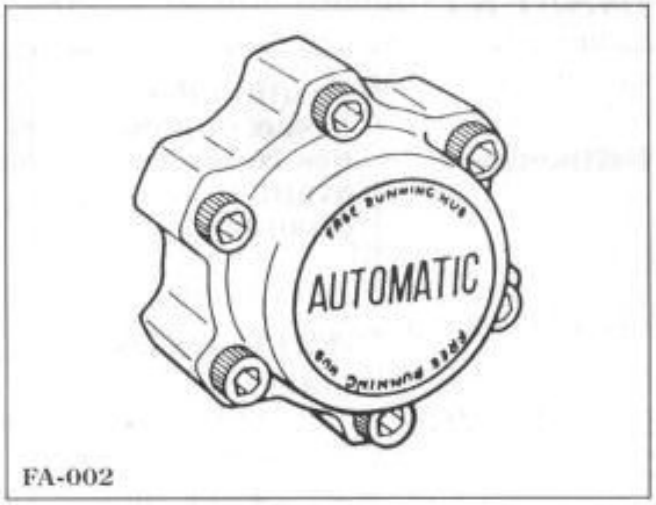

FA-002

- Avec le levier de transfert en «4H» ou en «4L», les désaccoupleurs «automatiques» des roues avant s'engageront automatiquement, lorsque le véhicule commence à marcher.
- Pour désaccoupler les roues avant, arrête le véhicule et amener le levier de transfert en «2H» et reculer le véhicule d'environ 1 mètre.

IMPORTANT:

a) **Lorsque les roues arrière se trouven sur une surface glissante (tel que ter rain boueux, etc.), si l'on démarre sou dain le véhicule, le levier de transfer en position «4H» ou «4L», il peut arri ver que les désaccoupleurs automati ques des roues avant ne s'engagen pas et produisent du grincement.**

b) **Si l'on conduit le véhicule en tractio sur deux roues à forte allure san avoir laissé le moteur s'échauffer, l température ambiante étant extrême ment basse (au-dessous de — 15 °C) il se peut que les demi-arbres tour nent à cause de la résistance vis queuse de l'huile et provoquent l grincement des désaccoupleurs auto matiques.**

Z.one Datsun

BOÎTE DE VITESSES

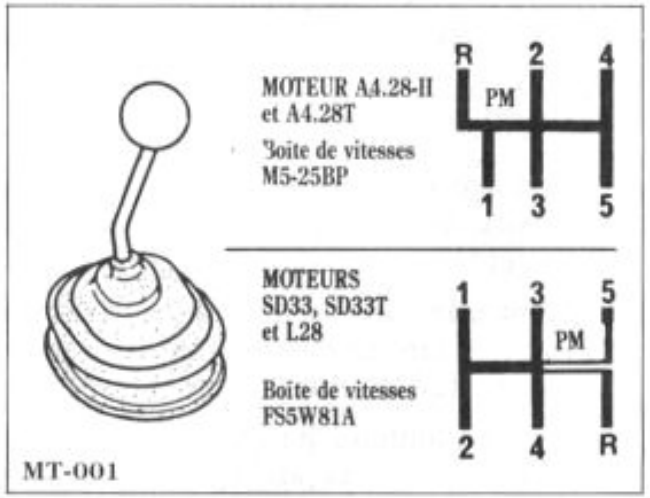

Pour changer de vitesse, appuyer à fond sur la pédale d'embrayage et amener le levier de changement de vitesses au rapport choisi. Pour passer de 1ᵉ vitesse en marche arrière ou vice-versa s'assurer que le véhicule est tout à fait à l'arrêt avant d'exécuter cette manoeuvre.

VITESSES RECOMMANDÉES POUR MONTER DE RAPPORT

Position levier de transfert / Boîte de vitesses / Passage de vitesses	2H et 4H	4L	2H et 4H	4L
	Modèle M5-25BP		Modèle FS5W81A	
De 1ᵉ a 2ᵉ	28	12	25	12
De 2ᵉ a 3ᵉ	50	22	45	20
De 3ᵉ a 4ᵉ	70	33	75	33
De 4ᵉ a 5ᵉ	* 95	45	* 110	50

*** En roulant avec traction sur les quatre roues, il est conseillé de ne pas dépasser 70 km/h sur des routes goudronnées.**

Z.one.Datsun

STATIONNEMENT

AVANT DE GARER LE VÉHICULE

1. Serrer le frein de stationnement.
2. Amener le levier de changement de vitesses en position «MA» si le sens du véhicule est vers le bas et en «1e» s'il est vers le haut.

Ne pas laisser le véhicule garé avec le levier de transfert en position «N».

3. Porter la clef de contact à la position «LOCK» (verrouillage).
4. Enlever la clef de contact.
5. Fermer bien toutes les portes.

Ne jamais laisser d'enfants seuls à l'intérieur du véhicule.

CONSEILS DE CONDUITE

Serrer le frein stationnement pour immobiliser le véhicule. Avant de mettre le véhicule en mouvement, relâcher d'abord le frein de stationnement.

- **Ne pas maintenir le pied sur la pédale d'embrayage pendant la conduite, car cela entraînerait de l'usure prématurée du disque d'embrayage.**
- **Ne jamais se servir de la pédale d'embrayage pour tenir le véhicule à l'arrêt sur une pente.**
- **Pour conduire en vitesse sans risque dans les fortes descentes et en épargnant des exigences excessives aux freins, engager un rapport de boîte plus bas avant d'entamer la descente.**

Z.one.Datsun

CONSIGNES POUR UN FONCTIONNEMENT ÉCONOMIQUE

- Eviter les accélérations et les ralentissements brusques.
- Conduire toujours le véhicule dans le rapport de boîte approprié à chaque moment.
- Maintenir une distance suffisante lorsqu'on circule derrière une autre voiture. Éviter les arrêts soudains.
- Ne pas maintenir longtemps le moteur au ralenti, car cela provoquerait une consommation inutile de combustible.
- Conduire avec les pneus gonflés à la pression correcte.
- Respecter le Guide D'entretien Périodique.
- Vérifier périodiquement l'état des pneus.
- Lorsqu'on conduit sur des routes sèches et bien revêtues, il est recommandé que les désaccoupleurs des roues avant se trouvent dans la position «FREE» (libre) et que le levier de la boîte-transfert soit situé dans la position «2H».

  Si l'on conduit en «4H» ou «4L» il y aura une consommation excessive de combustible, ainsi que de l'usure et des bruits inutiles.
- N'utiliser le système de climatisation que lorsqu'il en soit besoin. (EN OPTION).

FREINS MOUILLÉS

Lors du lavage du véhicule ou lors de la conduite par temps de forte humidité ou dans l'eau ou la boue, les garnitures de frein peuvent éventuellement être mouillées. Appuyer doucement sur la pédale de frein plusieurs fois tout en adoptant une conduite à vitesse réduite, afin de sécher les garnitures. Ne pas conduire à vitesse élevée jusqu'à ce que le fonctionnement des freins soit correct.

Si l'on a conduit sur des marais, bourbiers ou terrains ou terrains sablonneux, le véhicule enfoncé jusqu'aux moyeux des roues, nettoyer au plus tôt l'intérieur des tambours et les disques de frein, pour en éviter l'usure.

DÉMARRAGE SUR DES ROUTES GLISSANTES

Lorsque la pluie ou la neige ont rendu la route glissante pour le démarrage avec traction sur les quatre roues, appuyer lentement sur la pédale d'accélérateur et ne relâcher pas brusquement la pédale d'embrayage.

CONDUITE SUR DES ROUTES GLISSANTES

Lorsqu'on conduit sur des routes mouillées, verglacées ou glissantes, avec traction sur quatre roues, tourner le volant de direction avec précaution et appliquer les freins doucement.

PROTECTION DES SERRURES PART TEMPS FROID

Pour émiter le grippage de la serrure d'une portière, déposer de l'antigel ou de la glycérine dans l'orifice pour la clef.

VIDANGES DES LUBRIFIANTS

Utiliser toujours les lubrifiants conformes aux spécifications et viscosités préconisées.

PAR TEMPS FROID

Antigel

Ajouter la quantité nécessaire d'antigel à l'eau du radiateur, en variant périodiquement les proportions selon la température ambiante.

Batterie

Si la batterie n'est pas chargée complètement, l'électrolyte risque de géler. C'est pourquoi il est recommandé de recharger la batterie au début de chaque saison hivernale.

Train de pneus

Pour conduire sur des routes avec du verglas ou de la neige, il est recommandé d'équiper les quatre roues de pneus neige.

Chaînes pour neige

- S'il est nécessaire de monter des chaînes pour la neige, les poser sur les roues arrière.
- Pour effectuer le montage, suivre les instructions qui figurent dans le jeu de chaînes.
- Respecter toujours les lois et la réglementation locales concernant l'utilisation des chaînes.

Z.ourDatsun

CONSEILS DE CONDUITE EN TRACTION SUR QUATRE ROUES

La PATROL est conçue pour rouler aussi bien sur des routes que hors des routes. Quel que soit le cas, il faut se tenir aux recommandations suivantes:

- Conduire avec précaution hors des routes et éviter les zones dangereuses.
- Ne pas conduire transversalement à des pentes raides, mais les négocier en ligne droite vers le haut ou vers le bas.
- Lorsqu'on conduit hors des routes, ne pas saisir le volant par sa partie intérieure, car il pourrait bouger violemment et blesser les mains.

  Conduire en prenant le volant par la partie extérieure avec les doigts et les pouces.
- Réduire la vitesse lorsqu'il y a du vent de travers.

  Le fait de conduire à des vitesses modérées assure une meilleure maîtrise du véhicule.

PASSAGE A GUÉ

GI-002

Avant de traverser à gué une rivière faire attention aux précautions suivantes:

1. La profondeur maximale ne doit pas être supérieure à 60 centimètres.
2. S'assurer que le fond soit uniforme, ferme et sans obstacles tels que de gros cailloux, de la boue, etc. **Si possible traverser par un endroit connu. Si le courant est fort, traverser le cours d'eau en diagonale et en aval.**
3. Mettre les désaccoupleurs en «LOCK» et le levier de transfert en position «4L». Traverser lentement en 1ere vitesse, le moteur tournant à un régime moyen.

ZonePatrol

En cas d'urgence

OUTILLAGE DE BORD ET ROUE DE SECOURS

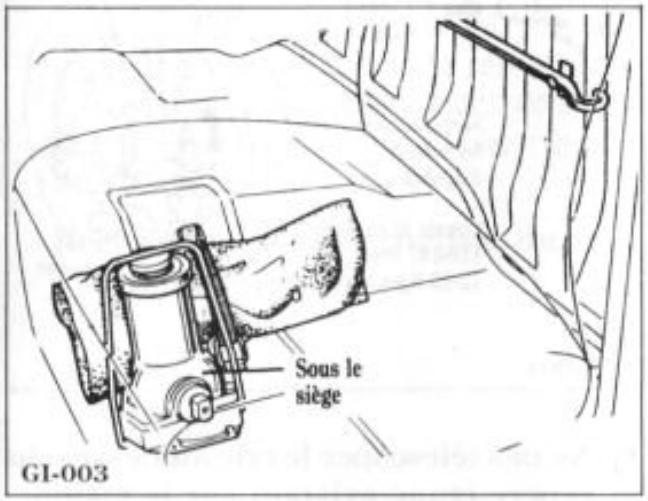

GI-003

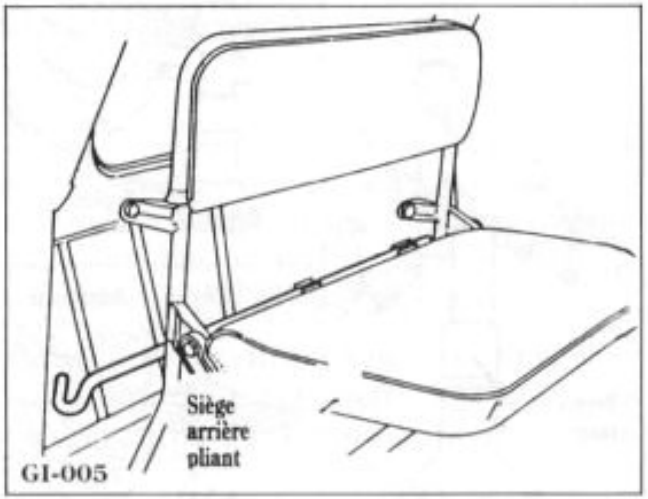

GI-005

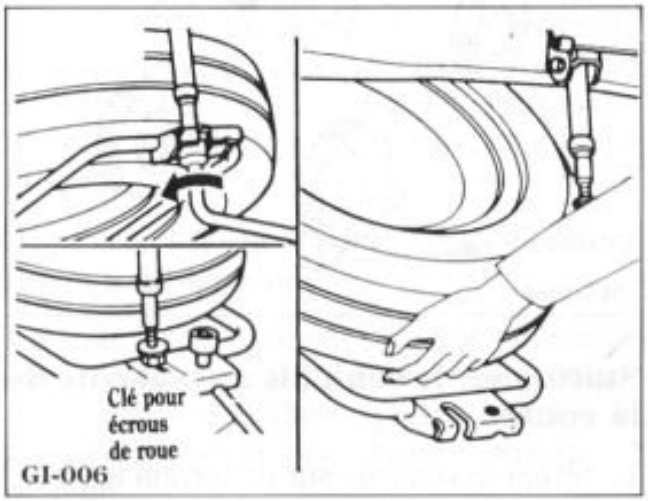

GI-006

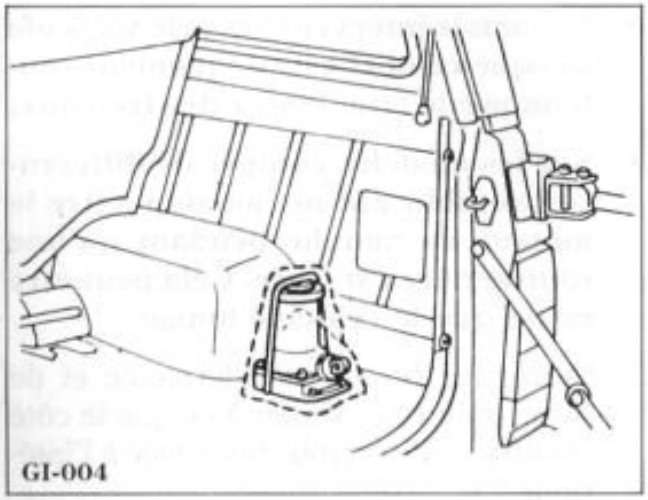
GI-004

Z.one.Datsun

CREVAISON D'UN PNEU

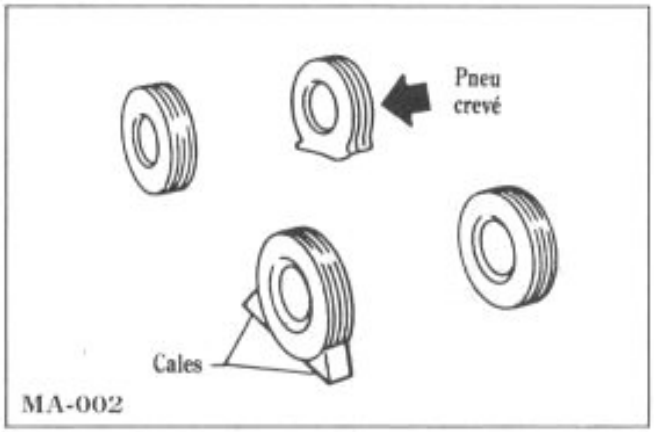

MA-002

Stationner le véhicule au bas-côté de la route.

1. Situer le véhicule sur un terrain horizontal et mettre le frein de stationnement. Engager la marche arrière.

   Ne pas laisser le levier de la boîte de transfert dans la position «N».

2. Connecter les feux de détresse s'il s'avère nécessaire.
3. **Il est recommandé de caler les roues du véhicule et de ne pas laisser que personne y monte tant que la voiture est levée par le cric.**
4. Placer le cric juste sous le point de levage.

Dans la mesure du possible le cric doit être utilisé sur sol ferme et horizontal.

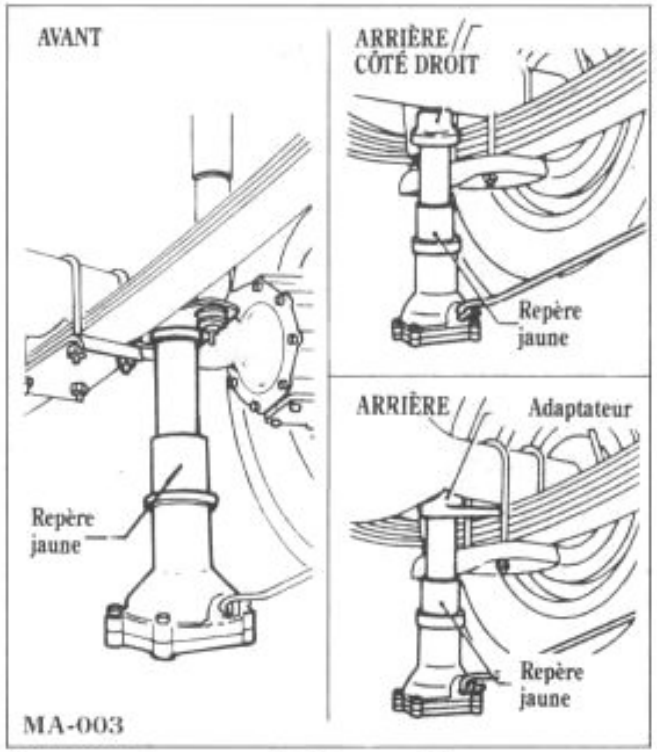

MA-003

5. Ôter l'enjoliveur en se servant du bout affûté de la clé pour écrous de roue, puis les desserrer de deux tours dans le sens inverse des aiguilles d'une montre.

Ne pas déposer les écrous de fixation de la roue jusqu'à ce que celle-ci soit décollée du sol.

6. Soulever lentement le véhicule jusqu'à ce que la roue ne touche plus le sol. Enlever les écrous et remplacer la roue.

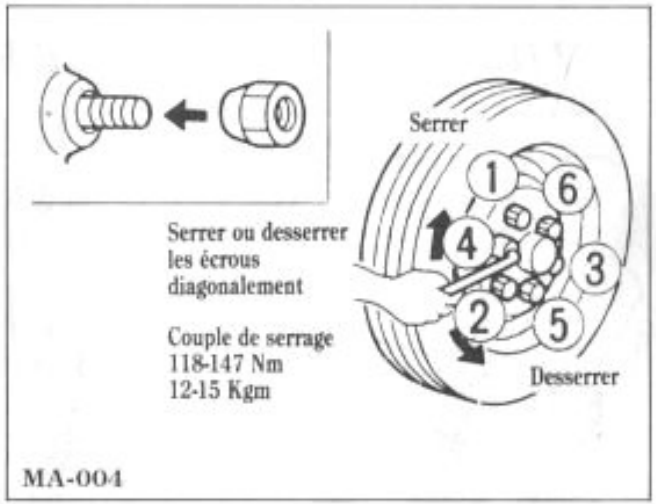

MA-004

- **Ne pas télescoper le cric au-dessus du repère jaune existant sur le piston.**
- **Ne jamais intervenir sous le véhicule lorsque celui-ci est uniquement soutenu par le cric. Placer des tréteaux.**
- **Sur les modèles équipés de différentiel autoblocant ne jamais mettre le moteur en marche pendant qu'une roue arrière est levée. Cela peut être cause que le véhicule bouge.**

7. Serrer les écrous en alternance et de façon uniforme. Veiller à ce que le côté chanfreiné des écrous fasse face à l'intérieur.

ZoneDatsun

8. Descendre lentement le véhicule jusqu'à ce que la roue repose sur le sol, puis bloquer les écrous au couple de serrage spécifié suivant la séquence montrée sur la figure. Ensuite, remettre en place fermement l'enjoliveur.

Régler la pression de gonflage du pneu à la valeur spécifiée.

ÉCHAUFFEMENT ANORMAL DU MOTEUR

Garer le véhicule hors de la route, amener la transmission au point mort et soulever le capot.

Ne pas arrêter le moteur.

Examiner visuellement les courroies du ventilateur pour constater qu'elles ne sont pas détendues et vérifier si le système de refroidissement n'a pas de fuites.

Prêter très attention à ne pas approcher les mains ou les vêtements des courroies ou du ventilateur lorsqu'ils sont en mouvement.

Zone-Datsun

Si l'échauffement n'est pas dû à une anomalie du système de refroidissement, la température descendra quelques minutes après que le moteur ait été tournant à vide. Le moteur refroidi, faire l'appoint d'eau au besoin.

S'il y a des fuites dans le circuit ou si la courroie est cassée ou détendue, faire contrôler le véhicule par le Concessionnaire.

DÉMARRAGE DU MOTEUR EN POUSSANT LE VÉHICULE (Moteur L28)

Mettre le levier de passage de vitesses en second ou troisième rapport, le levier de transfert en «**2H**» et les désaccoupleurs des roues avant en position «**FREE**», puis maintenir la pédale d'embrayage enfoncée à fond.

Appuyer sur la pédale d'accélérateur **jusqu'à mi-course.**

Lorsque le véhicule atteigne une vitesse de 16 km/h environ, amener la clef de contact en position «**ON**» (branchée) et relâcher la pédale et d'embrayage pour démarrer le moteur.

Ne pas tâcher de démarrer le moteur en remorquant le véhicule, puisque la saillie en avant pourrait faire heurter le véhicule contre la voiture traînante.

DÉMARRAGE DU MOTEUR EN POUSSANT LE VÉHICULE (Moteurs diesel)

Pour démarrer le véhicule en le poussant, porter la clef de contact en position «**ON**» jusqu'à ce que le témoin optique des bougies de préchauffage s'éteigne et dès lors la ramener en position «**OFF**».

Répéter cette manoeuvre «**ON-OFF**» deux ou trois fois et laisser enfin le commutateur en position «**ON**». Engager le second ou le troisième rapport de la boîte de vitesses, amener le levier de transfert en «**2H**» et les désaccoupleurs des roues avant en position «**FREE**», puis maintenir la pédale d'embrayage enfoncée à fond. **Presser la pédale d'accélérateur au plancher sur les moteurs SD33 et SD33T.**

Quant aux moteurs A4.28-II et A4.28T NE PAS APPUYER SUR LA PÉDALE D'ACCÉLÉRATEUR, par contre tirer à fond la commande de démarrage à froid.

Maintenir la clef de contact en position «**ON**».

Lorsque le véhicule aura atteint une vitesse de 16 km/h environ, relâcher doucement la pédale d'embrayage pour démarrer le moteur.

Ne pas tâcher de démarrer le moteur en remorquant le véhicule, puisque la saillie en avant pourrait faire heurter le véhicule contre la voiture trainante.

DÉMARRAGE A L'AIDE DE LA BATTERIE D'UN AUTRE VÉHICULE

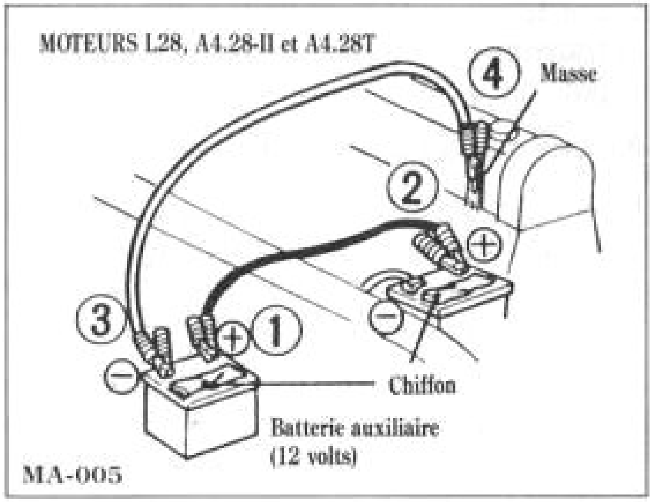

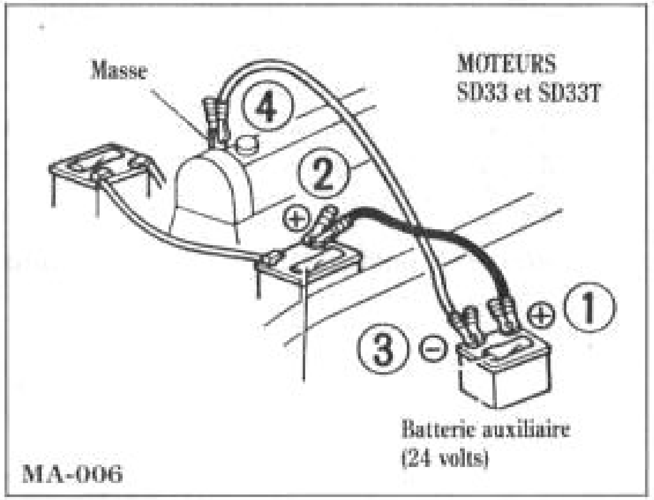

Nettoyer les bornes de la batterie et le crochet de levage du moteur; celui-ci doit être exempt de peinture.

La tension de la batterie auxiliaire doit être de 12 volts pour les moteurs L28, A4.28-II et A4.28T, ainsi que de 24 volts pour les moteurs SD33 et SD33T.

1. Afin d'éviter le danger d'explosion, déposer les bouchons des deux batteries et poser un chiffon sur les orifices (Batteries de bas entretien).
2. Connecter les câbles à pinces selon l'ordre numérique indiqué dans la figure.

Ne pas connecter les câbles de façon incorrecte. Un branchement erroné endommagerait les systèmes de charge des deux véhicules.

3. Mettre en marche le moteur du véhicule dépanneur et le faire fonctionner par quelques minutes.
4. Maintenir le moteur du véhicule dépanneur au régime de 2.000 tr/mn et procéder au démarrage du moteur du véhicule propre suivant la méthode normale.

REMORQUAGE DU VÉHICULE

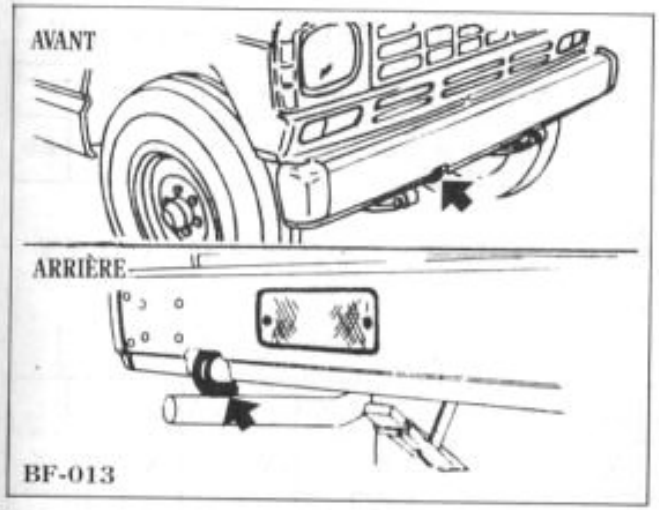

Le remorquage au moyen des crochets d'attelage ne doit s'effectuer que sur de distances courtes.

Lorsqu'il arrive de remorquer un autre véhicule il faudra tenir compte des réglementations et des lois locales concernant le remorquage.

- Si la boîte de vitesses, la boîte de transfert ou les arbres de transmission sont endommagés, utiliser une dépanneuse pour effectuer le remorquage.
- Relâcher le frein de stationnement et mettre les leviers de la boîte de vitesses et de la boîte de transfert dans la position «N» (point mort).
- La clef de contact doit demeurer en position «**OFF**» afin d'éviter le blocage du verrou de direction.

  Faire fonctionner les clignotants, les feux de position, etc., si nécessaire.

Z.one.Datsun

Guide D'entretien Périodique

OPERATIONS D'ENTRETIEN À exécuter aux cadences kilométriques spécifiées dans ce tableau			MOTEURS				CADENCES D'ENTRETIEN PÉRIODIQUE Nombre de kilomètres en milliers										
			L28	SD33 et SD33T	A4.28-II	A4.28T	Cont. grat.	10	20	30	40	50	60	70	80	90	100
ENTRETIEN SOUS LE CAPOT MOTEUR																	
Vérifier serrage vis culasse et collecteurs			X	X	X	X	X										
Régler jeu aux culbuteurs soupapes admission et échappement			X	X	X	X	X		X		X		X		X		X
Vérifier état et tension courroies moteur			X	X	X	X	X	X	X	X	X	X	X	X	X	X	X
Vérifier système ventilation forcée carter moteur (P.C.V.)			X		X	X			X		X		X		X		X
Nettoyer à l'essence cuve décantation reniflard					X	X			Tous les 60.000 km								
ALIMENTATION	Contrôler filtre pompe électrique		X		X	X			Tous les 40.000 km								
	Contrôler serrage vis carburateur		X				X										
	Vérifier tuyauteries souples et rigides et raccords système combustible		X	X	X	X			Tous les 40.000 km								
	Elément filtre à air (à papier sec)	Nettoyer (1)			X	X			Tous les 8.000 km								
	(à papier sec)	Remplacer (1)			X	X			Tous les 40.000 km								
	(à papier visqueux)	Remplacer (1)	X	X					Tous les 30.000 km								
	Remplacer filtre à combustible	(1)	X	X					Tous les 40.000 km								
					X	X			Tous les 30.000 km								
	Lubrifier diaphragme			X				X	X	X	X	X	X	X	X	X	X
	Vidanger bol décantation d'eau				X	X		X	X	X	X	X	X	X	X	X	X
	Nettoyer et vérifier injecteurs	(3)		X	X	X						X					X

Z.one.Datsun

OPÉRATIONS D'ENTRETIEN À exécuter aux cadences kilométriques spécifiées dans ce tableau			MOTEURS				CADENCES D'ENTRETIEN PÉRIODIQUE Nombre de kilomètres en milliers										
			L28	SD33 et SD33T	A4.28-II	A4.28T	Cont. grat.	10	20	30	40	50	60	70	80	90	100
ENTRETIEN SOUS LE CAPOT MOTEUR (suite)																	
REFROIDISSEMENT	Liquide refroidissement	Contrôler niveau	X	X	X	X	Tous les jours										
		Vidanger	X	X	X	X	Tous les ans ou tous les 40.000 km										
	Contrôler état conduites circuit refroidissement		X	X	X	X			X		X		X		X		X
	Nettoyer extérieur faisceau radiateur		X	X	X	X			X		X		X		X		X
LUBRIFICATION	Vidanger huile moteur		X				X	X	X	X	X	X	X	X	X	X	X
		(2)		X		X	Tous les 5.000 km ou tous les 3 mois										
					X		Tous les 8.000 km										
	Remplacer filtre à huile		X	X		X	X	X	X	X	X	X	X	X	X	X	X
		(2)			X		X	Tous les 8.000 km									
	Contrôler niveau huile		X	X	X	X	Tous les jours										
ALLUMAGE	Vérifier réglage ralenti		X				X	X	X	X	X	X	X	X	X	X	X
				X	X	X	X		X		X		X		X		X
	Contacts du rupteur	Vérifier	X					X		X		X		X		X	
		Remplacer	X						X		X		X		X		X
	Régler calage allumage		X				Tous les 40.000 km										
	Bougies d'allumage	Vérifier	X					X		X		X		X		X	
		Remplacer	X						X		X		X		X		X
	Réviser système allumage		X				Tous les 40.000 km										
Vérifier le niveau d'huile de la servo-direction				X			X	X	X	X	X	X	X	X	X	X	X

Z.one.Datsun

OPÉRATIONS D'ENTRETIEN À exécuter aux cadences kilométriques spécifiées dans ce tableau			CADENCES D'ENTRETIEN PÉRIODIQUE Nombre de kilomètres en milliers									
			Cont. grat.	10	20	30	40	50	60	70	80	90	100
ENTRETIEN SOUS LE VÉHICULE													
Vérifier systèmes de freins, embrayage, admission et échappement pour constater d'éventuelles fuites, fissures ou détérioration				X	X	X	X	X	X	X	X	X	X
Contrôler et parfaire niveau ou vidanger huile boîte vitesses, boîte transfert et ponts avant et arrière	Contrôler niveau			X	X	X		X	X	X		X	X
	Vidanger						X				X		
Examiner visuellement état boîte vitesses, boîte transfert, timonerie direction, suspension, arbres transmission et ponts avant et arrière		(4)	X		X		X		X		X		X
Contrôler serrage fixations ensembles mécaniques au châssis			X		X		X		X		X		X
Contrôler amortisseur hydraulique de direction					X		X		X		X		X
ENTRETIEN EXTÉRIEUR ET INTÉRIEUR													
FREINS ET EMBRAYAGE	Vérifier fonctionnement servofrein		Tous les 30.000 km										
	Contrôler et éventuellement rétablir niveau réservoirs freins et embrayage			X	X	X	X	X	X	X	X	X	X
	Contrôler et régler embrayage				X		X		X		X		X
	Contrôler usure ou déterioration plaquettes frein ou autres pièces freins AV	(5)		X	X	X	X	X	X	X	X	X	X
	Contrôler usure, fuites ou détérioration tambours ou autres pièces freins AR	(6)			X		X		X		X		X
	Vérifier et régler course libre pédales frein et embrayage			X	X	X	X	X	X	X	X	X	X
	Contrôler et éventuellement régler course levier frein stationnement		X	X	X	X	X	X	X	X	X	X	X

Z.one.Datsun

OPÉRATIONS D'ENTRETIEN À exécuter aux cadences kilométriques spécifiées dans ce tableau		CADENCES D'ENTRETIEN PÉRIODIQUE Nombre de kilomètres en milliers										
		Cont. grat.	10	20	30	40	50	60	70	80	90	100
ENTRETIEN EXTÉRIEUR ET INTÉRIEUR (suite)												
TRANSMISSION	Contrôler fixations carrosserie au châssis			X		X		X		X		X
	Lubrifier serrures et charnières portières (5)			X		X		X		X		X
	Graisser joints cardan arbres transmission		X	X	X	X	X	X	X	X	X	X
	Vérifier suspension et brides ressorts à lames			X		X		X		X		X
	Vérifier serrage écrous roues	X	Tous les 30.000 km									
	Nettoyer et graisser roulements roues arrière		Tous les 60.000 km									
	Contrôler jeu roulements roues arrière		Tous les 30.000 km									
	Graisser jumelles ressorts à lames avant		X	X	X	X	X	X	X	X	X	X
	Graisser supports de fusées (5)			X		X		X		X		X
	Graisser joints homocinétiques pont avant		X	X	X	X	X	X	X	X	X	X
	Vérifier état et pression pneus y compris celui de secours		X	X	X	X	X	X	X	X	X	X
ÉLECTRICITÉ	Contrôler état de charge batterie		Tous les 30.000 km									
	Nettoyer et enduire les cosses batterie de vaseline			X		X		X		X		X
	Contrôler niveau électrolyte batterie (Moteurs A4.28-II, A4.28T et L28)		Tous les mois									
	Réviser alternateur et démarreur		Tous les 60.000 km									

Z.one.Datsun

REMARQUES: (1) Si le véhicule roule par des itinéraires poussiéreux, ces intervalles devront être raccourcis.

(2) Dans les cas suivants d'utilisation laborieuse, faire le remplacement tous les 5.000 km.
• Principalement sur petits parcours. • Conduite en ville. • Sur zones poussiéreuses.

(3) Si le moteur manque de puissance ou s'il se produit émission de fumées noires, contrôler et éventuellement régler le tarage des injecteurs et la forme de pulvérisation.

(4) Dans les conditions d'utilisation spécifiées ci-dessous, contrôler tous les 5.000 km.
• Conduite dans des milieux où l'on répand du sel ou d'autres agents corrosifs. • Conduite sur routes boueuses. • Conduite dans le désert.

(5) Lorsqu'on utilise le véhicule dans des zones où du sel ou d'autres matières corrosives sont répandues, contrôler ou graisser tous les 5.000 km ou tous les 3 mois, ce qui arrive en premier.

(6) Lorsqu'on utilise le véhicule dans des zones où du sel ou d'autres matières corrosives sont répandues, contrôler tous les 10.000 km ou tous les 6 mois, ce qui arrive en premier.

Ce que vous pouvez faire vous-même

Lors d'une opération de révision ou d'entretien, il est recommandé de prendre les précautions suivantes:

- **Ne pas travailler pendant que le moteur est chaud.**
- **S'il était nécessaire de travailler le moteur fonctionnant, veiller à ce que les mains, les vêtements, les cheveux et les outils soient écartés du ventilateur et des courroies d'entraînement.**
- **Ne pas rester sous le véhicule si celui-ci n'est soutenu que par le cric élévateur.**
- **Ne pas approcher de flammes ni provoquer d'étincelles près de la batterie ou du réservoir à combustible.**
- **S'il faut intervenir sur l'installation électrique, s'assurer que la clef de contact se trouve dans la position «OFF».**
- **S'il faut parfaire le niveau ou vidanger des lubrifiants ou des liquides de frein et d'embrayage, n'utiliser que ceux qui sont indiqués dans la section «Spécifications».**

Tenir compte du fait qu'un service incorrect peut provoquer des difficultés de fonctionnement du véhicule. C'est pourquoi il est recommandé, si possible, de s'adresser à un Concessionnaire ou Atelier Autorisé.

LIQUIDE DE REFROIDISSEMENT DU MOTEUR

RAPPORT EAU-ANTIGEL DU MÉLANGE RÉFRIGÉRANT

Température ambiante °C	Antigel	Eau douce
— 15	30 %	70 %
— 35	50 %	50 %

Si l'on prévoit une température ambiante inférieure à 0° C, utiliser le rapport eau-antigel (à base d'éthylèneglycol) adéquat à la température prévue la plus basse.

N'utiliser que de l'eau douce. Lorsque l'emploi d'antigel n'est pas nécessaire, ajouter de l'inhibiteur de corrosion à l'eau de refroidissement.

NOTA: Ne pas ajouter du liquide de refroidissement lorsque le moteur est chaud et à l'arrêt.

NIVEAU D'EAU DANS LE RADIATEUR OU DANS LE VASE D'EXPANSION

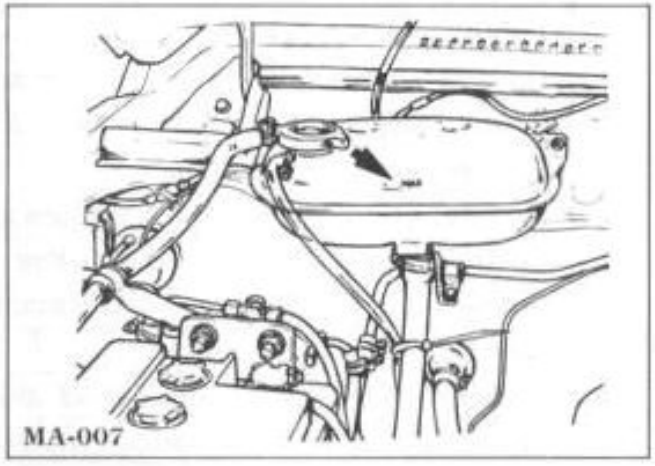

Lorsque le moteur est chaud, ne pas enlever le bouchon du radiateur, puisque la pression dont l'eau et/ou la vapeur sortirait pourrait provoquer des brûlures d'importance.

Vérifier le niveau du liquide de refroidissement dans le vase d'expansion lorsque le moteur est froid. Si le niveau est au-dessous du repère «**MIN**», le rétablir jusqu'au repère «**MAX**». Si le vase d'expansion est vide, vérifier le niveau dans le radiateur. Si le liquide de refroidissement n'atteint pas le niveau suffisant, faire l'appoint avec de l'eau pour le ramener à la hauteur du bouchon. Remplir aussi le vase d'expansion jusqu'au repère «**MAX**».

Zone Parson

VIDANGE DU LIQUIDE DE REFROIDISSEMENT DU MOTEUR

Afin d'éviter des **brûlures,** ne jamais vidanger l'eau lorsque le moteur est chaud.

1. Porter la commande de réglage de température du chauffage à la position «HOT» (tout à droite).
2. Déposer le bouchon du radiateur ou du vase d'expansion, ainsi que le bouchon de vidange afin de vider l'eau. Rincer ensuite le circuit de refroidissement.
3. Serrer fermement le bouchon de vidange.
4. Remplir le radiateur de liquide de refroidissement neuf jusqu'au goulot de remplissage. Remplir le vase d'expansion jusqu'au repère «**MAX**». Reposer le bouchon du radiateur.
5. Mettre le moteur en marche pendant un temps suffisant.
6. Arrêter le moteur et, une fois refroidi, parfaire le niveau du radiateur jusqu'au goulot de remplissage et remplir le vase d'expansion jusqu'au repère «**MAX**».
7. Vérifier s'il n'y a pas de fuites.

NIVEAU D'HUILE DU MOTEUR

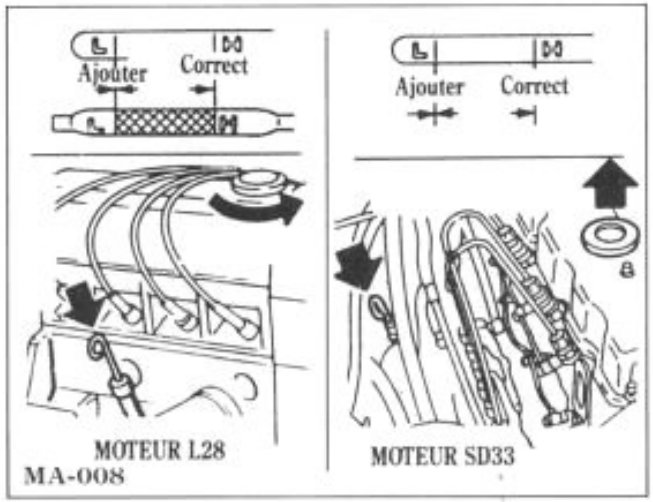

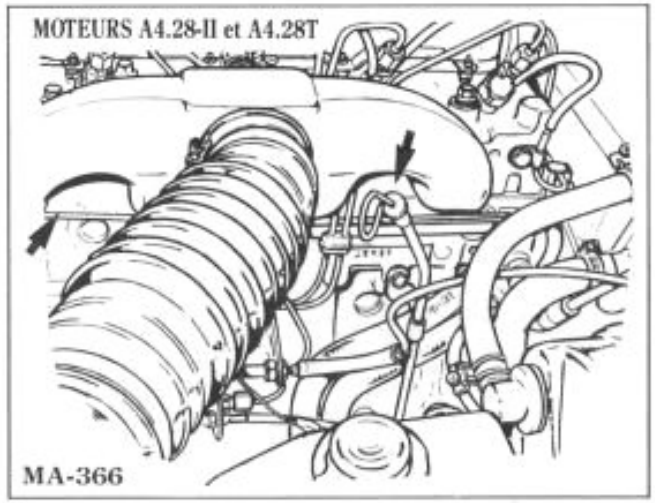

Lorsque le moteur a atteint sa température normale de fonctionnement, attendre quelques minutes après l'arrêt du moteur pour que l'huile coule dans le carter, puis vérifier le niveau.

1. Stationner le véhicule sur sol horizontal.
2. Sortir la jauge et l'essuyer avec du papier non pelucheux.
3. Remettre la jauge et la tirer de nouveau.
4. Le niveau devra être compris entre les repères «**H**» et «**L**» (moteur à essence) ou entre les entailles de la jauge (moteur diesel). Si le niveau est à la hauteur du repère «**L**» (limite minimale), ou plus bas, faire l'appoint d'huile à travers le goulot de remplissage jusqu'à laisser le niveau 2 mm environ au-dessous du repère «**H**» (limite maximale).

   La limite maximale ne doit être dépassée en aucun cas.

ZoneDatsun

REMPLACEMENT DU FILTRE ET DE L'HUILE MOTEUR

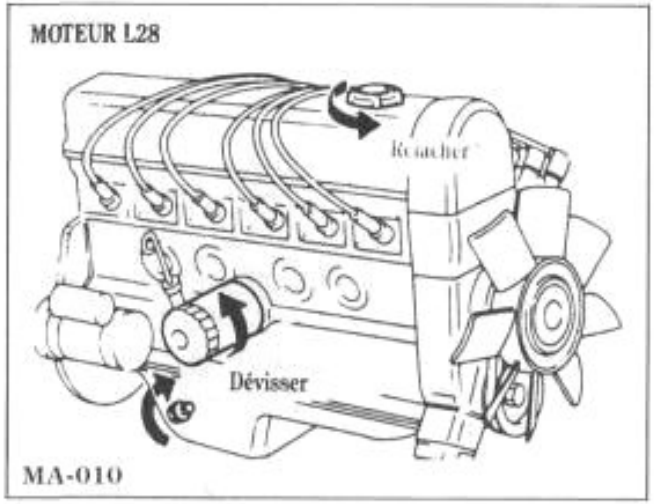

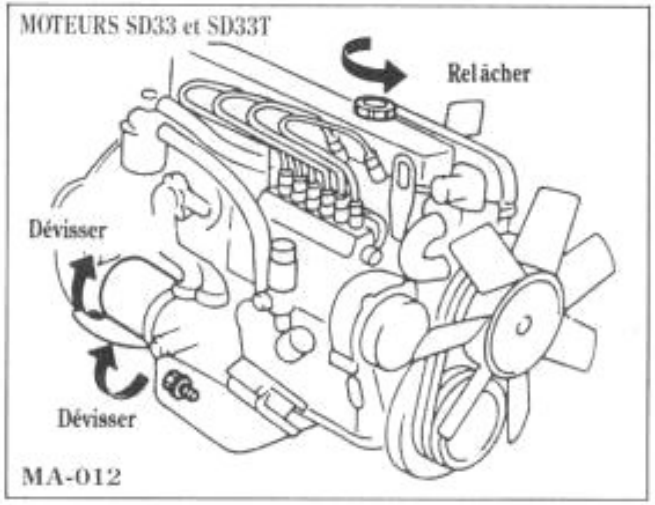

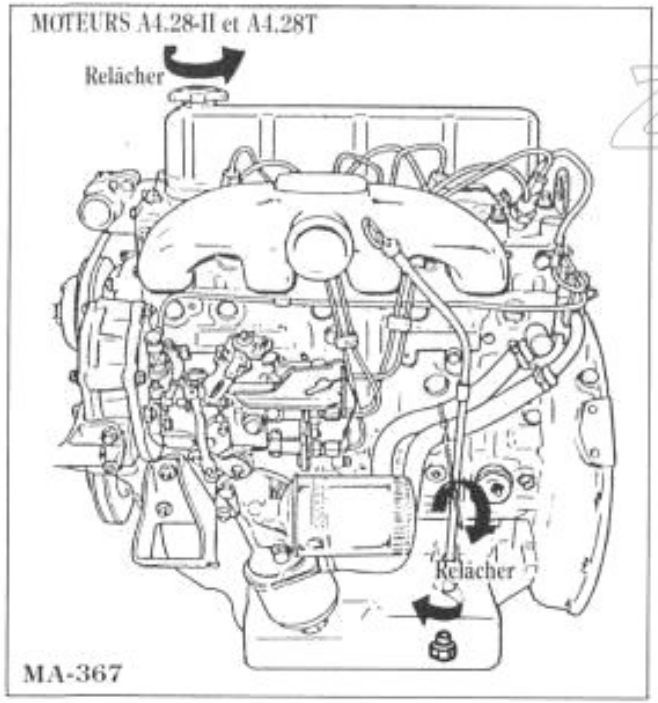

Le filtre et l'huile moteur doivent être remplacés à des intervalles réguliers. Voir page 5-1.

Z.One.Datsun

- **Veiller à ne pas se brûler, car il se peut que l'huile moteur soit très chaude.**
- **Visser le filtre à huile jusqu'à sentir une légère résistance. Après cela, le serrer de 2/3 de tour en plus.**
- **Le plein d'huile fait et le bouchon fermement remis en place, démarrer le moteur pour que celui-ci atteigne sa température normale de fonctionnement. Le stopper ensuite et attendre quelques minutes. Verifier le niveau derechef et le parfaire si nécessaire.**

REMPLACEMENT DES BOUGIES D'ALLUMAGE

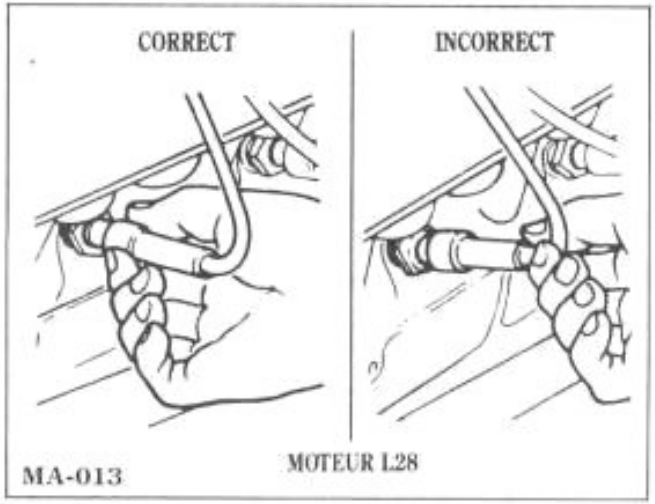

ATTENTION:

- Pour les débrancher, tirer sur la douille, pas sur les fils. Repérer tous les câbles afin qu'ils retrouvent leur même position d'origine.
- Avant de mettre en place des bougies neuves, vérifier si elles sont du type recommandé page 7-3, ou bien identiques à celles montées en production.

VIDANGE DE L'EAU DU FILTRE À COMBUSTIBLE

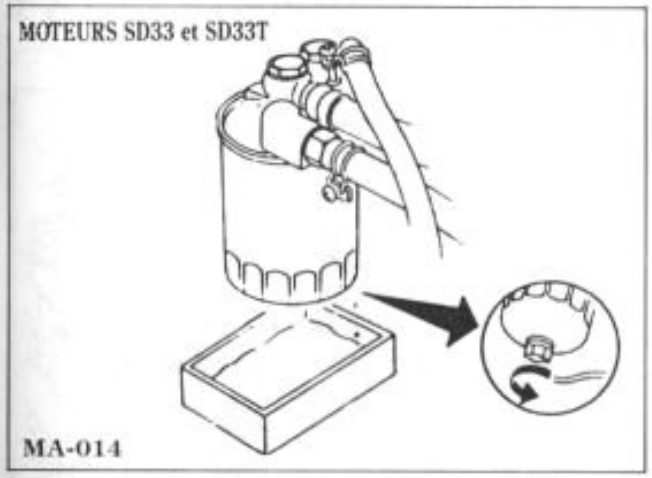

MODÈLES POURVUS DE TÉMOIN OPTIQUE DE CONTRÔLE DU FILTRE À COMBUSTIBLE

Si le témoin de contrôle du filtre à combustible s'allume à n'importe quel instant, vider l'eau accumulée dans le filtre à combustible.

Procéder comme indiqué ci-dessous.

1. Débrancher le connecteur du faisceau de câbles.
2. Poser un récipient sous le véhicule.
3. Ouvrir la vis papillon de vidange.
4. Dès que l'eau est complètement vidée, serrer la vis de vidange.
5. Désaérer le système de combustible. Voir «PURGE DU CIRCUIT DE COMBUSTIBLE», page 6-5.

Z.one.Datsun

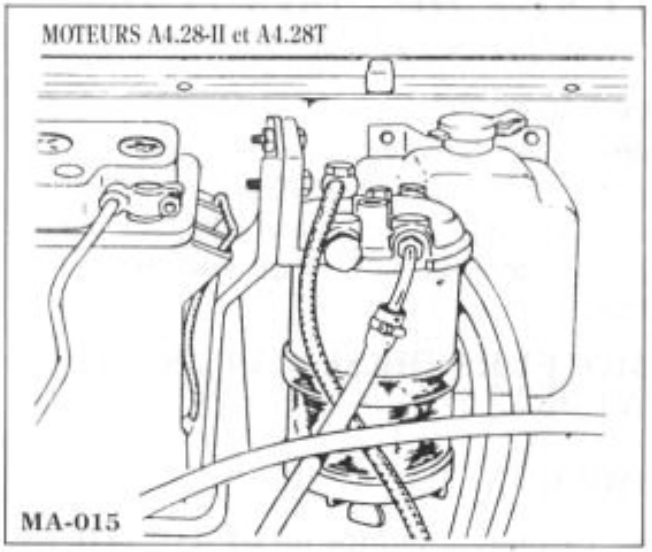

Pour la vidange de l'eau, procéder de la façon suivante:

1. Poser un récipient sous le bol décanteur.
2. Dévisser de deux tours la vis à ailettes.
3. Après avoir purgé l'eau totalement, visser de nouveau la vis à ailettes.

La désaération du système n'est pas nécessaire.

PURGE DU CIRCUIT DE COMBUSTIBLE

Occasionnellement, s'il arrive que l'air pénètre dans le système de combustible, soit parce qu'il a été l'objet d'une intervention soit par suite d'une panne sèche, il faudra prendre les précautions suivantes avant d'effectuer la désaération:

MOTEURS DIESEL A4.28-II ET A4.28T

IMPORTANT:

- **Ce moteur équipe un DISPOSITIF DE PURGE AUTOMATIQUE aidant au démarrage, malgré que le véhicule ait roulé sans combustible. Par conséquent, cela rend inutile la purge des circuits tant de haute que de basse pression.**

Pour la purge automatique opérer comme suit.

1. Faire le plein de combustible.
2. Actionner la pompe électrique en portant la clef de contact en position «**ON**».
3. Attendre quelques secondes jusqu'à ce que la pompe électrique remplisse le circuit.
4. Tourner la clef de contact sur la position de démarrage «**START**», pour la mise en marche du moteur.

MOTEURS SD33 ET SD33T

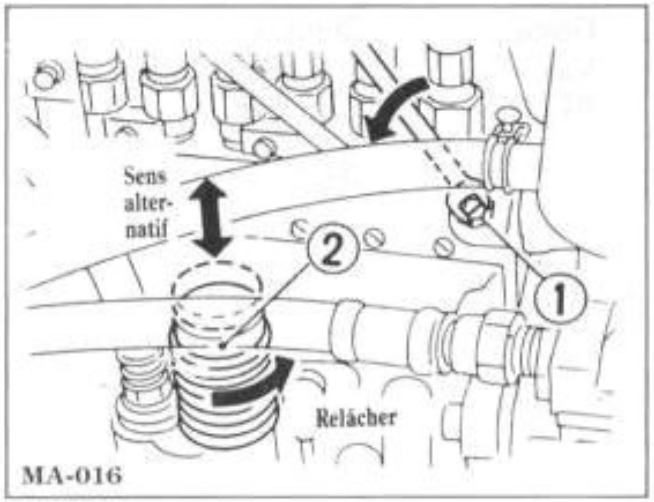

MA-016

1. Enlever le capuchon couvrant la pompe d'amorçage ②.
2. Desserrer la vis de purge ①.
3. Tourner la poire de la pompe d'amorçage ② sens inverse horloge.
4. Manoeuvrer la poire de la pompe d'amorçage ② alternativement jusqu'à ce que le combustible s'écoule sans air par la vis de purge ① .
5. Resserrer la vis de purge ①.
6. Presser et tourner la poire de la pompe d'amorçage sens horloge.
7. Reposer le capuchon.

LUBRIFICATION DU DIAPHRAGME DU RÉGULATEUR

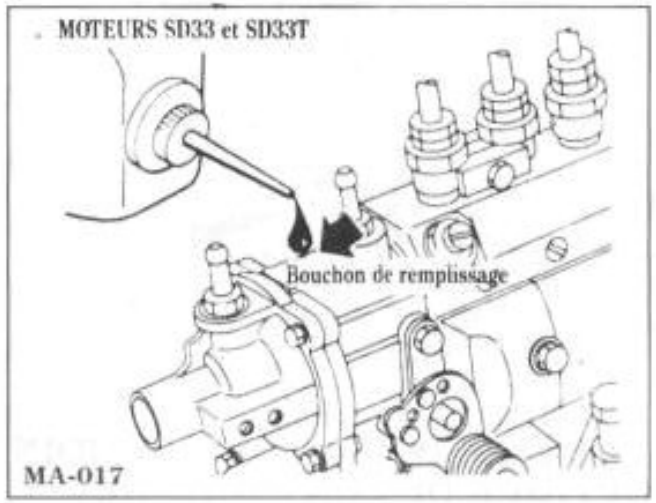

MA-017

À chaque vidange de l'huile moteur au plus tard, déposer trois ou quatre gouttes d'huile OL36V1 ou d'huile de foie de morue sur le diaphragme de la pompe d'injection. **Ne pas en verser plus de quatre gouttes.**

Il est conseillé que cette opération soit confiée aux soins du Concessionnaire.

NOTA: Le reste de la pompe d'injection est lubrifié par l'huile du circuit de lubrification du moteur.

Z.one.Datsun

NIVEAU DU LIQUIDE DE FREINS ET D'EMBRAYAGE

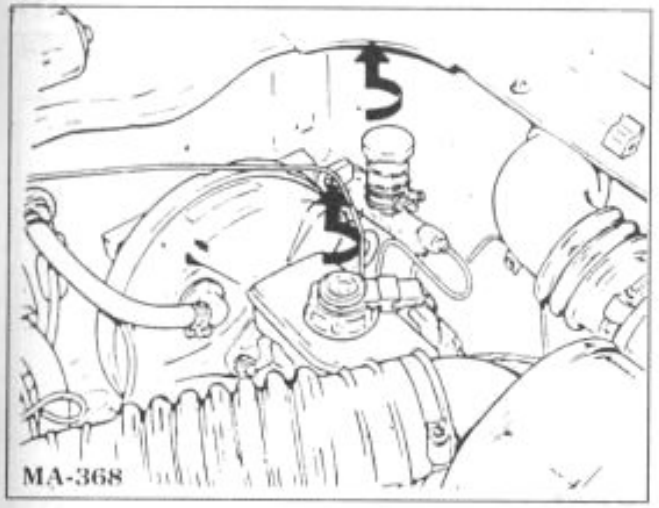

Vérifier le niveau du liquide dans chaque réservoir. Il doit être compris entre les repères «**MAX**» et «**MIN**» sur le réservoir. Si le niveau est au-dessous du repère «**MIN**» ou si le témoin de contrôle des freins s'allume (sur les modèles équipés de ce dispositif), faire l'appoint avec du liquide de freins recommandé pour ramener le niveau à la hauteur du repère «**MAX**».

- N'utiliser que de liquide de freins neuf. L' emploi de liquide de freins passé, usé ou de qualité douteuse peut risquer le fonctionnement des systèmes de débrayage et de freinage.
- Lorsqu'il s'avère nécessaire de rétablir fréquemment le niveau dans les réservoirs, il faut faire réviser ces systèmes sans délai en ayant recours au Concessionnaire.

NIVEAU D'HUILE DE LA DIRECTION ASSISTÉE

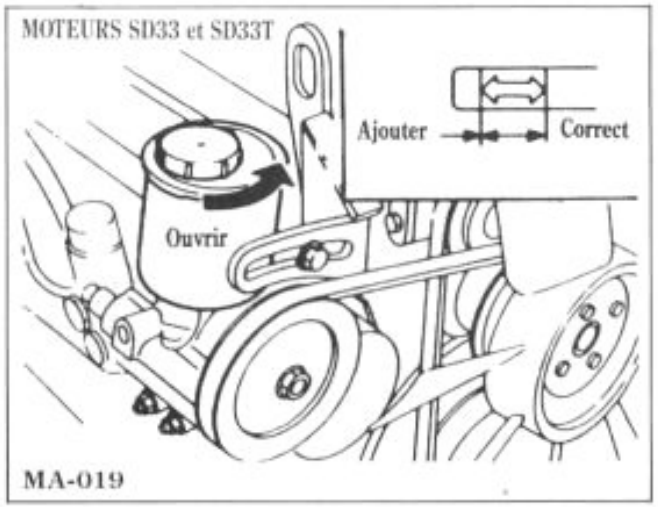

Contrôler le niveau d'huile dans le réservoir au moyen de la jauge lorsque celle-là est froide. Ajouter l'huile nécessaire pour rétablir le niveau à la hauteur du repère marqué sur la jauge.

Ne pas dépasser le niveau maximum.

Mettre le moteur en marche et s'assurer que les variations de niveau du liquide dans le réservoir de la pompe hydraulique sont inférieures à 2 mm.

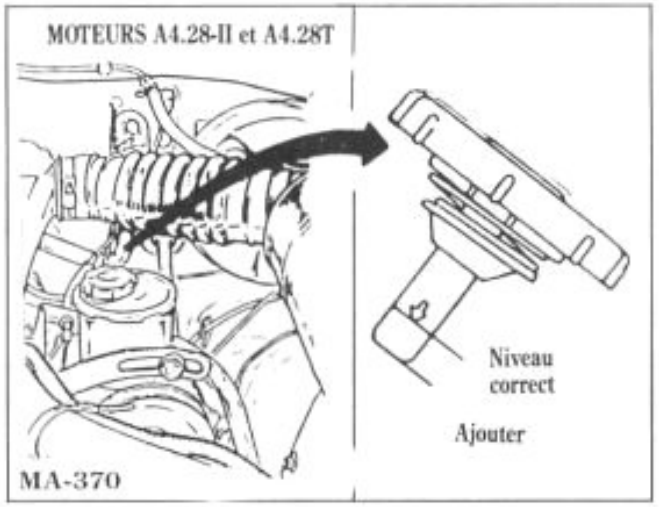

NOTA: Sur les modèles de direction assistée dont le bouchon du réservoir d'huile ne comporte pas de jauge, vérifier le niveau en se servant du repère frappé à l'intérieur du réservoir.

Z.one.Datsun

BATTERIE

PRECAUTION

- La partie extérieure de la batterie doit toujours être propre et sèche.
- S'assurer que les connexions des cosses sur les bornes sont propres et fermement serrées. La sulfatation doit être enlevée au bicarbonate de soude dissous dans l'eau ou bien à l'ammoniaque étendue.
- Si la voiture doit être remisée pendant plus de 30 jours, débrancher le câble de la borne négative (—) afin d'éviter que la batterie se d' écharge.

ATTENTION:

Ne pas approcher de flammes ni d'étincelles de la batterie. L'hydrogène dégagé par suite de l'activité de la batterie est explosif. Préserver les yeux, la peau, les vêtements et les surfaces peintes du contact de l'électrolyte. Après tout travail sur la batterie ou sur son capot, se laver soigneusement les mains. En cas de projection d'acide sur la peau, rincer aussitôt à l'eau claire pendant 15 minutes et s'adresser au médecin.

NIVEAU DE L'ELECTROLYTE

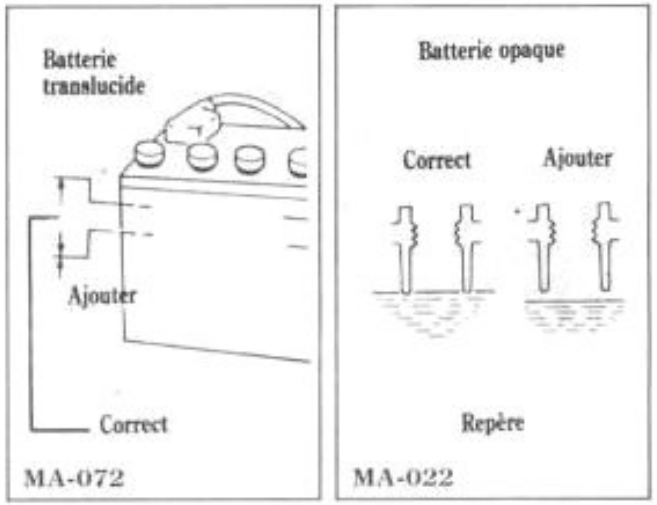

Batterie de bas entretien

Vérifier le niveau de l'électrolyte dans chaque élément. Faire l'appoint avec uniquement de l'eau distillée pour ramener le niveau à la hauteur du repère.

Ne pas dépasser le signe de niveau maximum.

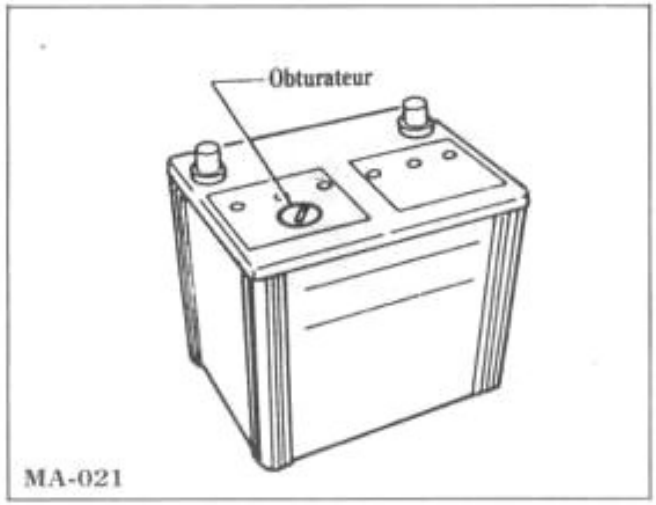

Batterie sans entretien

Si le véhicule est équipé d'avec batteries «sans entretien», il ne faut pas contrôler le niveau ni faire aucun remplissage en eau distillée.

Z.one Datsun

REMPLACEMENT DES BATTERIES

(Deux batteries de 12 V montées en série)

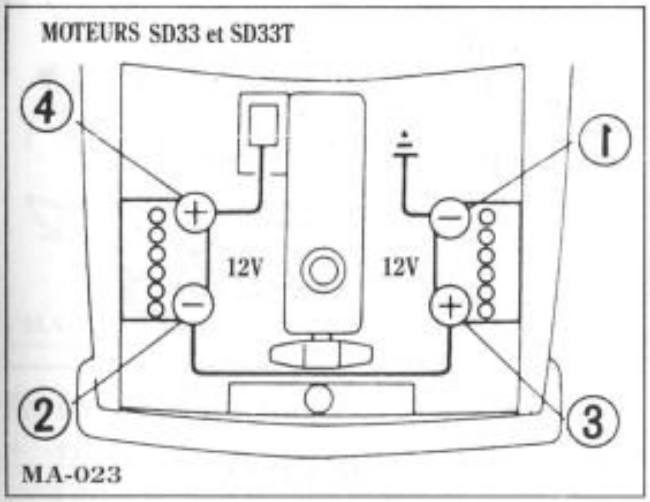

MA-023

1. Amener la clef de contact sur la position «**OFF**».
2. Débrancher les câbles des batteries suivant l'ordre numéroté. (Le véhicule vu de l'avant comme illustré sur la figure).
   - ① Borne négative (—) de la batterie gauche (la plus éloignée).
   - ② Borne négative (—) de la batterie droite (la plus proche).
   - ③ Borne positive (+) de la batterie gauche (la plus proche).
   - ④ Borne positive (+) de la batterie droite (la plus éloignée).

Respecter toujours cette séquence de débranchement pour ne pas provoquer un court-circuit.

3. Pour rebrancher les câbles invertir l'ordre de débranchement.

Z.one.Datsun

NIVEAU DU LIQUIDE DU LAVE-GLACE

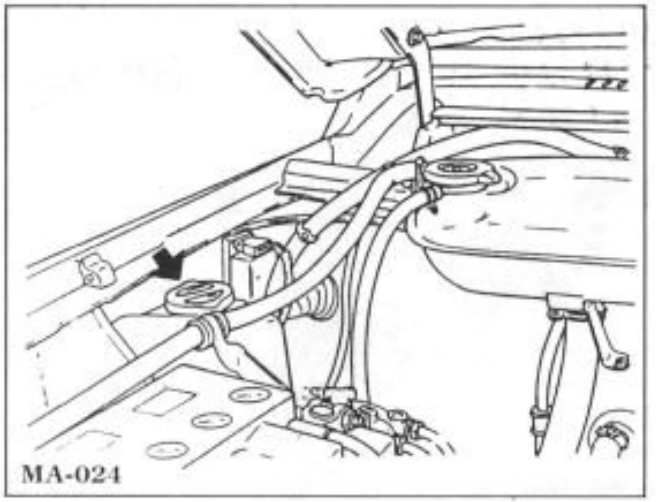
MA-024

Contrôler le niveau du liquide dans le réservoir et refaire le plein si nécessaire.

Utiliser un mélange d'eau et de liquide lave-glace, puisque l'eau elle seule n'est pas efficace pour nettoyer le pare-brise. En hiver, il est recommandé d'ajouter de l'antigel approprié au liquide lave-glace. Suivre les instructions du fabricant afin d'en ajouter la quantité correcte.

Ne pas ajouter de l'antigel du radiateur au liquide lave-glace. Cela serait très nocif à la peinture.

VÉRIFICATION DES COURROIES D'ENTRAÎNEMENT

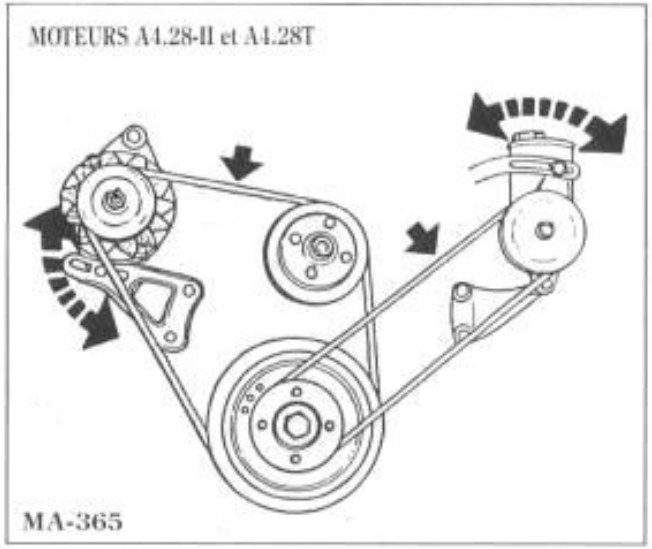

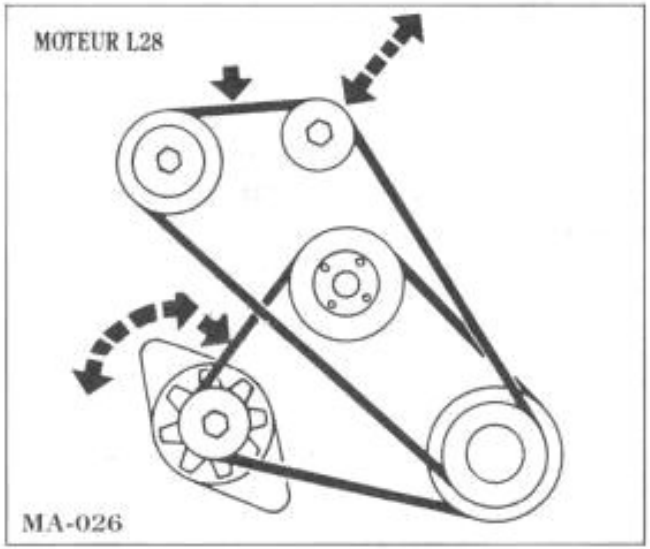

Fléchissement des courroies: 8 à 12 mm

Déplacer pour tendre ou détendre

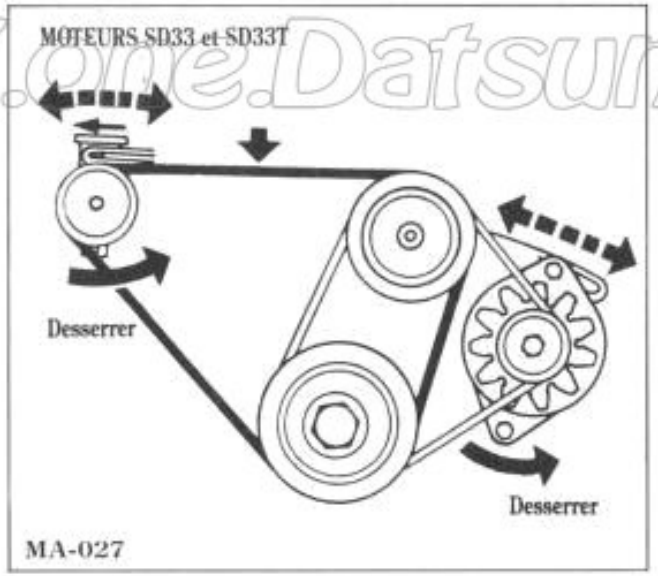

Vérifier que la clef de contact est en position «OFF» et le levier de passage de vitesses en point mort. Serrer le frein de stationnement.

1. Examiner chacune des courroies pour constater visuellement s'il y a des signes d'usure anormale, des fêlures, de l'effilochage ou du relâchement. Si l'on observe que la courroie est détendue ou en mauvais état, la faire régler ou remplacer par le Concessionnaire.
2. Faire vérifier régulièrement l'état et la tension des courroies, d'après le guide d'entretien établi dans ce livret. Voir page 5-1.

FILTRE À AIR

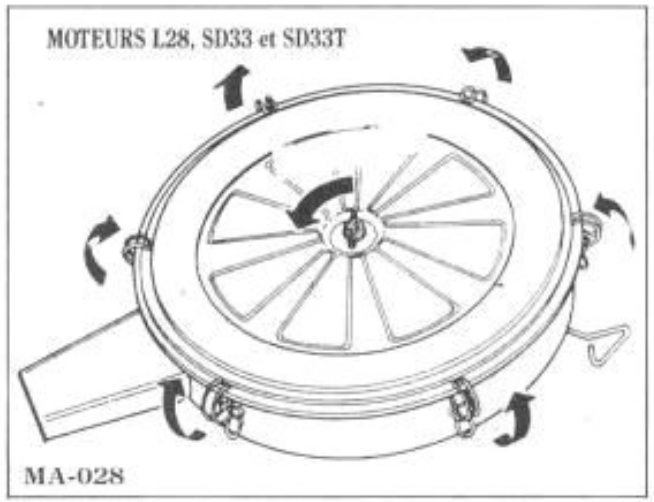

TYPE À PAPIER VISQUEUX

On ne doit, en aucun cas, nettoyer et réutiliser l'élément filtrant. Lorsque celui-ci est remplacé, nettoyer l'intérieur et le couvercle de la cuve avec un chiffon humide.

TYPE À PAPIER SEC

Vérifier l'état de l'élément filtrant. S'il est encrassé, le secouer pour enlever la poussière. S'il s'avère nécessaire, le remplacer par un élément neuf. Lorsqu'on contrôle l'élément, essuyer l'intérieur et le couvercle de la cuve avec un chiffon humide.

Z.one.Datsun

FILTRE À AIR (Moteurs A4.28-II et A4.28T)

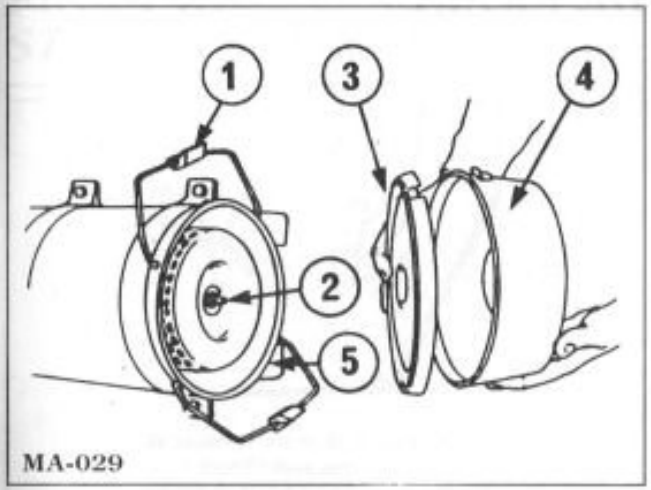

MA-029

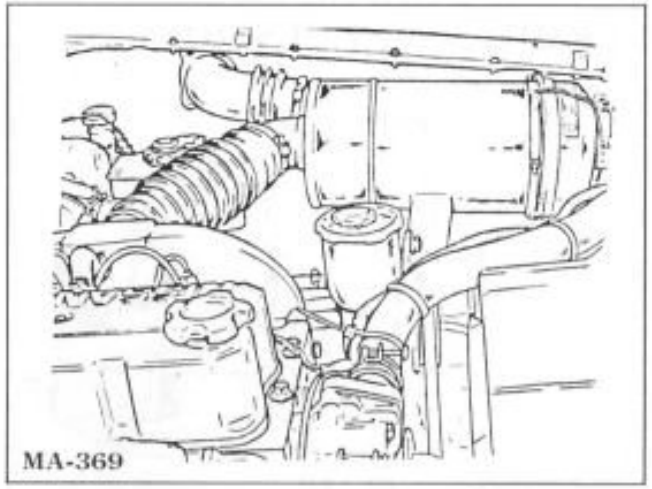
MA-369

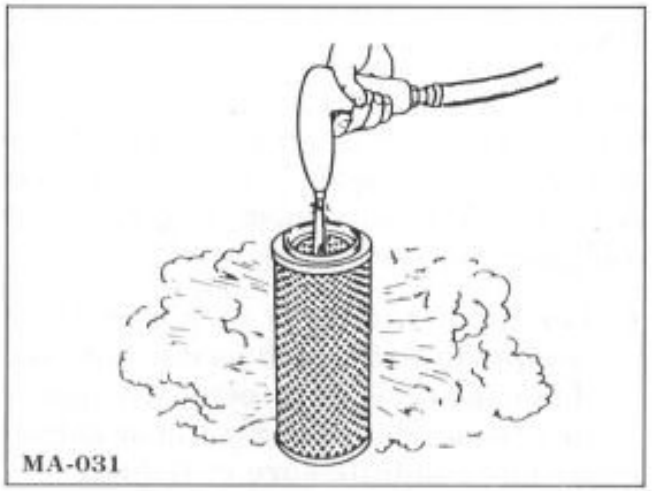
MA-031

Nettoyage du bac à poussière

1. Dégager les agrafes (1) et déposer l'ensemble couvercle-bac.
2. Séparer le couvercle (3) du bac (4).
3. Nettoyer la partie intérieure du bac et le couvercle, puis engager celui-ci dans le bac.
4. Monter cet ensemble sur le corps du filtre en vérifiant si le joint (5) est en bon état et s'assurer que la flèche-repère extérieure est orientée vers le haut. Fixer le bac au moyen des deux agrafes.

NOTA: On doit nettoyer le bac à poussière chaque fois que l'on fasse la vidange de l'huile moteur.

Remplacement de l'élément filtrant

1. Déposer l'ensemble couvercle-bac en dégageant les agrafes (1).
2. Ôter l'écrou (2) et déposer l'élément filtrant.
3. Nettoyer la partie intérieure du corps porte-filtre et de l'ensemble couvercle-bac (3) et (4).
4. Monter l'élément nettoyé au préalable (*) ou un élément neuf, en vérifiant si le joint en caoutchouc s'encastre correctement.

   (*) Pour nettoyer l'élément, appliquer de l'air à basse pression par son intérieur.
5. Serrer l'écrou de fixation de l'élément en vérifiant d'abord si le joint en caoutchouc de l'écrou (2) est en bon état.
6. Vérifier si le joint (5) est en bon état. Le remplacer dans le cas contraire.
7. Monter l'ensemble couvercle-bac avec la flèche-repère orientée vers le haut et le fixer au moyen des agrafes (1).

Remplacer l'élément aux kilométrages indiqués dans le Guide d'Entretien Périodique.

Zone Datsun

ROUES

PNEUS

Les pneus doivent être remplacés avant que la hauteur des reliefs soit inférieure à 3 mm ou quand on décèle de la détérioration ou des signes de vieillissement sur la bande de roulement ou sur les flancs.

- **Lorsqu'on remplace les pneus, tenir compte du fait que tous doivent être du même type, de la même marque et des mêmes dimensions, afin de garantir une conduite sûre et fiable.**
- **Ne pas monter à la fois de pneus radiaux et de pneus du type conventionnel.**

Pression de gonflage des pneus

Vérifier régulièrement la pression, mais uniquement lorsque les pneus sont FROIDS. Ne pas oublier la roue de secours. **Les pressions de gonflage correctes figurent sur l'autocollant appliqué sur l'intérieur du vide-poche et aussi dans le tableau en page 7-2.**

PERMUTATION DES ROUES

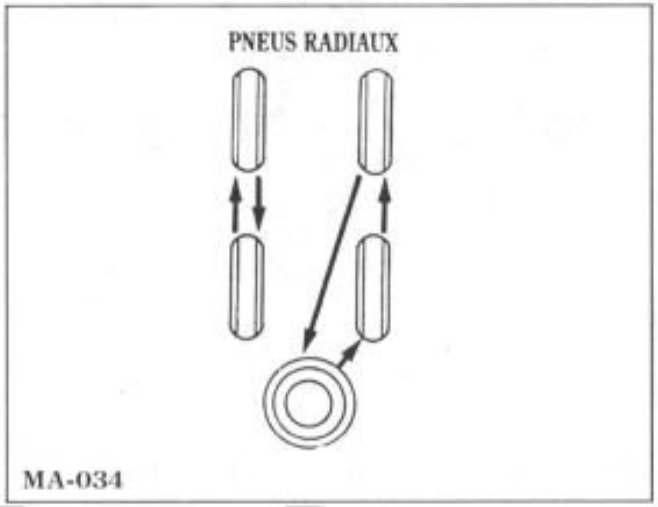

MA-034

Z.one.Datsun

La permutation régulière des roues (y compris celle de secours) régularise l'usure des pneus et entraîne une plus grande durée de ceux-ci. Effectuer cette permutation ainsi qu'il est indiqué dans la figure. On trouvera l'emplacement des points de levage pour la mise sur cric du véhicule au chapitre «CREVAISON D'UN PNEU», page 4-2

JANTES

S'il est nécessaire de remplacer des jantes, ne monter que de celles conformes aux spécifications.

COURSE DE LA PÉDALE DE FREIN

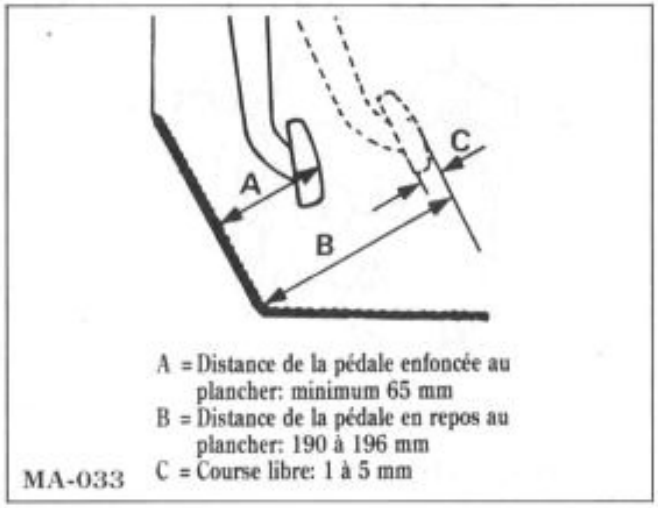

MA-033

Lorsqu'on appuie à fond sur la pédale de frein, la distance entre l'appui-pied de la pédale et le plancher doit être celle indiquée ci-dessus.

Quand cet écart approche ou est au-dessous du minimum spécifié, avoir recours au Concessionnaire ou Atelier Autorisé pour en faire le réglage.

COURSE DU LEVIER DU FREIN DE STATIONNEMENT

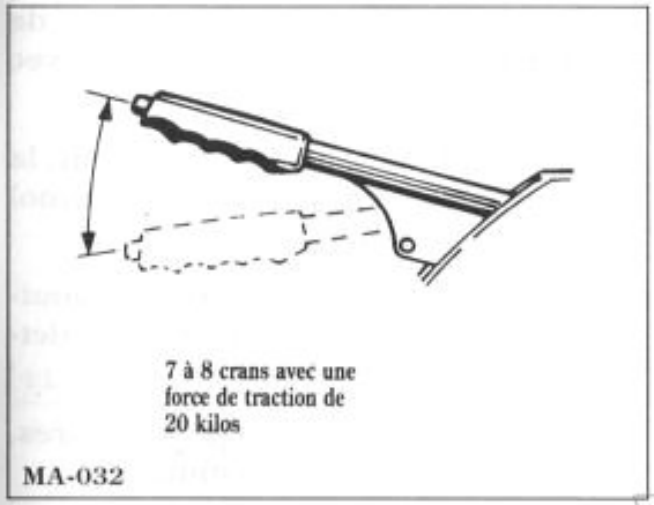

Vérifier périodiquement la capacité de retenue du frein de stationnement en arrêtant le véhicule sur une montée raide et en l'immobilisant avec seulement le frein de stationnement. Si l'efficacité du frein n'est pas satisfaisante, s'adresser au Concessionnaire pour que celui-ci en fasse la révision.

En partant de la position de frein relâché, tirer lentement le levier du frein de stationnement en comptant le nombre de déclics du cliquet. Si cette quantité n'est pas celle indiquée ci-dessus, s'adresser au Concessionnaire ou Atelier Autorisé pour faire effectuer le réglage.

BOÎTIER DES FUSIBLES

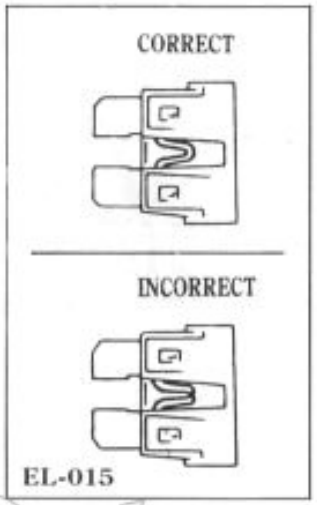

Si l'un des circuits devient hors service, il faut d'abord vérifier s'il s'agit d'un fusible grillé.

1. Déposer le fusible et l'examiner. Le remplacer s'il est grillé.

   Avant de remplacer un fusible, verifier son ampérage qui figure sur le couvercle du boîtier des fusibles.

   Ne jamais installer un fusible ayant un ampérage plus élevé que celui spécifié.

2. Si un fusible neuf se grille, il est probable qu'il y a un problème dans le système électrique. Avoir recours au Concessionnaire ou Atelier Autorisé pour le dépannage.

IDENTIFICATION

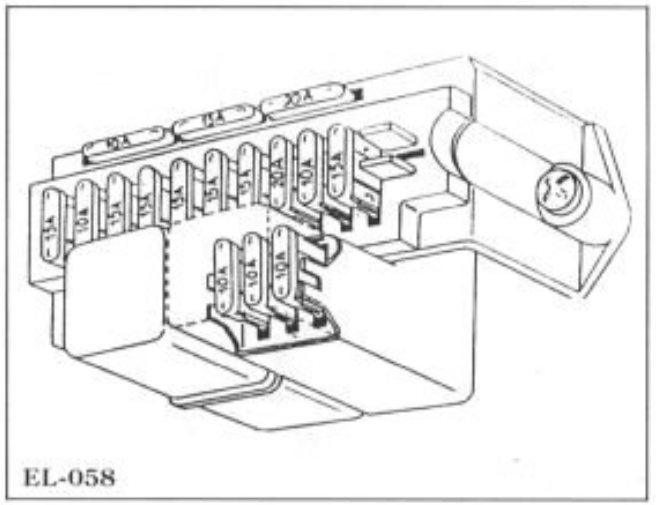

Sur les couvercles des fusibles on donne indication des circuits protégés par chaque fusible.

Zone Datsun

REMPLACEMENT DES BLOCS OPTIQUES ET DES AMPOULES

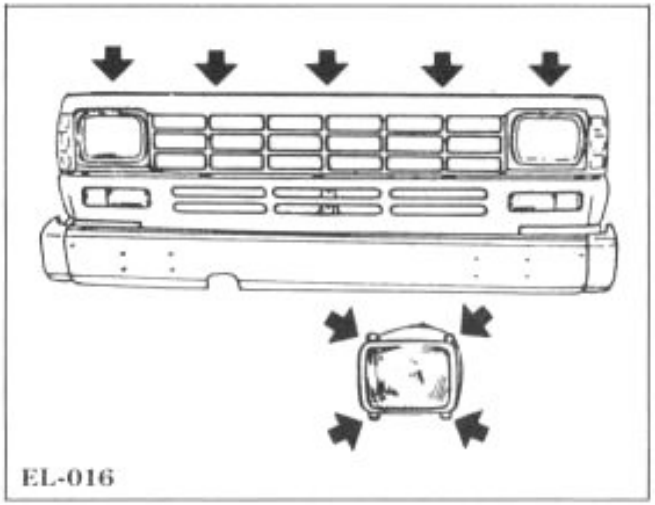

EL-016

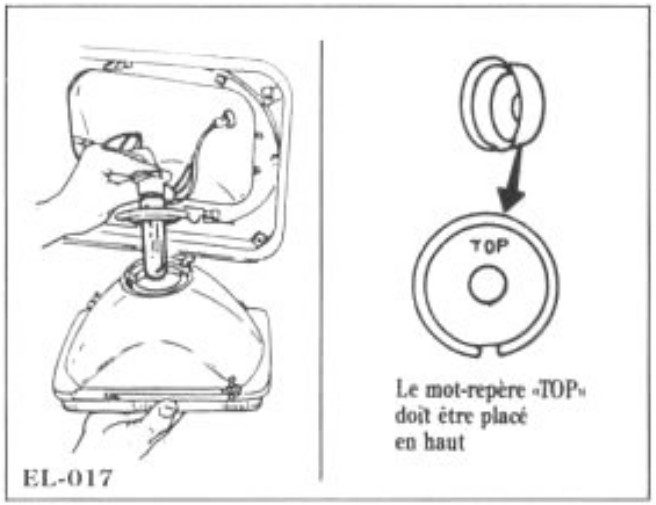

Le mot-repère «TOP» doit être placé en haut

EL-017

- **Ne pas toucher la partie en verre de l'ampoule à iode avec les mains, avec des gants sales, etc.**

  Si l'on la touche accidentellement, la nettoyer avec un coton imbibé d'alcool dès que possible.
- **Lorsqu'on pose le capuchon en caoutchouc, s'assurer que le mot «TOP» (lettres moulées) est en haut.**
- **Pour effectuer le réglage des phares, s'adresser au Concessionnaire.**

PHARES

Remplacement d'un bloc optique

1. Déposer la calandre.
2. Débrancher la fiche de l'ampoule et enlever le capuchon en caoutchouc.
3. Détacher le bloc optique de ses fixations.
4. Monter le bloc optique neuf en effectuant les opérations précédentes dans l'ordre inverse.

Z.one.Datsun

Remplacement d'une ampoule

1. Débrancher la fiche du culot de l'ampoule.
2. Déposer le capuchon en caoutchouc.
3. Dégager les deux agrafes fixant l'ampoule ou déposer l'arrêtoir en le pressant et en le tournant sens inverse horloge.
4. Sortir l'ampoule défectueuse et la jeter.
5. Monter l'ampoule neuve en procédant dans l'ordre inverse à la dépose.

ÉCLAIRAGE EXTÉRIEUR

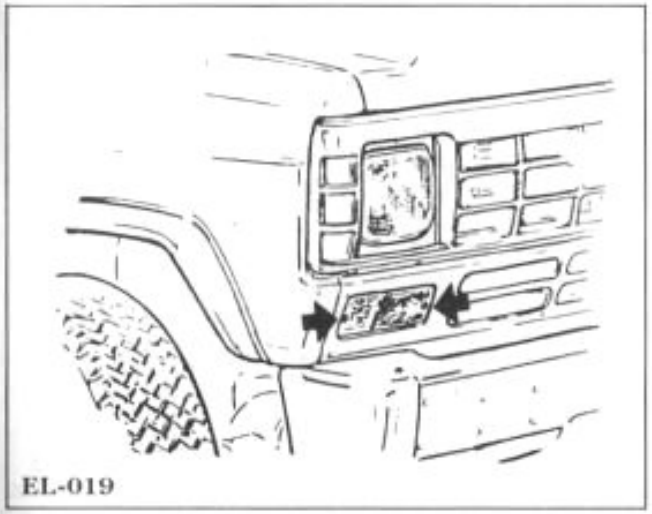
EL-019

Clignotants et feux de position avant

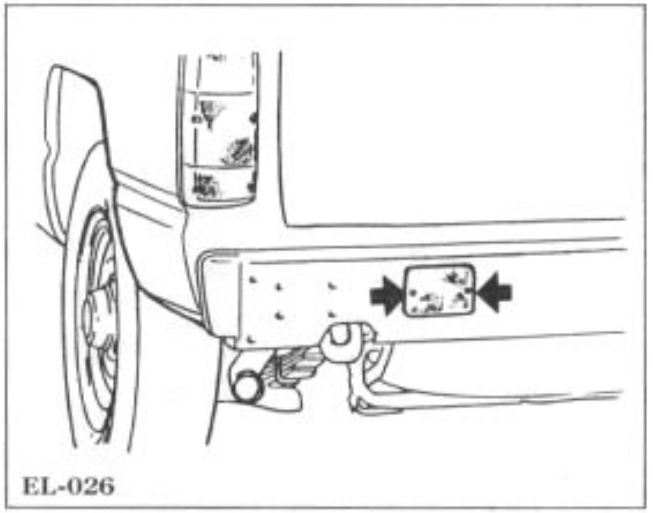
EL-026

Feux arrière de brouillard

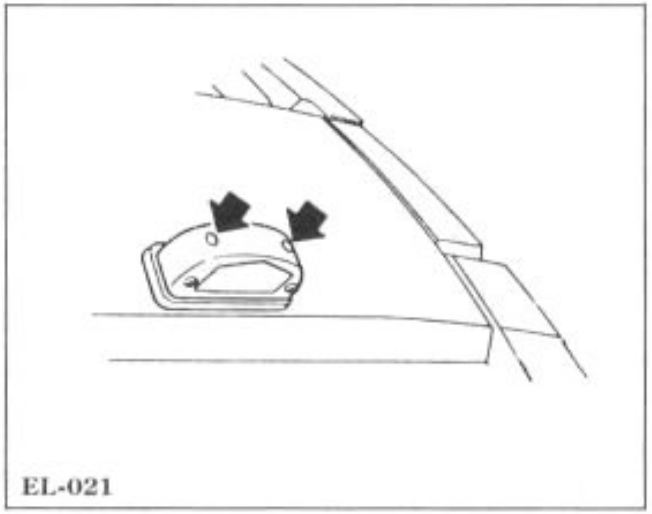
EL-021

Éclairage plaque minéralogique

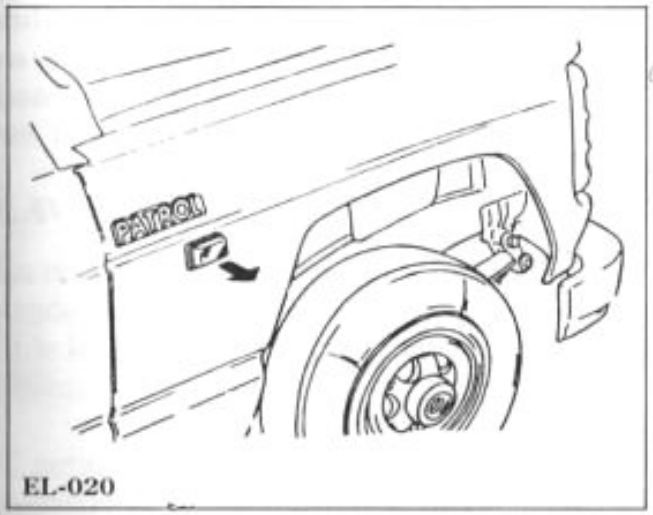

EL-020

Clignotant latéral

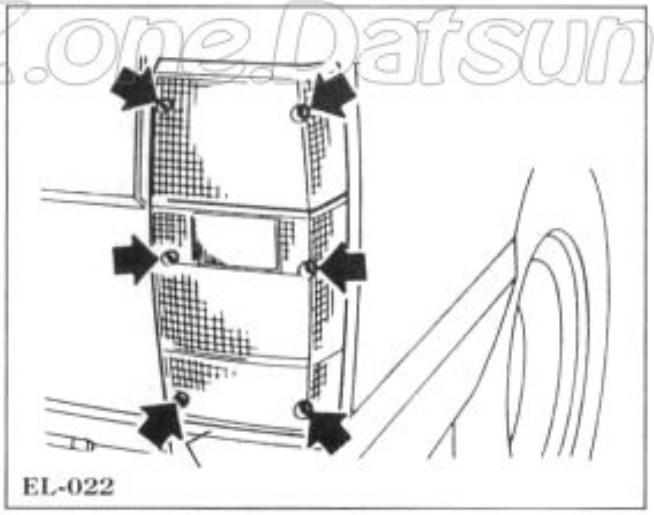
EL-022

Feux de position et clignotants arrière et feux de stop

Z.one Datsun

ÉCLAIRAGE INTÉRIEUR

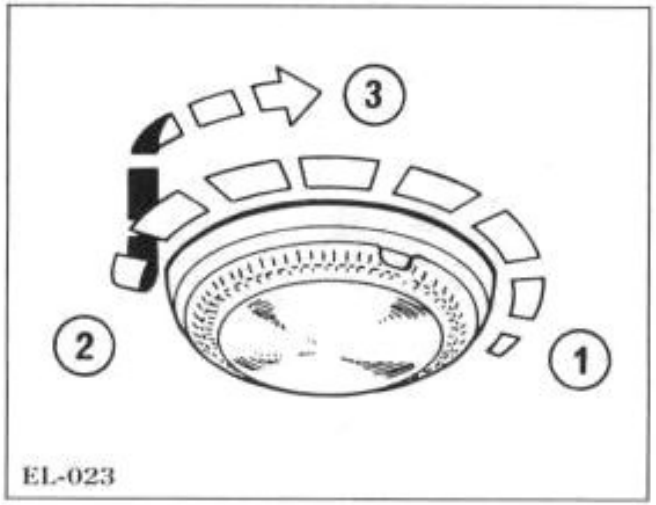

EL-023

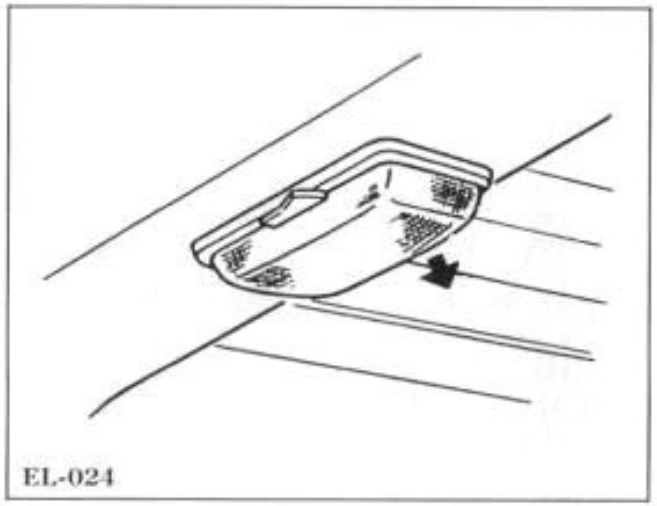
EL-024

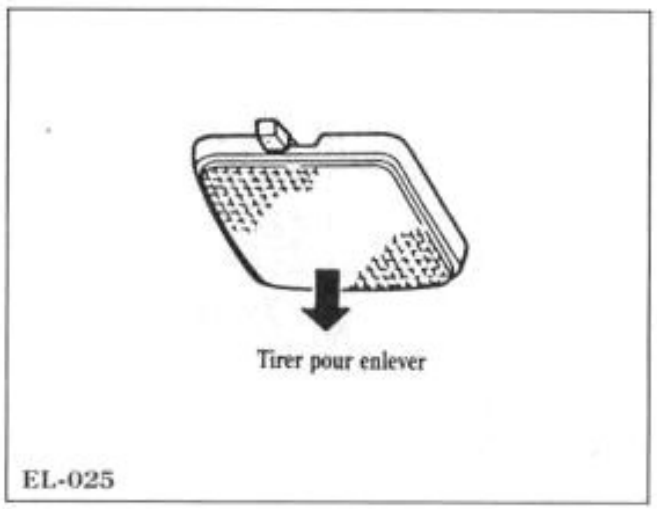

EL-025

- Tourner le plafonnier sens inverse horloge depuis sa position (1) jusqu'au point (2). Le pousser en haut (3) et le tourner légèrement sens horloge, ce qui permettra de l'enlever.
- Remplacer l'ampoule.
- Pour reposer, effectuer les opérations précédentes dans l'ordre inverse.

Z.one.Datsun

MA-035

Les soins et le maintien donnés au véhicule aideront à conserver à celui-ci toute sa valeur, tout en étant d'ailleurs une condition importante pour ne pas perdre les bénéfices assurés par la garantie.

LAVAGE

La protection la plus efficace contre les nuisances de l'environnement, c'est le lavage et le lustrage périodiques, surtout pendant l'hiver.

L' action du sel, du goudron, des polluants industriels atmosphériques, des sécrétions des insectes, de la sève des arbres et d'autres matières, devient d'autant plus nocive que ces substances demeurent plus de temps sur le véhicule.

Les brides internes, les soudures, les bords des portes et du capot, etc., sont les points les plus affectés par l'action du sel répandu sur la route. C'est pourquoi ces zones doivent être nettoyées régulièrement. Veiller à ce que les trous d'écoulement au bas des portes ne soient pas obstrués de corps étrangers.

TACHES SUR LA CARROSSERIE

Enlever le plus tôt possible les taches de goudron, d'huile, de poussière industrielle, d'insectes et de sève des arbres, puisque autrement la peinture peut être détériorée ou montrer des zones ternes. Utiliser des produits spéciaux de nettoyage disponibles dans les magasins d'accessoires d'automobile.

Ne pas utiliser de solvants chimiques.

ZoneDatsun

LUSTRAGE

L' application de cire et le polissage (deux fois par an au moins) protègent la peinture et en maintiennent le lustre.

SOUBASSEMENT

Dans les milieux où l'on répand du sel en hiver, il faut laver régulièrement le soubassement en vue d'éviter toute accumulation de crasse et de sel provoquant la corrosion des composants de la suspension et de dessous la carrosserie. Avant l'hiver et au printemps, on doit vérifier l'hermétisation du soubassement et la traiter adéquatement s'il s'avère nécessaire.

RETOUCHES DE PEINTURE

Vérifier constamment la peinture du véhicule et si l'on constate la présence de zones abîmées, les faire réparer aussitôt afin d'éviter des phénomènes de corrosion.

PIÈCES CHROMÉES

Nettoyer régulièrement toutes les pièces avec un produit de polissage pour maintenir leur lustre.

NETTOYAGE DE LA LUNETTE ARRIÈRE

Lorsque la lunette arrière est nettoyée du côté intérieur, n'utiliser ni d'outils affûtés ni d'agents de nettoyage abrasifs, étant donné que ceux-ci peuvent endommager les fils électriques du circuit de désembuage.

PIÈCES EN PLASTIQUE

Les pièces en plastique doivent être nettoyées au savon neutre en solution aqueuse. Si le nettoyage se révèle difficile, employer un produit approprié. Ne pas utiliser de solvants.

CEINTURES DE SÉCURITÉ

Voir page 1-7.

Spécifications

DIMENSIONS

Unité: mm

DÉNOMINATION \ MODÈLE		COURT TOIT BAS Hardtop	COURT TOIT SURÉLEVÉ High-roof Hardtop	LONG TOIT BAS Station Wagon	LONG TOIT SURÉLEVÉ High-roof Wagon
Longueur hors tout		4.105		4.725	
Largeur hors tout		1.690			
Hauteur hors tout		1.840	1.970	1.805	1.985
Empattement		2.350		2.970	
Voie avant		1.415			
Voie arrière		1.405			
Porte-à-faux avant		665			
Porte-à-faux arrière		1.090			
Garde au sol minimale	Sous P.T.C.	215 *1	215 *1	210 *1	210 *1
		200 *2		190 *2	190 *2
		205 *3		195 *3	—
	À vide	230 *1	230 *1	215 *1	215 *1
		215 *2		210 *2	210 *2
		220 *3		215 *3	—
Porte-à-faux maxi admissible		1.240			

*1 Modèle équipé de moteur A4.28-II
*2 Modèle équipé de moteur SD33
*3 Modèle équipé de moteur L28

Z.one.Datsun

POIDS

Unité: kg

MODÈLE			Moteur	Poids à vide	Charge totale	P.T.C.
Court	Toit bas	KPL260TX	A4.28T	1.800	480	2.280
		KPL260X	A4.28-II	1.790	490	
		KRL260FQ	SD33	1.885	565	2.450
		KRL260FTQ	SD33T	1.900	550	
		KML260FQ	L28	1.705	595	2.300
	Toit surélevé	JPL260X	A4.28-II	1.800	700	2.500
	Toit bas Fourgon	TPL260Q	A4.28-II	1.775	505	2.280
		TPL260TQ	A4.28T	1.785	495	
		TRL260LFQ	SD33	1.840	610	2.450
		TRL260LFTQ	SD33T	1.855	595	
Long	Toit bas	WRLG260GFQ	SD33	2.010	640	2.650
		WRLG260GFTQ	SD33T	2.025	625	
		WMLG260GFQ	L28	1.830	670	2.500
	Toit surélevé	CRLG260BFQ	SD33	2.025	625	2.650
		CRLG260BFTQ	SD33T	2.040	610	
	Toit surélevé Fourgon	APLG260GX	A4.28-II	1.915	885	2.800
		APLG260GTX	A4.28T	1.925	875	

ROUES ET PNEUS

DÉNOMINATION \ MODÈLE		A4.28-II-A4.28T SD33	L28-SD33T
Pneu	**Type**	Radial	
	Modèle	Sans chambre	
	Dimensions	205 R16 M+S REINF	205 SR16 M+S REINF
Jante	**Type**	Acier	
	Dimensions	6J × 16	

Z.one.Datsun

PRESSION DE GONFLAGE DES PNEUS

La pression de gonflage doit être vérifiée les pneus étant froids.

On peut trouver les pressions de gonflage correctes sur l'autocollant appliqué sur l'intérieur du vide-poche.

		TOUS MODÈLES	
Pression de gonflage	kg/cm²	Avant	1,8
		Arrière	3,0 2,6*
Pression de gonflage minimale hors-route	kg/cm²	Avant Arrière	1,2 2,6

*** Long toit bas avec moteurs SD33 et L28**

MOTEUR

DÉNOMINATION / MODÈLE		A4.28-II	A4.28T	L28	SD33	SD33T
Type		Diesel		Essence	Diesel	
Disposition des cylindres		4 cylindres en ligne		6 cylindres en ligne	6 cylindres en ligne	
Alésage × Course	mm	94 × 101,6		86,0 × 79,0	83,0 × 100,0	
Cylindrée	cm^3	2.820		2.753	3.246	
Taux de compression		22:1	20,5:1	8,6	21,6	
Puissance maximum, CEE	kW(tr/mm)	57 (3.800)	69 (3.600)	88 (4.800)	70 (3.600)	81 (4.000)
Couple maximum, CEE	Nm(tr/mn)	173 (2.000)	220 (2.000)	201 (3.200)	216 (1.800)	255 (2.000)
Ordre d'allumage		1-3-4-2		1-5-3-6-2-4	1-4-2-6-3-5	
Vitesse au ralenti	tr/mn	650-750		650	550-650	
Ecartement des contacts du rupteur	mm	—		0,45-0,55	—	
Bougies d'allumage	NGK HITACHI	—		BPR6ES L45PW	—	
Écartement des électrodes	mm	—		0,8 à 0,9	—	
Jeu des soupapes (À chaud)						
Admission	mm	0,25		0,25	0,35	
Échappement	mm	0,35		0,30	0,35	
Mesures de la courroie du ventilateur						
Largeur × Longueur	mm	—		12,5 × 915	13 × 959	

Z.one.Datsun

AMPOULES

MODÈLE ET TENSION / DÉNOMINATION	Moteurs A4.28-II - A4.28T L28 (12 V)		Moteurs SD33 - SD33T (24 V)
	Puissance (W)	Couleur de la glace	Puissance (W)
Phares avant: Route/Croisement			
Semi-scellé, type à glace rectangulaire	60/55		75/70
Combiné feux avant			
Position	5	Blanche	5
Clignotant	21	Ambrée	21
Clignotant latéral	5	Ambrée	5
Combiné feux arrière			
Clignotant	21	Ambrée	21
Feu stop/position	21/5	Rouge	21/5
Phare de recul	21	Blanche	21
Feu de plaque minéralogique	10	Blanche	10
Feu arrière de brouillard	21	Rouge	21
Plafonnier	10		10

Zone Datsun

TENSION DE LAS BATTERIES

MOTEUR	Tension	
A4.28-II et A4.28T diesel	12 V	Bas entretien
L28 à essence	12 V	
SD33 diesel (2 batteries de 12 V)	24 V	Sans entretien
SD33T diesel (2 batteries de 12 V)	24 V	

CONTENANCES

DESCRIPTION	LITRES
Réservoir à combustible	82,0
Circuit de refroidissement	
Avec chauffage	
A4.28-II et A4.28T	16,5
SD33 et SD33T	12,9
L28	10,8
Sans chauffage	
SD33 et SD33T	12,0
L28	9,9
Moteur	
Avec remplacement filtre à huile	
A4.28-II et A4.28T	9,5*
SD33 et SD33T	8,2*
L28	4,2
Sans remplacement filtre à huile	
A4.28-II et A4.28T	8,5*
SD33 et SD33T	7,3*
L28	3,7

*** Lors du remplacement du refroidisseur d'huile ajouter 0,30 litres.**

LUBRIFIANTS PRÉCONISÉS

LUBRIFIANT	SPÉCIFICATIONS	OBSERVATIONS
Huile pour moteur		Pour un renseignement plus précis, voir l'échelle des viscosités SAE recommandées en page 7-6.
Moteur à essence	API SE ou SF	
Moteur diesel		
Sans turbocompresseur	API CD	
Avec turbocompresseur	API CD (SD33T) CCMC-D3 (A4.28T)	
Huile pour engrenages		
Boîte de vitesses		
Boîte de transfert	API GL-4	
Boîtier de direction mécanique		
Différentiels (avant et arrière)	API GL-5	
Différentiel autobloquant	Huile pour engrenages L.S.D. KLD30-14002 ou équivalent	API GL-5, SAE 140 et 10 % de Modificateur de Friction L.S.D. 38469-C6000 ou équivalent
Boîtier de direction assistée	Type DEXRON	—
Graisse universelle	NLGI N° 2	À base de savon de lithium
Désaccoupleurs automatiques des roues avant	KPC 19-00025 ou équivalent	—
Liquide de freins et de débrayage	DOT 3	US FMVSS N° 116
Antigel	—	À base d'éthylèneglycol

Z.one.Datsun

ECHELLE DES VISCOSITÉS SAE RECOMMANDÉES

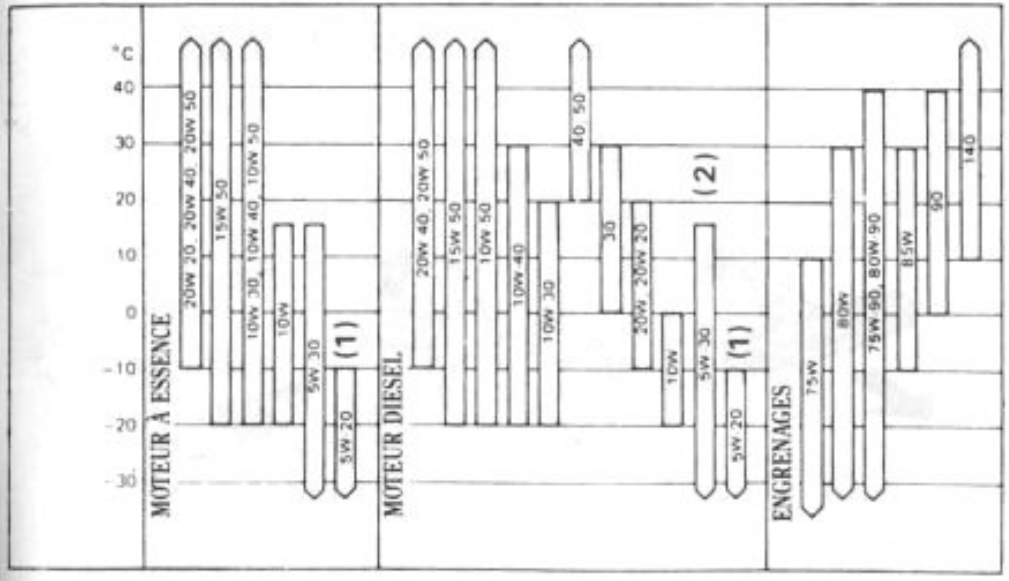

Z.one.Datsun

(1) Déconseillé pour conduite permanente à grande vitesse.

(2) N'utiliser qu'à température ambiante inférieure à 0° C sur les modèles avec turbocompresseur.

Renseignements pour la station-service

COMBUSTIBLE RECOMMANDÉ

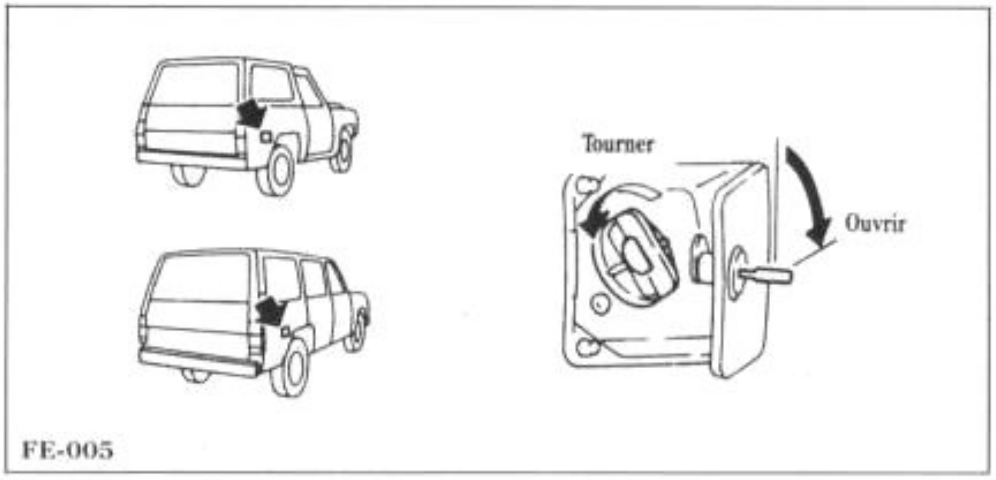

Moteur à essence

Essence recommandée: plus de 88 d'octane (RON).

Moteur diesel

Gas-oil recommandé: plus de 50 de cétane.

ATTENTION

- **Ne pas utiliser d'autres types de combustibles sur les véhicules équipés de moteur diesel**
- **Ne pas utiliser de combustible d'été lorsque la température ambiante est inférieure à — 7 °C, puisque la paraffine colmatera le filtre à combustible et le moteur s'arrêtera.**

OUVERTURE DU CAPOT-MOTEUR

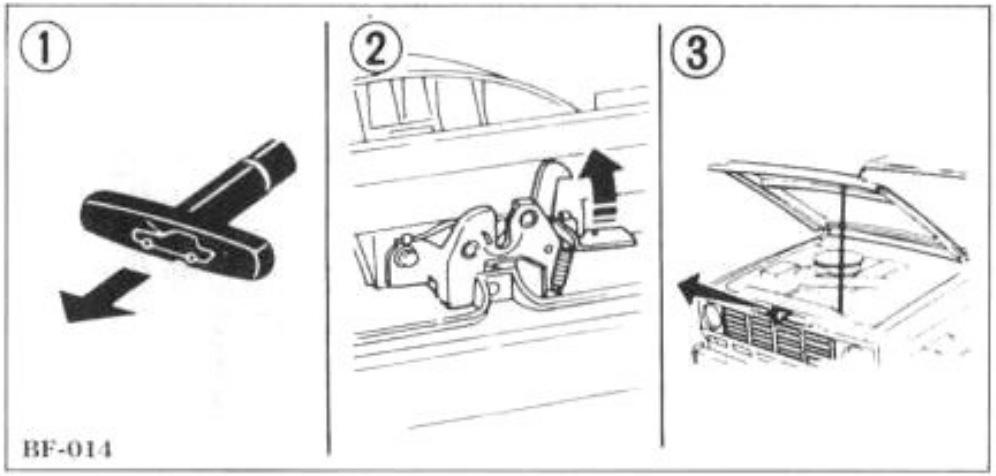

Ouvrir et soutenir le capot-moteur suivant l'ordre numérique

Lors des ravitaillements en combustible, vérifier les points suivants:

1. Liquide de refroidissement du moteur. (Faire l'appoint le moteur en marche, mais s'il est à l'arrêt attendre qu'il refroidisse).
2. Liquide du lave-glace.
3. Huile moteur.
4. Liquide de freins.
5. Liquide pour circuit de débrayage.
6. Liquide du lave-phare (si cet accessoire est monté).
7. Huile de la direction assistéé.
8. Pression de gonflage des pneus.

Quant aux points à contrôler, voir la section «CE QUE VOUS POUVEZ FAIRE VOUS-MÊME», et pour les pressions de gonflage voir la page 7-2.

Z.one.Datsun

SÉRIE 260

Z.one.Datsun

NISSAN MOTOR IBERICA, S.A.
Barcelone, Espagne

Publication SP-466-F
1ère édition: Janvier 1988
Printed in Spain

SYL