NISSAN VANETTE

MODELE C120 SERIE
MANUEL DU CONDUCTEUR

NISSAN

Z·ONE·DATSUN

Avant-Propos

DD326

FOURGONNETTE

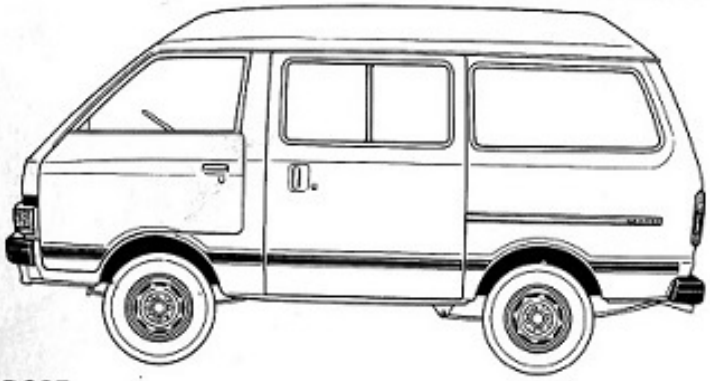

DD327

BREAK

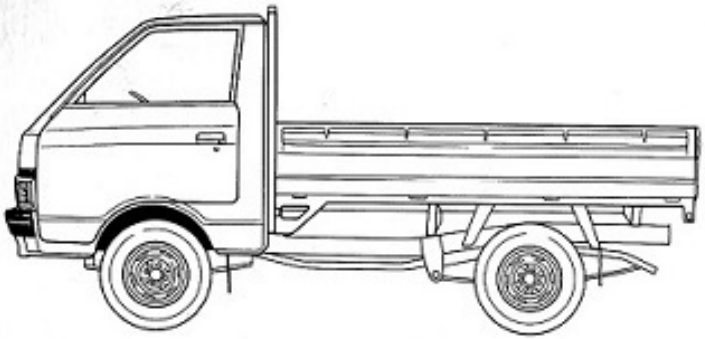

DD325

CAMION

Nous vous remerçions d'avoir porté votre choix sur un de nos produits. Nous sommes persuadés que vous vous en féliciterez de l'avoir fait. Ce manuel a été rédigé pour vous aider à mieux comprendre les diverses opérations d'utilisation et d'entretien de votre véhicule afin que vous puissiez l'apprécier sans limitation de distance. Nous vous conseillons donc de lire attentivement ce Manuel du Conducteur et de le conserver dans votre boîte à gants.

Avant de vous livrer votre véhicule, votre concessionnaire a procédé à l'inspection complète avant livraison au cours de laquelle toutes les pièces et organes mécaniques ont été vérifiés et réglés de façon que vous puissiez prendre la route en toute sécurité. Votre concessionnaire possède l'équipement et l'expérience nécessaires pour effectuer toute réparation et réglage sur votre véhicule, par ailleurs il est tenu régulièrement au courant de tout perfectionnement ou amélioration technique. N'oubliez pas que vous êtes son client. Lui-même l'entend ainsi. Portez-lui votre véhicule pour qu'il procède aux entretiens courants ou qu'il effectue les réparations nécessaires. Votre concessionnaire NISSAN/DATSUN est le plus qualifié pour effectuer toute opération d'entretien.

Tous les renseignements, caractéristiques techniques et illustrations contenus dans ce manuel s'appuient sur les données les plus récentes en vigueur au moment de son édition. NISSAN se réserve le droit d'effectuer des changements ou d'apporter des améliorations à tout moment et sans préavis.

Z·ONE·DATSUN

Etant donné la grande variété des options, des composants et dispositifs offerts par NISSAN et par votre revendeur NISSAN/DATSUN, il est possible que certains équipements décrits dans ce manuel ne concernent pas votre voiture.

Evitez de rouler avec votre voiture dans un pays où vous ne trouverez pas d'essence/carburant diesel ayant un indice d'octane/cétane approprié à votre moteur.
Avant d'envisager un déplacement dans un autre pays, vous devez vous assurer que l'essence/carburant diesel vendu dans ce pays convient au moteur de votre voiture. L'utilisation d'une essence/carburant diesel possédant un indice d'octane/cétane trop faible peut abîmer votre moteur.
Par ailleurs, avant de faire immatriculer votre voiture dans un autre pays, vous devez vérifier les règlements et les dispositions pour être certains que votre voiture est conforme.

© 1983 NISSAN MOTOR CO., LTD.
TOKIO, JAPON

Table Des Matières

Avant De Prendre La Route Avec Votre Véhicule 1-1

Tableau De Bord Et Commandes 2-1

Démarrage Et Conduite 3-1

En Cas D'urgence 4-1

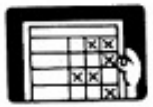
Programme D'entretien 5-1

Faites-le Vous-même 6-1

Spécifications 7-1

Index 8-1

Renseignements Pour Stations-Service 9-1

Avant De Prendre La Route Avec Votre Véhicule

RODAGE

Veuillez observer les précautions ci-après pendant la période de rodage qui est de 1.600 kms afin d'obtenir les meilleures performances et d'assurer une plus grande économie et prolonger la vie de votre nouvelle voiture.

- Ne roulez pas à grande vitesse tant que le moteur n'a pas atteint sa température normale de fonctionnement.
- Ne dépassez pas la limite de vitesse de période de rodage.
- Ne roulez pas continuellement à la même vitesse.
- Evitez d'emballer le moteur, les démarrages brutaux et les freinages inutiles.
- Evitez la pleine accélération.

CONSEILS DE SECURITE

AVANT D'ENTRER DANS LE VEHICULE

- Vérifiez si les glaces, les rétroviseurs et les optiques des dispositifs d'éclairages sont propres.
- Vérifiez de visu l'état des pneus. En profiter pour vérifier la pression de gonflage.
- Assurez-vous que rien ne s'oppose au déplacement de la voiture.

DANS LE VEHICULE

- Réglez correctement les sièges et les appuie-tête.
- Réglez la position des rétroviseurs intérieur et extérieur.
- Bouclez votre ceinture de sécurité et demandez à vos passagers d'en faire autant.
- Vérifiez le fonctionnement des dispositifs d'éclairage, des interrupteurs et de l'avertisseur.
- Vérifiez le fonctionnement des voyants quand la clé de contact est tournée sur la position **"ON (M)"**.

Limite de vitesse de période de rodage Jusqu'à 1.600 km

Unité: km/h

Vitesse engagée		Première	Seconde	Troisième	Quatrième	Cinquième
Moteur à essence	Camion, Fourgonnette	25	40	60	90	–
	Break	30	50	70	100	–
Moteur diesel		20	40	60	95	95

Un contrôle régulier, ou à chaque plein de carburant, des niveaux de l'huile moteur, du liquide de refroidissement moteur, du fluide de frein et d'embrayage, du liquide de lave-glace et du liquide de batterie (sauf dans le cas d'une batterie sans entretien) doit être fait. Tous les détails concernant ces opérations sont décrits dans le chapitre intitulé **"Faites-le vous-même"**.

Z·ONE·DATSUN

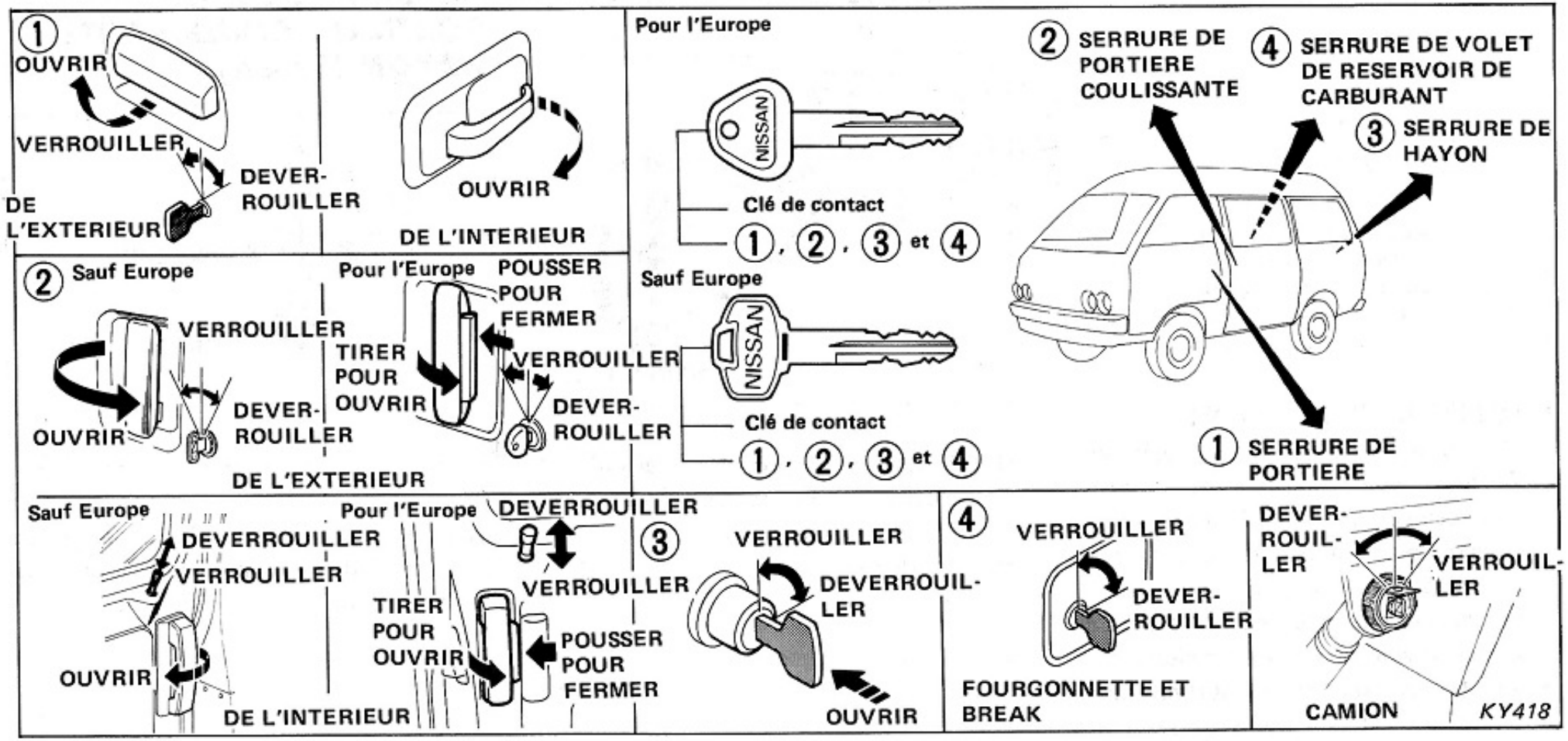

CLE

Relever le numéro de la clé pour que votre concessionnaire NISSAN/DATSUN puisse vous en faire un double en cas de perte.

Lorsque vous quittez la voiture, n'oubliez pas de retirer la clé de contact.

SERRURES DES PORTIERES

- La portière avant peut être verrouillée de l'extérieur. Placez d'abord le bouton de verrouillage en position **"VERROUILLEE"** et fermez la portière tout en maintenant la poignée extérieure relevée.
- La portière coulissante peut être verrouillée de l'extérieur en plaçant d'abord le bouton de verrouillage en position **"VERROUILLAGE"** puis en rabattant la portière.
- **Prenez garde de ne pas oublier vos clés dans le véhicule.**
- **N'actionnez pas la poignée de la portière en conduisant.**

Ne pas rabattre la porte en laissant la main en appui sur le montant de la porte.

KY367

PORTIERE COULISSANTE

- **Il faut toujours saisir la poignée de la portière coulissante pour ouvrir ou fermer celle-ci. Il ne faut jamais essayer d'ouvrir ou de fermer la portière coulissante en plaçant la main sur le bord de la portière ou sur le rail de portière car ceci peut se traduire par des blessures.**
- **Au moment d'ouvrir la portière quand le véhicule est en pente, s'assurer qu'elle est complètement ouverte et qu'elle ne risque pas de se fermer d'elle-même. (Pour l'Europe)**
- **Au moment de fermer la portière coulissante, utiliser la poignée de fermeture et faire coulisser la portière jusqu'à son verrouillage total. (Pour l'Europe)**

DISPOSITIF DE SECURITE POUR LES ENFANTS (Break)

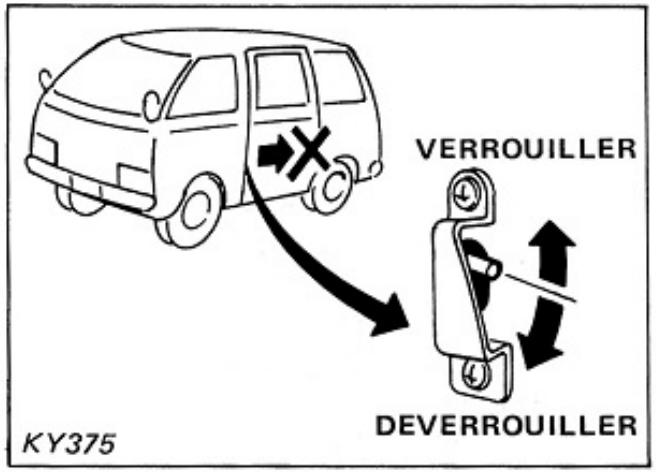

KY375

Une fois que ce dispositif est verrouillé, la portière coulissante ne peut être ouverte de l'intérieur, mais elles peuvent être ouvertes de l'extérieur.

VERROUILLAGE AUTOMATIQUE DES PORTIERES COULISSANTE/ HAYON (Break)

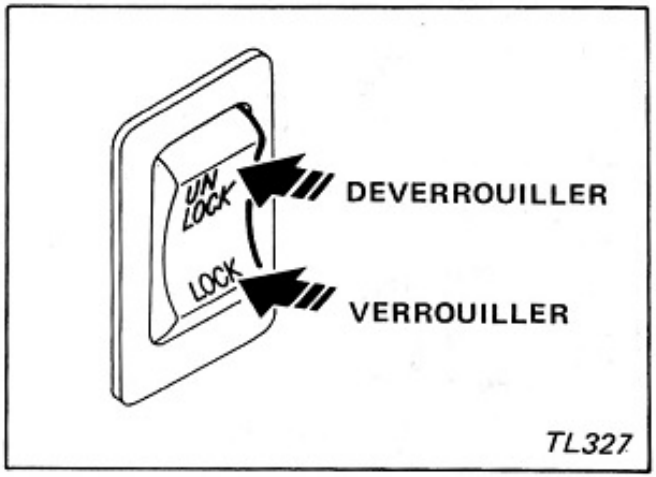

TL327

La portière coulissante et le hayon peuvent être verrouillés et déverrouillés à partir du tableau de bord.

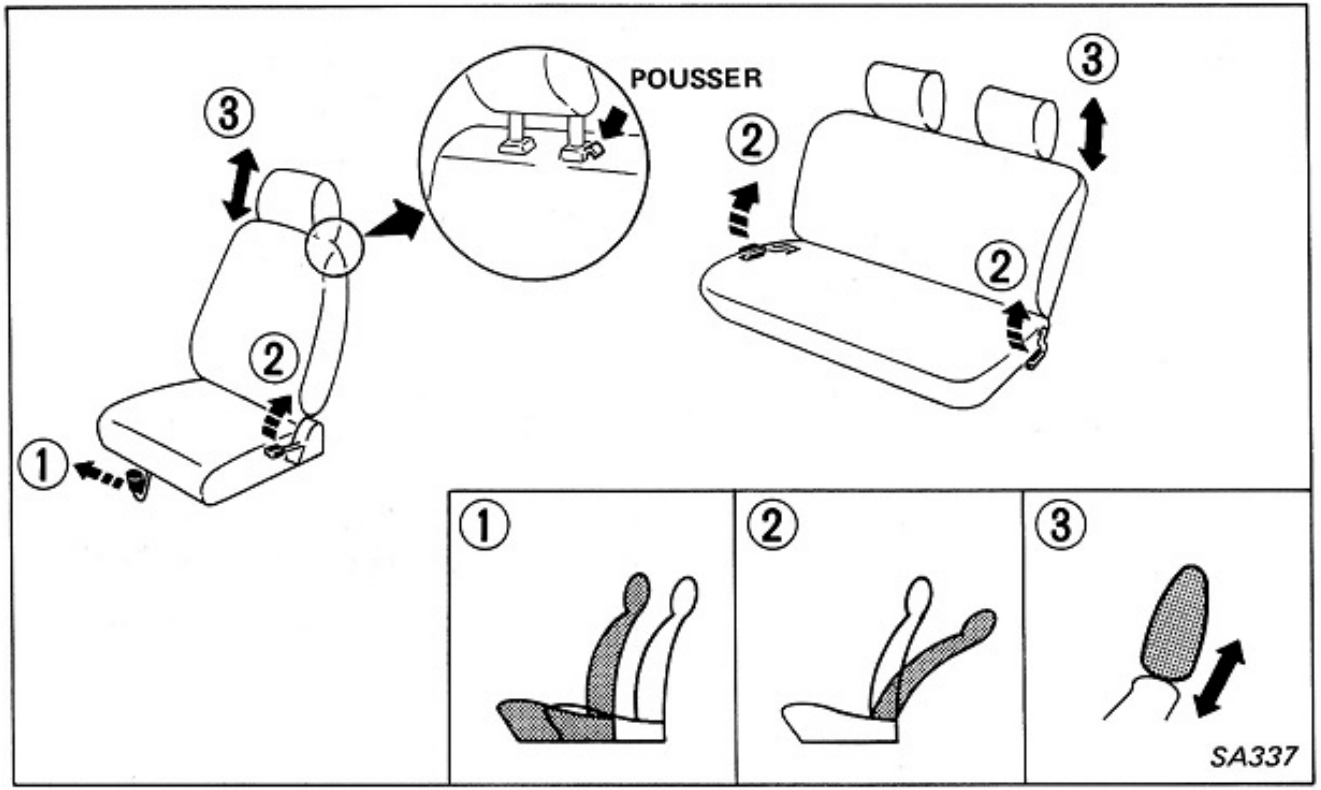

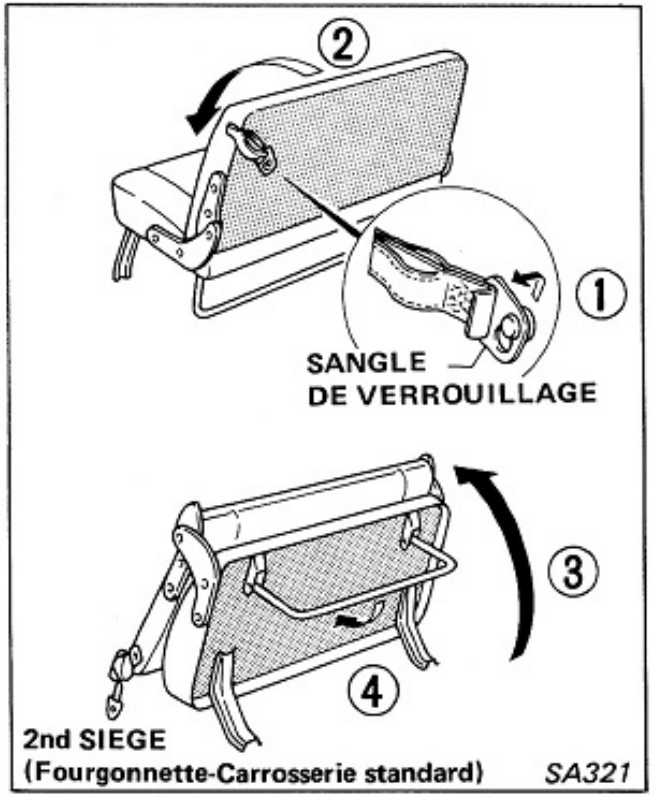

Ne pas tenter de régler le siège en roulant.

① REGLAGE AVANT et ARRIERE

Bloquer le siège dans la position voulue.

② INCLINAISON DU DOSSIER

Ne jamais rouler avec les dossiers inclinés. Les ceintures de sécurité ne sont efficaces que lorsque l'utilisateur se trouve dans une position normale.

③ APPUIE-TETE

Les appuis-tête peuvent être réglés en hauteur.

REPLIEMENT DES SIEGES (Fourgonnette)

Il est possible de replier le siège en procédant dans l'ordre numéroté sur l'illustration.

- **Eviter de rabattre la banquette arrière quand le véhicule se déplace.**
- **Après avoir ramené la banquette arrière dans sa position d'origine, la maintenir en place en bloquant le levier de verrouillage avec la bande de verrouillage.**

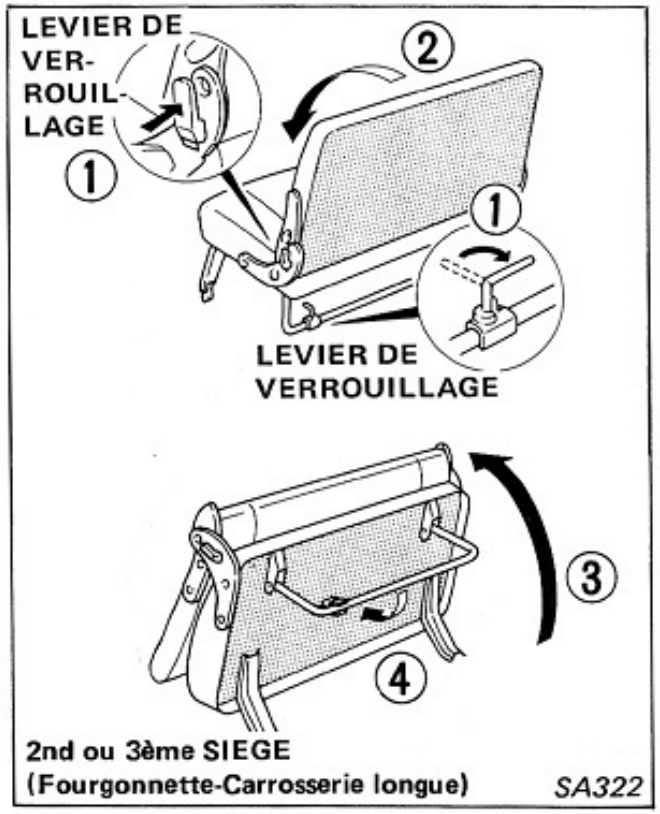
LEVIER DE VER-ROUIL-LAGE
1
2
1
LEVIER DE VERROUILLAGE
3
4
2nd ou 3ème SIEGE
(Fourgonnette-Carrosserie longue)
SA322

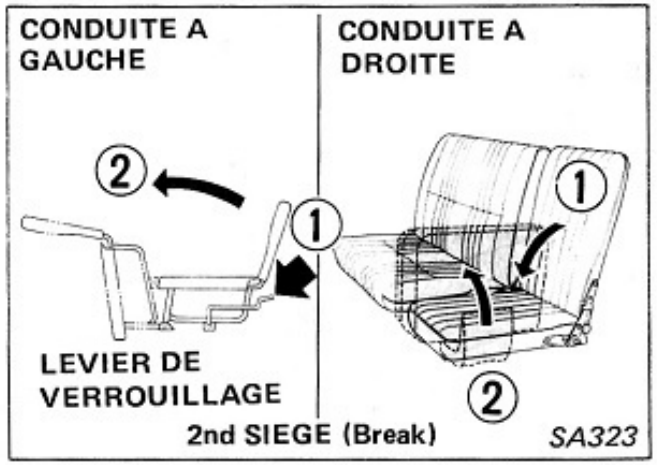
CONDUITE A GAUCHE
CONDUITE A DROITE
2
1
1
1
LEVIER DE VERROUILLAGE
2
2nd SIEGE (Break)
SA323

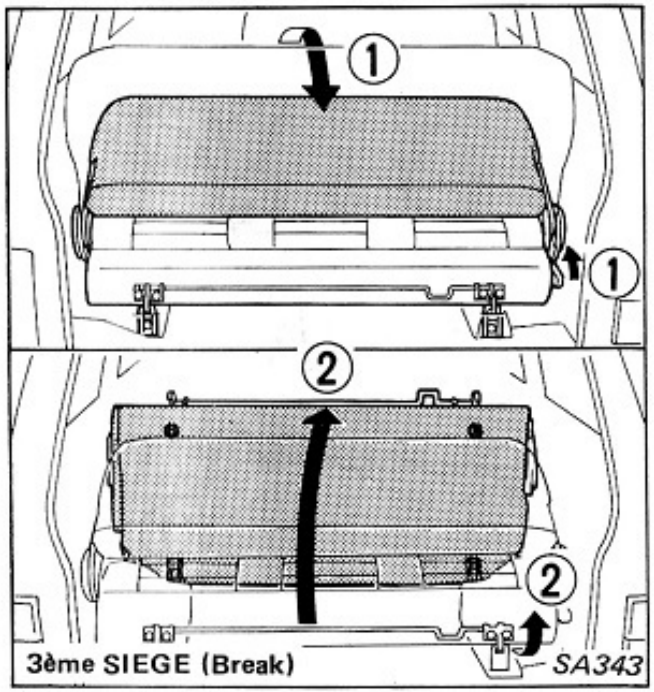
1
1
2
2
3ème SIEGE (Break)
SA343

Z·ONE·DATSUN

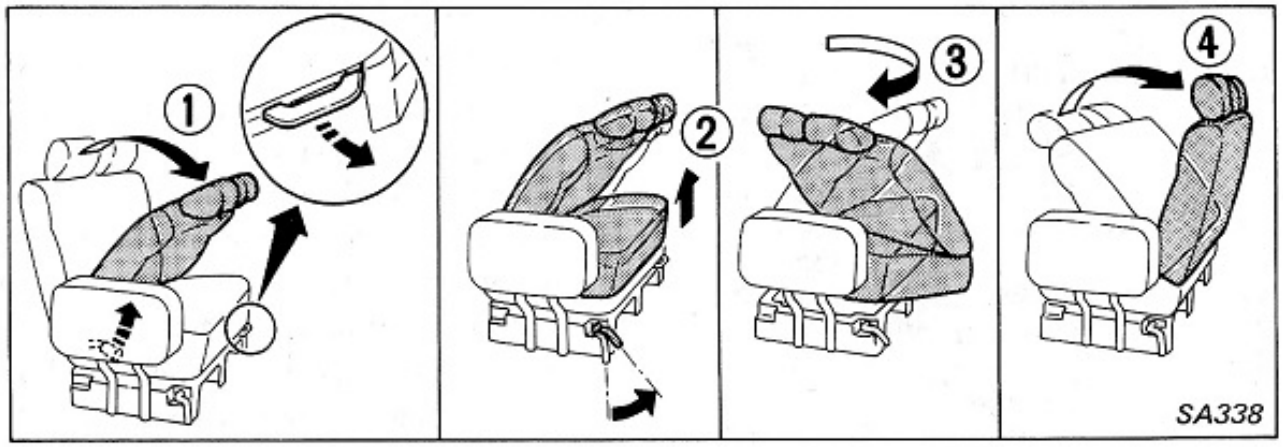

SECOND SIEGE ROTATIF (Break SGL)

Le second siège peut être tourné pour être mis en regard du troisième siège en procédant aux opérations séquentielles de l'illustration.

- **Le siège rotatif doit être manoeuvré que lorsque le véhicule se trouve à l'arrêt total.**
- **Ne pas faire tourner le siège en s'y asseyant. Ne forcer en aucune manière sur le siège au moment de le changer d'orientation.**
- **Quand le siège est orienté différemment, ne pas oublier de rabattre le dossier en avant. Le siège ne peut pas être orienté si le dossier n'a pas été préalablement rabattu.**
- **Après avoir fait pivoté le siège, le verrouiller dans cette position et relever le dossier. Il est impossible de relever le dossier si le siège n'est pas correctement verrouillé en place.**

CEINTURES DE SECURITE

Le port correct des ceintures de sécurité durant tous les déplacements du véhicule peut permettre d'éviter de graves blessures dans l'éventualité d'un accident.
Certains pays rendent obligatoire le port des ceintures de sécurité dès que le véhicule est en déplacement avant. Les règles suivantes doivent être respectées:

- **La sangle d'épaule doit toujours passer sur l'épaule et en travers de la poitrine. NE JAMAIS la faire passer sous le bras.**
- **Placer la sangle ventrale le plus bas possible, sur les hanches, non pas sur la taille.**
- **NE JAMAIS porter la ceinture de sécurité à l'envers ou torsadée.**
- **Quand la position de la boucle est réglable, la placer de façon qu'elle se trouve juste sous la hauteur des hanches.**
- **NE JAMAIS permettre à plus d'une personne de porter la même ceinture de sécurité. Ne jamais passer une ceinture de sécurité autour d'un enfant que l'on porterait sur ses genoux.**
- **Les ceintures de sécurité sont prévues à l'usage des adultes et ne doivent pas être portées par les enfants pesant moins de 23 kg.**

- **Le réglage de tension de la ceinture est automatique, mais cela n'empêche pas que toute ceinture de sécurité doit être portée pour obtenir un confort suffisant, sans présenter de manque de tension excessif, les sangles ne devant pas se prendre dans les dispositifs internes de la voiture tels que le levier de réglage d'inclinaison de dossier ou autres dispositifs de confort qui assurent l'accès à la banquette arrière ou permettent le rangement des bagages à l'arrière. (Uniquement sur type à enrouleur d'urgence à verrouillage).**

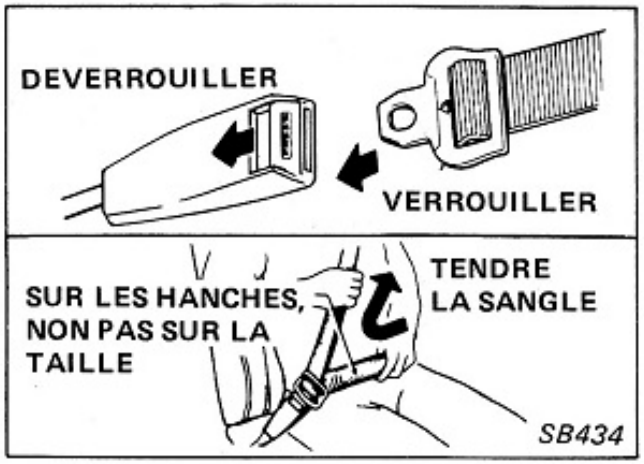

CEINTURE DE SECURITE AVANT

Modèle avec enrouleur d'urgence à verrouillage

1. Régler la position du siège pour obtenir votre position de conduite habituelle.
2. La plaquette de verrouillage est montée sur la sangle comme indiqué sur l'illustration. La partie supérieure de la ceinture est composée de la sangle d'épaule et la partie inférieure est composée de la sangle ventrale.
3. Sortir lentement la ceinture et engager la plaquette de verrouillage dans la boucle jusqu'à ce que vous entendiez un **"déclic"** qui prouve que le verrouillage est correctement fait.
4. Pour libérer une ceinture de sécurité, il suffit de presser le bouton de déverrouillage rouge qui est incorporé dans la boucle; les sangles s'enroulent automatiquement dans leur enrouleur.
5. Aucun réglage supplémentaire n'est requis étant donné que la conception globale du système permet d'obtenir un confort et un port idéals des sangles et de positionner la boucle au bon endroit. Cependant, toujours s'assurer que les sangles ne risquent pas de s'user par suite d'un frottement sur des pièces dures et pointues; par ailleurs, ne pas chercher à régler l'inclinaison des dossiers pendant que la voiture roule parce que le contact de la sangle d'épaule avec la poitrine sera perdu.

L'enrouleur de ceinture se bloque dans les deux cas suivants:

1. Quand les sangles sont sorties trop rapidement de l'enrouleur. En temps normal, l'enrouleur assure une entière liberté de mouvement à son utilisateur.
2. Quand une décélération rapide du véhicule se produit. Le déplacement libre des sangles sera bloqué au moment du freinage brutal.

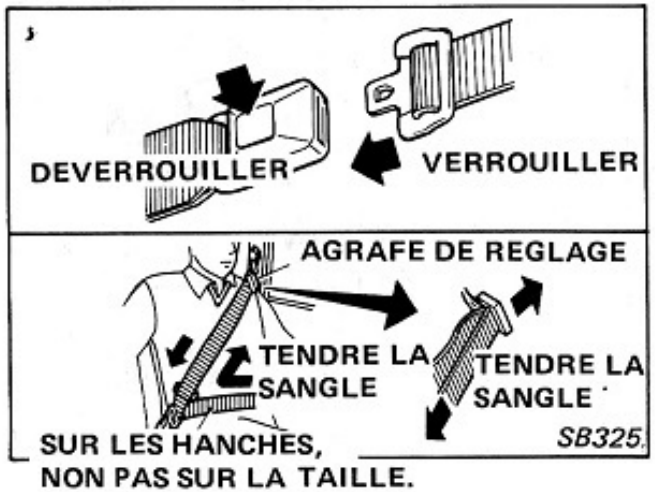

Modèle sans enrouleur d'urgence à verrouillage

1. Régler la position du siège pour obtenir votre position de conduite habituelle.
2. Engager la plaquette de verrouillage dans la boucle jusqu'à ce que vous entendiez un déclic.
3. Pour ajuster la ceinture de sécurité, maintenir le dispositif de réglage à angle droit par rapport à la ceinture de sécurité et tirer sur la sangle ventrale ou son extrémité libre.
4. Pour libérer la ceinture de sécurité, il suffit de presser sur le bouton placé au centre de la boucle.

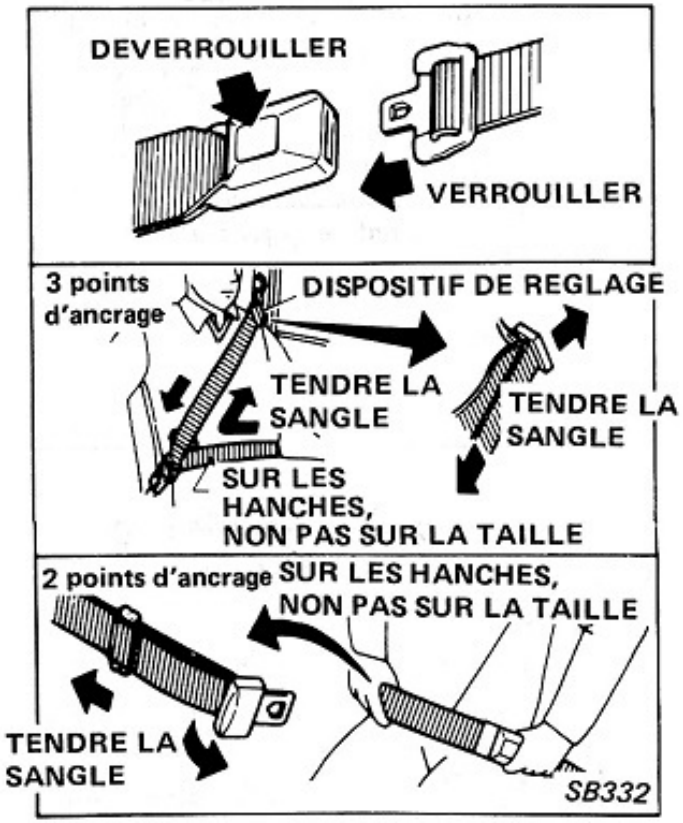

2EME ET 3EME CEINTURES DE SECURITE

Modèle sans enrouleur à verrouillage de secours

1. Engagez la plaquette de verrouillage dans la boucle jusqu'à ce que vous entendiez un déclic.
2. Pour ajuster la ceinture de sécurité, maintenir le dispositif de réglage à angle droit par rapport à la ceinture de sécurité et tirer sur la sangle ventrale ou son extrémité libre.
3. La ceinture de sécurité est libérée en pressant le bouton placé au centre de la boucle.

Z·ONE·DATSUN

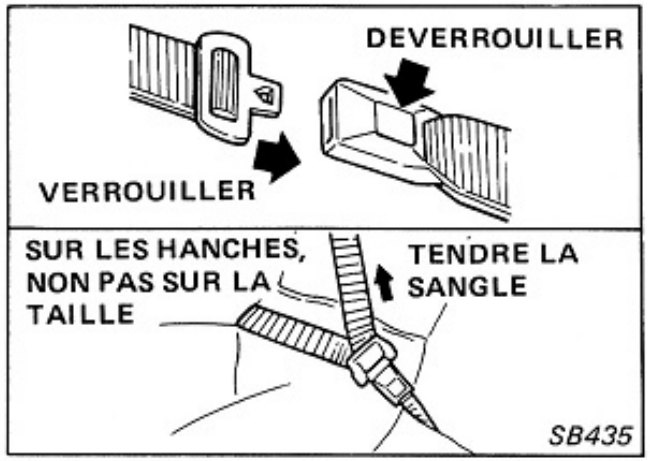

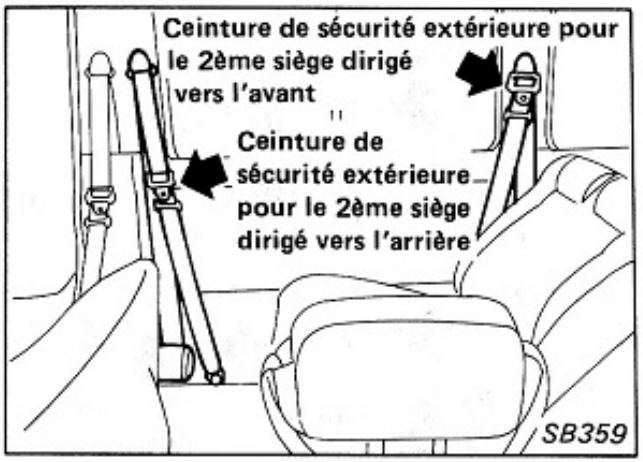

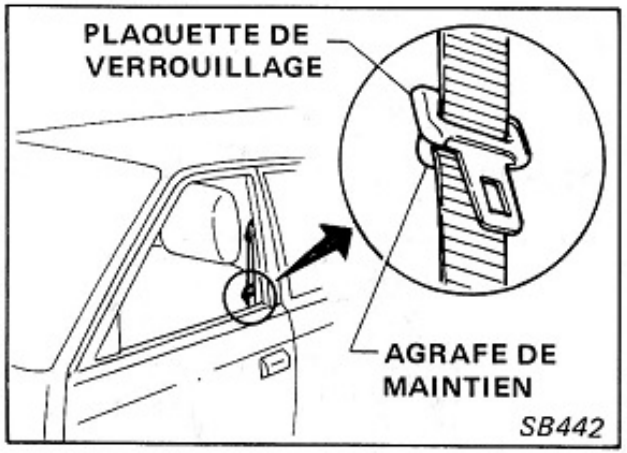

Modèle avec enrouleur à verrouillage de secours

1. Sortir lentement les sangles ventrale et d'épaule et engager la plaquette de verrouillage dans la boucle jusqu'à ce que vous entendiez un déclic.

Si l'enrouleur se bloque lorsque la sangle est tirée, laisser cette dernière être reprise par l'enrouleur sur une certaine longueur. Il est alors possible de tirer à nouveau sur la sangle.

2. La ceinture de sécurité est libérée en pressant le bouton sur la boucle.

Ceinture de sécurité pour le siège dirigé vers le troisième siège (modèle SGL)

Noter que deux ceintures de sécurité extérieures sont utilisées pour le deuxième siège rotatif; l'une d'entre elles est utilisée lorsque le siège est dirigé vers l'avant et l'autre lorsqu'il est orienté vers l'arrière.

AGRAFE DE MAINTIEN

Cette agrafe permet de maintenir la plaquette de verrouillage de la ceinture sur une position accessible lorsque la ceinture est rangée. Lorsque la ceinture est correctement passée, la sangle ventrale - d'épaule est légèrement poussée contre le ventre et l'épaule. Régler la ceinture pour qu'elle soit bien ajustée. Si l'agrafe de maintien touche la plaquette de verrouillage de la ceinture, l'écarter de la boucle.

NETTOYAGE

- Les sangles de ceinture de sécurité peuvent être nettoyées en les brossant de temps en temps à l'aide d'une éponge imbibée d'une solution d'eau savonneuse tiède. Essuyer avec un chiffon et laisser sécher à l'ombre.
  NE JAMAIS utiliser de produits de décoloration ou de teintures car ces produits risquent d'affaiblir les sangles.
- Ne pas enrouler les ceintures de sécurité tant qu'elles ne sont pas parfaitement sèches.

NOTICE IMPORTANTE

- **Les sangles qui présentent des signes de coupure, d'effilochage, d'usure ou d'endommagement ou qui ont servi dans les voitures ayant subi un accident grave doivent être systématiquement remplacées.**
- **La composition de la ceinture ne doit pas être modifiée en aucune sorte ni démontée. Tout problème concernant le fonctionnement de la ceinture de sécurité et de son utilisation doit être soumis à votre concessionnaire autorisé habituel.**

CHARGEMENT DU VEHICULE (Camion)

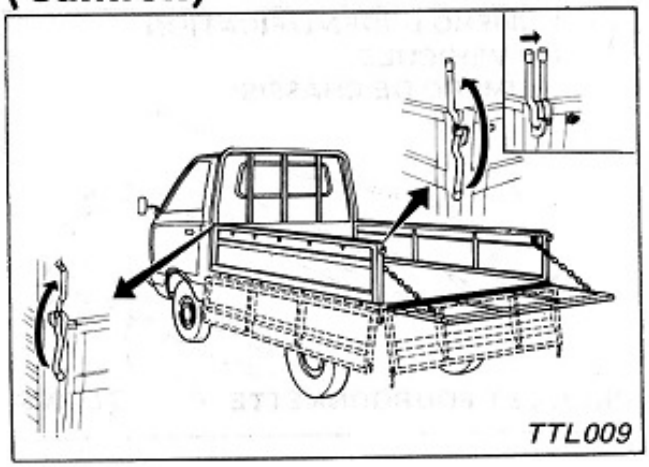

Fermer le hayon ou la ridelle avant de prendre la route. A la fermeture du hayon ou de la ridelle, s'assurer que les leviers de sécurité sont parfaitement bloqués. Le poids doit être réparti de façon qu'il soit supportée uniformément par les essieux avant et arrière. Toute charge doit être fixée avec des cordes ou des courroies pour prévenir tout déplacement ou glissement pendant la marche du véhicule.

IDENTIFICATION DU VEHICULE

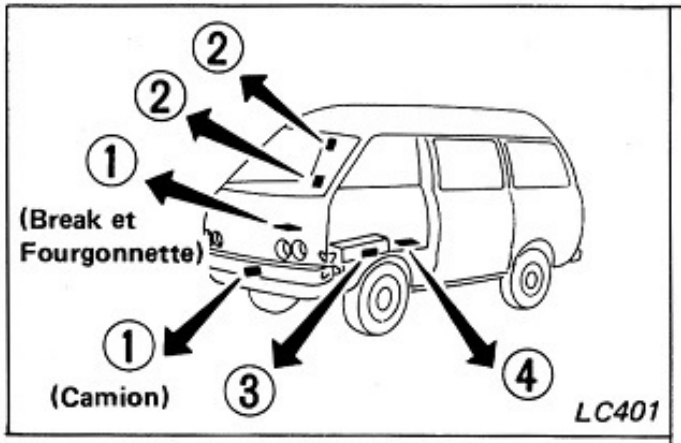

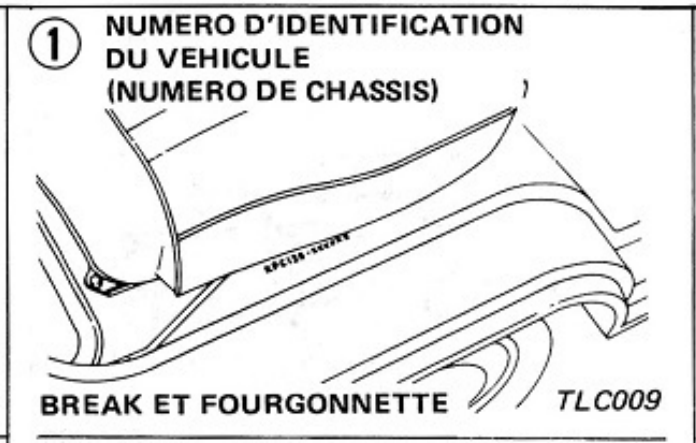

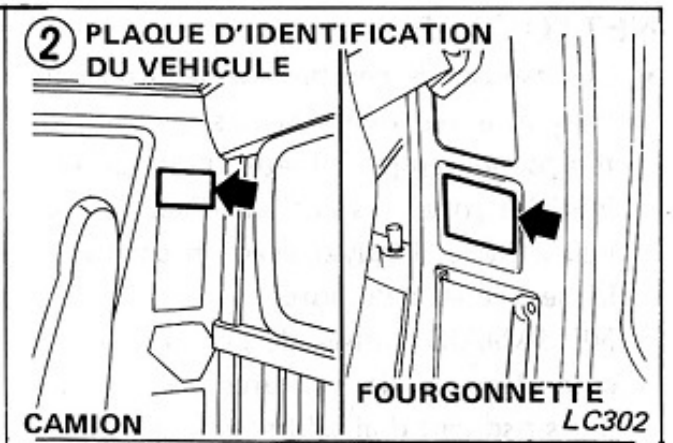

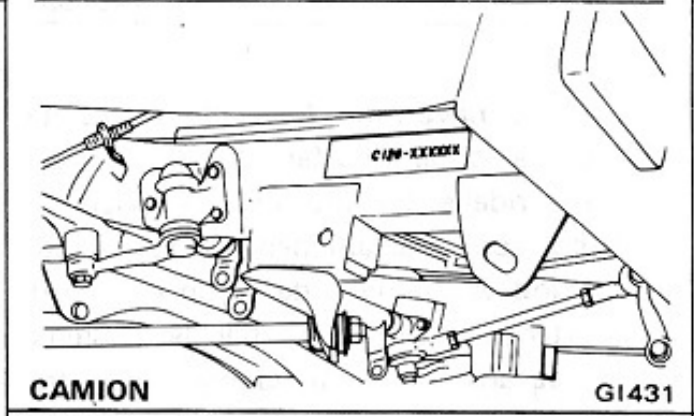

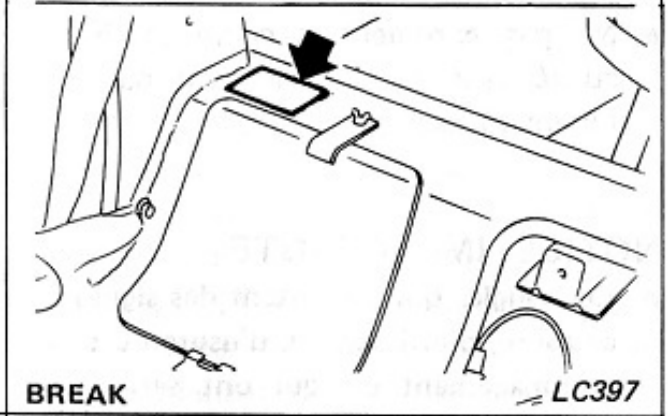

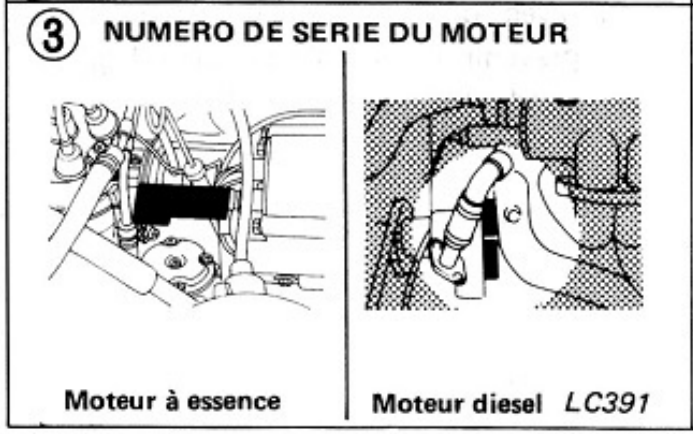

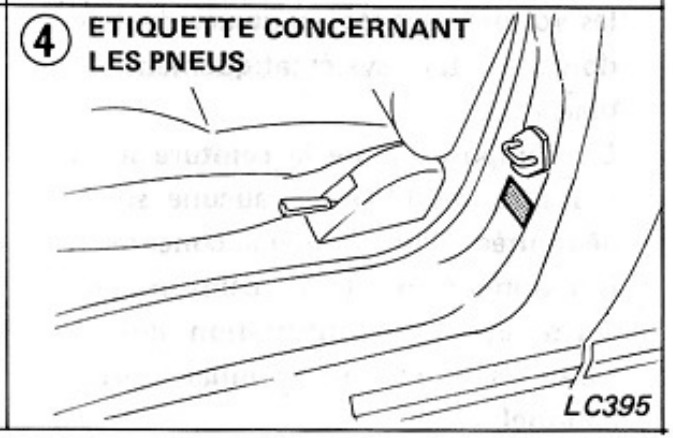

Z·ONE·DATSUN

Tableau De Bord Et Commandes

Modèles à conduite à gauche

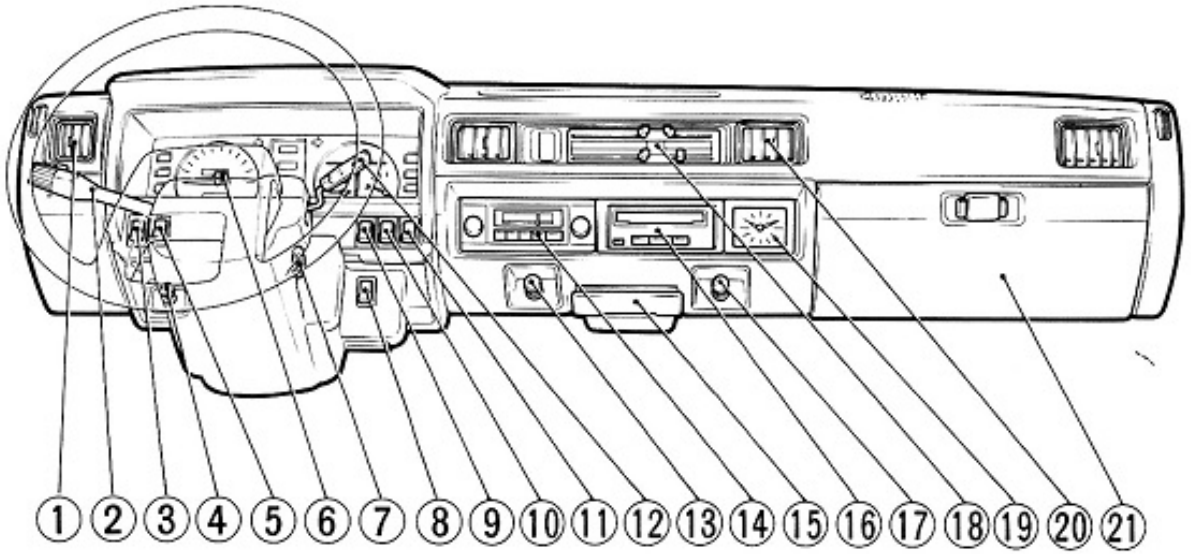

IC385

Modèles à conduite à droite

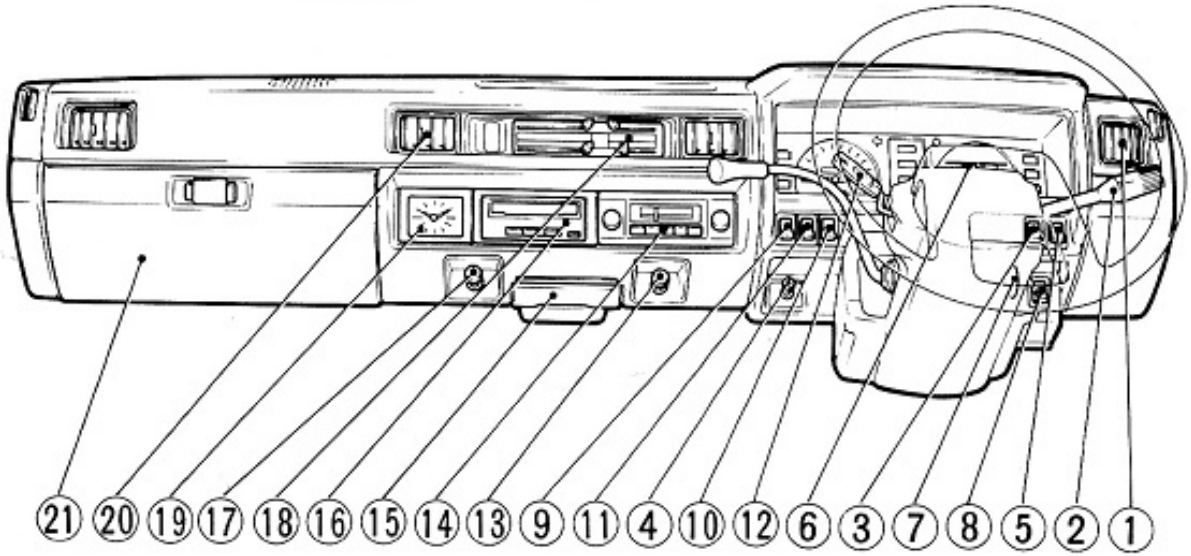

IC386

① Aérateur latéral
② Sélecteur code-phares et clignotants
③ Commutateur de verrouillage automatique de porte ou commande de lave-optique de phares
④ Manette de starter (moteur à essence) ou manette de commande des gaz (moteur diesel)
⑤ Commande de toit ouvrant
⑥ Commande de signal de détresse
⑦ Contacteur d'allumage
⑧ Commande de phares antibrouillard arrière
⑨ Commande de désembueur de lunette arrière
⑩ Commande de chauffage arrière
⑪ Commande d'essuie-glace et lave glace de lunette arrière
⑫ Commande d'essuie-glace et de lave-glace
⑬ Allume-cigare
⑭ Récepteur radio
⑮ Cendrier
⑯ Lecteur de cassettes stéréo
⑰ Bouton d'aérateur jambes
⑱ Commande de chauffage avant et de climatiseur
⑲ Montre électrique
⑳ Aérateur central
㉑ Boîte à gants

CONTACTEUR D'ALLUMAGE

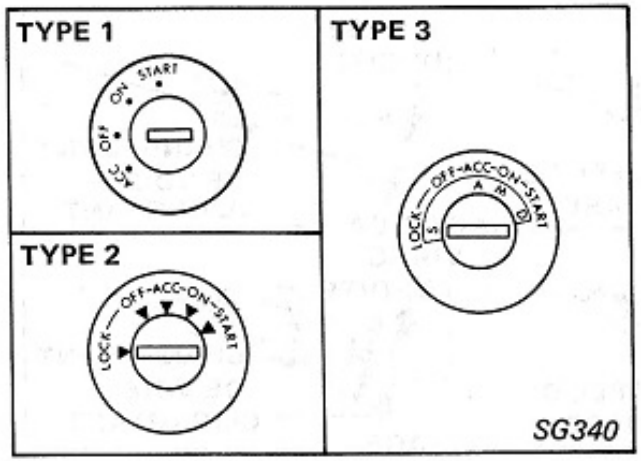

LOCK (S): La direction est bloquée dès que la clé est retirée du contacteur d'allumage. Pour faciliter l'engagement de la clé et déverrouiller, tourner légèrement le volant dans un sens ou un autre.

Ne jamais retirer la clé de contact tant que la voiture est en mouvement. Ceci bloque la direction.

OFF (Arrêt): Arrêt du moteur et des appareils électriques. La direction n'est pas bloquée.
ACC (A): Les accessoires fonctionnent.
ON (M): Position de conduite. Les bougies de préchauffage sont mises en circuit. (Moteur diesel)
START (D): Le démarreur est actionné.

Pour mettre le moteur en marche, voir le paragraphe intitulé "Mise en marche du moteur" du chapitre "Démarrage et conduite".

MANETTE DU STARTER (Moteur à essence)

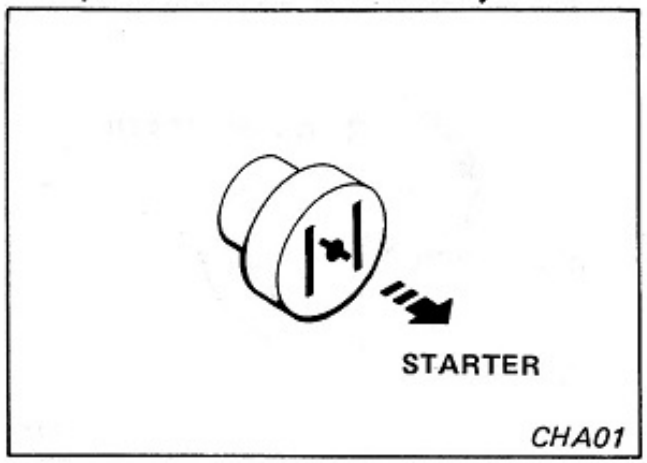

Cette tirette doit être sortie partiellement ou complètement lorsque le moteur est à froid. Repousser complètement la tirette dès que le moteur a atteint sa température normale de fonctionnement.

MANETTE DE COMMANDE DES GAZ (Moteur diesel)

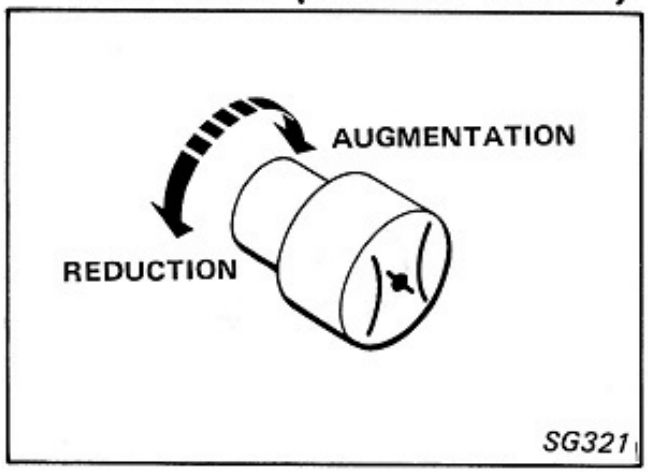

Quand le bouton est tourné vers la droite, le régime du moteur est augmenté. Dès que le moteur atteint sa température normale de fonctionnement, ne pas oublier de tourner complètement le bouton de réglage vers la gauche.

COMMANDE D'ECLAIRAGE/SELECTEUR FEUX DE ROUTE-CODE/CLIGNOTANTS

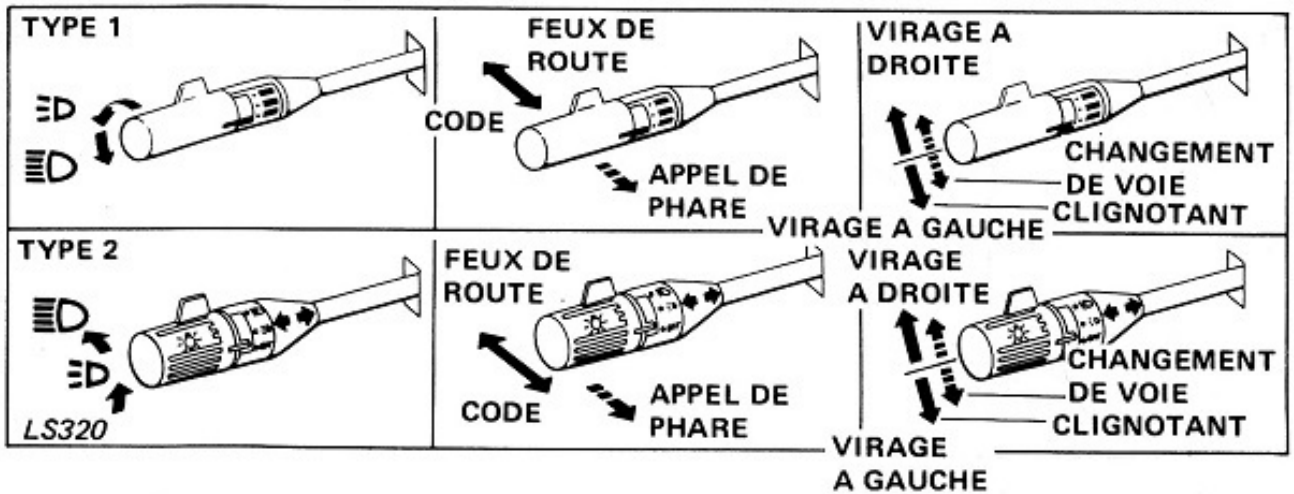

Commande d'éclairage

Sélecteur feux de route-code/appel de phare

Sélecteur clignotants/ feux de changement de voie

POSITION

Les feux de position, les feux arrière, l'éclairage de plaque minéralogique, l'éclairage de tableau de bord, l'éclairage du panneau de réglage du chauffage et l'éclairage du récepteur autoradio doivent s'allumer.

POSITION

Les phares et tous les éclairages mentionnés ci-dessus doivent s'allumer.

- L'appel de phare peut fonctionner quelle que soit la position de la commande d'éclairage.
- Pour signaler un changement de direction, déplacer le levier vers la droit ou vers la gauche jusqu'à ce que les feux clignotants commencent à fonctionner.

Z·ONE·DATSUN

INTERRUPTEUR DE PHARES ANTIBROUILLARD ARRIERE

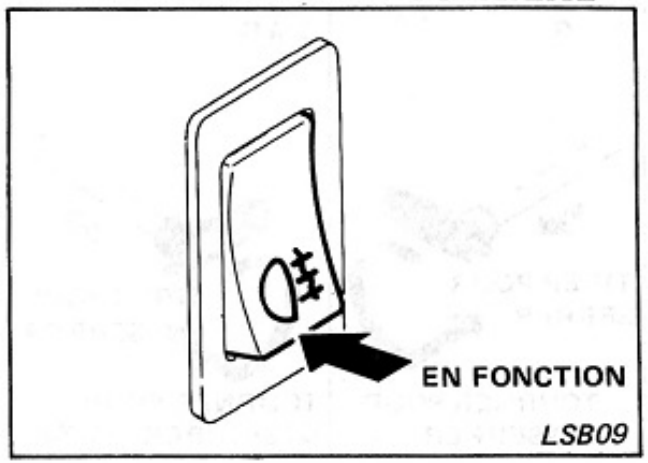

TYPE 1

Quand cet interrupteur est actionné lorsque les phares sont mis en circuit et réglés en code, les phares antibrouillard arrière doivent s'allumer.

TYPE 2

Quand cet interrupteur est actionné lorsque les phares sont réglés en feux de route ou en code, les phares antibrouillard arrière doivent s'allumer.

INTERRUPTEUR D'ESSUIE-GLACE ET DE LAVE-GLACE

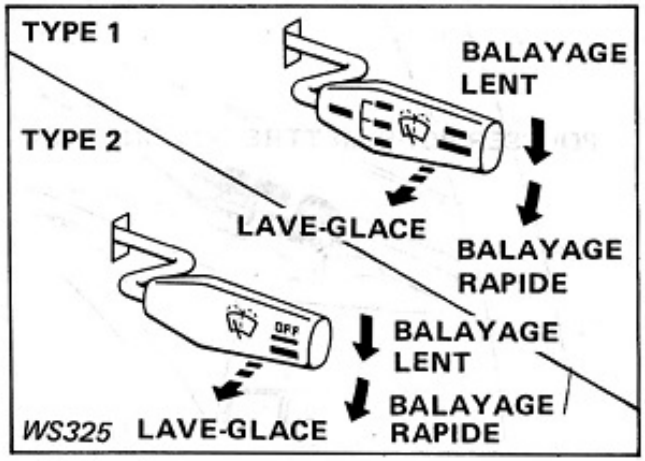

Interrupteur d'essuie-glace et de lave-glace (2 vitesses)

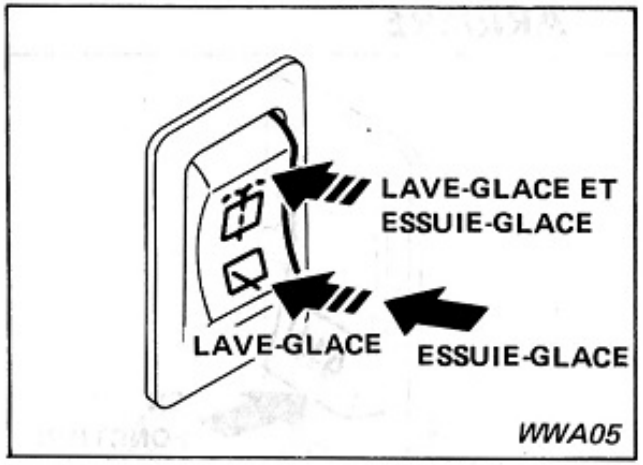

Interrupteur d'essuie-glace et de lave-glace de lunette arrière

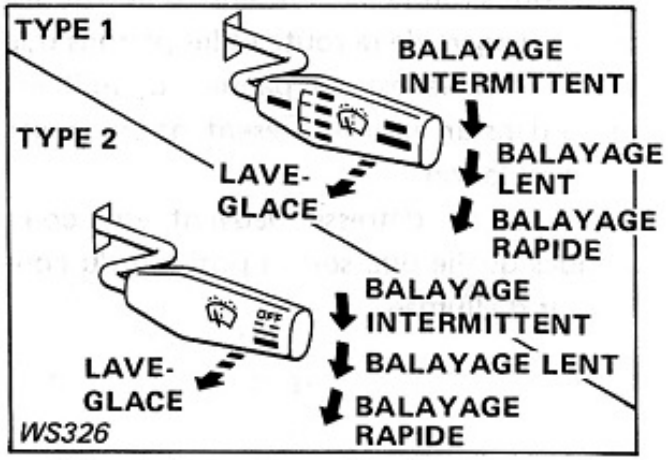

Interrupteur d'essuie-glace et de lave-glace (3 vitesses)

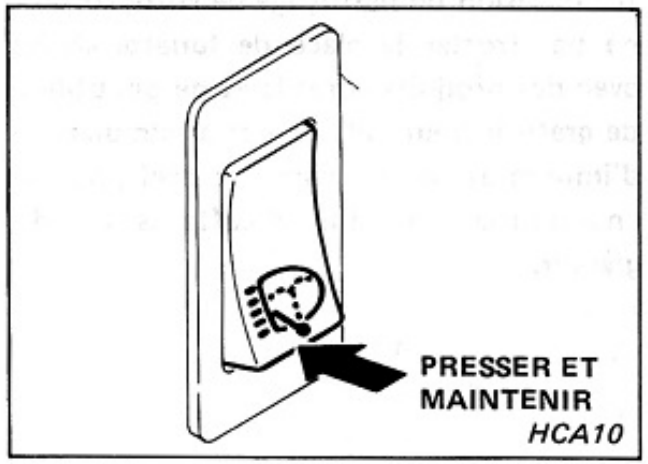

Interrupteur de lave-optique de phares (Pour l'Europe)

- Ne pas faire fonctionner le lave-glace continuellement pendant plus de 30 secondes.
- Par temps froid, dégivrer le pare-brise avant d'actionner le lave-glace.
- Ne pas utiliser de l'antigel de radiateur à la place des solutions habituelles pour lave-glace.

INTERRUPTEUR DE DESEMBUEUR DE LUNETTE ARRIERE

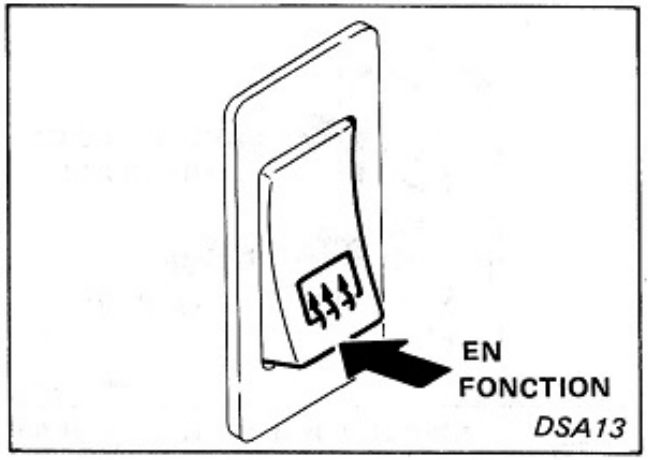

A l'occasion du nettoyage de votre voiture, ne pas frotter la glace de lunette arrière avec des produits abrasifs et ne pas utiliser de grattoir pour enlever des accumulations d'impuretés sur la glace car ceci pourrait endommager les fils chauffants du dégivreur.

INTERRUPTEUR DE FEUX DE DETRESSE

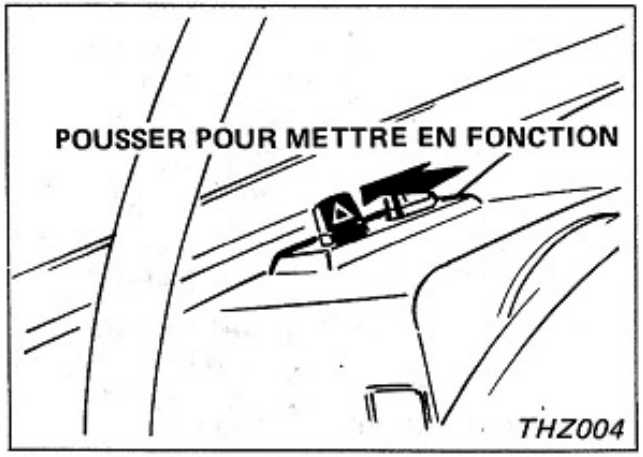

Tous les feux directionnels sont mis en fonction simultanément afin d'avertir les autres usagers de la route et les piétons que votre véhicule est en panne ou qu'il est rangé dans un endroit présentant un danger à la circulation.

Les feux de détresse peuvent être commandés quelle que soit la position du contacteur d'allumage.

LEVIER DE FREIN DE STATIONNEMENT

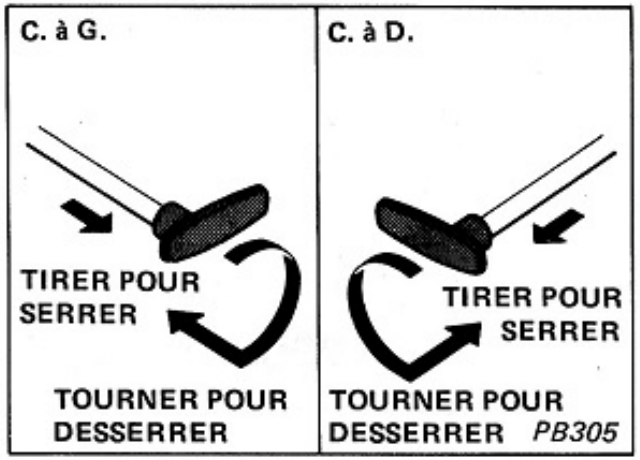

Pour libérer le frein de stationnement, tirer légèrement le levier vers soi, le torsader vers le bas et le repousser complètement en avant.

PERSIENNE DE RADIATEUR

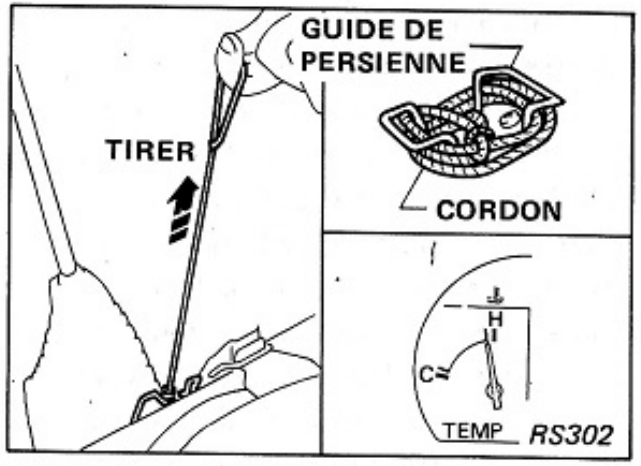

Le dispositif de chauffage permet d'être plus efficace lorsque la persienne de radiateur est mise en place et que la température extérieure est très basse.

Tirer complètement sur le cordon pour fermer complètement la persienne de radiateur. Une marque blanche sur le cordon indique une position de demi-ouverture.

Le cordon peut être solidement rattaché suivant n'importe quelle position d'enroulement autour du guide de persienne, comme représenté sur l'illustration.

Si l'aiguille du thermomètre se place sur la position représentée ci-dessus, ouvrir immédiatement et complètement la persienne de radiateur.

INSTRUMENTS

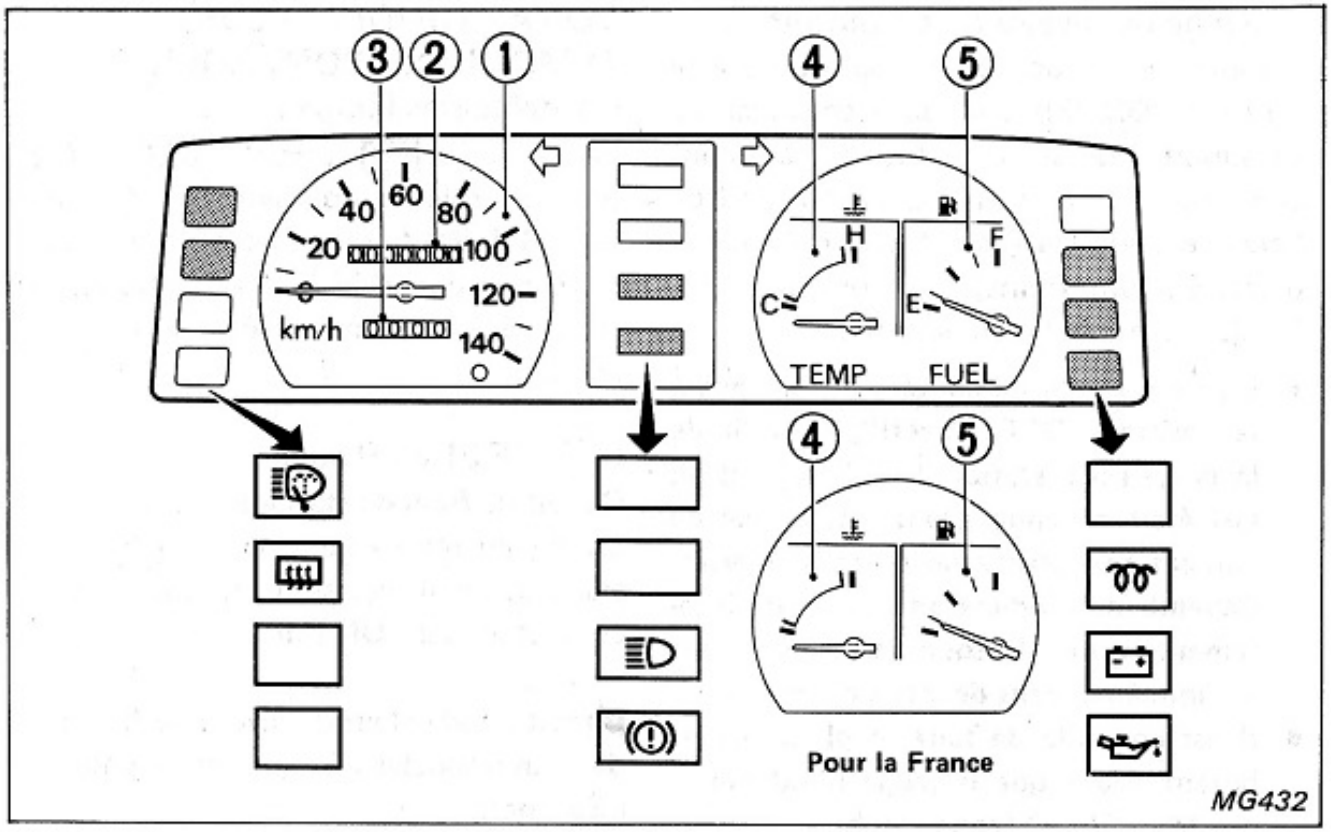

COMPTEURS ET INDICATEURS

① Indicateur de vitesse
② Compteur totalisateur
③ Compteur journalier
④ Thermomètre de liquide de refroidissement

Arrêtez la voiture si l'aiguille se trouve sur la position "H" (zone rouge). Ceci indique une surchauffe du moteur et le fait de continuer de rouler dans ces conditions peut mener à des dommages irréparables du moteur. S'il y a surchauffe, voir le chapitre intitulé "En cas d'urgence".

⑤ Jauge de niveau de carburant

Lorsque la clé de contact se trouve à la position **"ON (M)"**, la jauge de niveau de carburant indique le niveau de carburant approximatif du réservoir. La position de l'aiguille peut légèrement varier en cours d'accélération, freinage ou lorsque le véhicule est monté ou en descente.

- **Lorsque la clé de contact est amenée à la position "OFF (Arrêt)", l'aiguille de la jauge reste stationnaire à la position qui était obtenue avant que la clé de contact soit placée en position d'arrêt. Cependant, l'indication risque de légèrement varier lorsque le véhicule est stationné pendant de longs moments.**
- **Il est conseillé de faire le plein de carburant avant que la jauge n'indique la position "Vide" (zone jaune).**

VOYANT-INDICATEUR/ TEMOIN DE CONTROLE

Contrôle des lampes

Les lampes (, , ,) sont contrôlées en plaçant la clé de contact sur **"ON (M)"**, sans mettre le moteur en marche et quand le frein de stationnement est serré. Toute lampe brûlée doit être remplacée.

FREIN - Rouge

Circuit de frein de stationnement

Le voyant reste allumé tant que le frein de stationnement est serré et que la clé de contact est sur **"ON (M)"**.

Circuit d'indicateur de niveau de fluide de frein (Modèles SGL et modèle pour l'Europe)

Après avoir placé la clé de contact sur **"ON (M)"** et avoir libéré le frein de stationnement, le voyant s'allumera si le niveau du fluide est trop bas.

Quand le niveau du fluide est insuffisant, ne rouler qu'en cas d'extrême nécessité et à vitesse très réduite, jusqu'à la station-service la plus proche.

Système indicateur de servo-frein à dépression (Modèle à moteur diesel)

Le témoin de frein s'allume lorsque le frein de stationnement est serré, le niveau du fluide de frein est bas ou lorsque la dépression du servo-frein est faible quand le moteur est en marche. Si le témoin s'allume lorsque le frein de stationnement est complètement libéré et que le niveau du fluide de frein est normal, procéder aux inspections suivantes:

1. Contrôler la tension de la courroie de l'alternateur.
2. Vérifier si des fuites de produisent au niveau des canalisations de dépression du servo-frein.

Si le témoin s'allume pendant que le véhicule roule, s'arrêter prudemment et procéder aux inspections mentionnées ci-dessus.

ATTENTION:

- **L'insuffisance de dépression du servo-frein et/ou de niveau de fluide de frein risque d'augmenter la distance nécessaire pour amener le véhicule à l'arrêt total parce qu'un effort plus important sur la pédale de frein est requis dans ces conditions et que la course de la pédale se trouve forcément augmentée.**

- **Si vous estimez que des conditions de sécurité suffisantes sont réunies pour rouler, le faire prudemment et mener le véhicule chez le concessionnaire NISSAN/DATSUN le plus proche ou dans tout autre établissement de réparation compétent pour qu'un mécanicien procède aux réparations et aux réglages nécessaires. Dans le cas contraire, faire remorquer le véhicule car il serait dangereux de rouler dans des conditions extrêmes.**

CHARGE - Rouge

Si le voyant s'allume pendant que le moteur tourne, faire vérifier au plus tôt l'alternateur et les circuits électriques.

HUILE - Rouge

Si le voyant s'allume pendant que le moteur tourne, vérifier d'abord le niveau d'huile. Si la raison est autre, ne plus rouler et contacter votre concessionnaire NISSAN/DATSUN.

Le fait de laisser tourner le moteur quand le voyant s'allume risque de provoquer de sérieux dommages.

FEUX DE ROUTE - Bleu

Indique la position des feux de route.

Vert

Témoins de fonction des clignotants
Témoins de feux de détresse

DESEMBUEUR DE LUNETTE ARRIERE - Ambré

Voyant de désembueur de lunette arrière

TEMOIN INDICATEUR DE PRECHAUFFAGE/FILTRE ET SONNERIE (Moteur diesel)

Ce voyant s'allume quand la clé de contact est tournée sur **"ON (M)"** et s'éteint quand les bougies de préchauffage cessent de fonctionner.

Il sert également de témoin de contrôle pour signaler l'accumulation d'eau dans le filtre à carburant. Pour obtenir à tout moment un rendement optimum de la pompe d'injection, il est indispensable de séparer l'eau du carburant et de la vidanger. Quand le voyant s'allume (et la sonnerie retentit dans les modèles équipés d'une sonnerie), cela signifie que l'accumulation d'eau dans le filtre à carburant a dépassé la limite prescrite. Quand le fait se produit, vidanger immédiatement l'eau accumulée. (Se référer aux instructions de la section intitulée **"Vidange de l'eau du filtre à carburant"** du chapitre intitulé **"Faites-le vous-même".**)

Si le voyant reste allumé bien que l'eau accumulé dans le filtre à combustible ait été éliminé, il existe une anomalie quelque part dans le système de préchauffage, auquel cas, vous devez faire vérifier votre véhicule par le premier concessionnaire NISSAN/DATSUN ou par tout établissement compétent. (Pour les pays froids)

LAVE-OPTIQUE DE PHARES - Ambré (Modèles pour l'Europe)

Quand la clé de contact est placée en position **"ON (M)"**, le voyant s'allume si le niveau du liquide de lave-optique de phares est insuffisant.

RONFLEUR (Modèles pour l'Europe)

Un ronfleur retentit quand la porte du côté du conducteur est ouverte et que le contacteur d'allumage est sur la position **"ACC (A)"**, **"OFF (Arrêt)"** ou **"LOCK (S)"** et que la commande d'éclairage est en position de marche. Le ronfleur cesse de retentir dès que la commande d'éclairage est placée sur sa position d'arrêt.

Z·ONE·DATSUN

AERATEURS

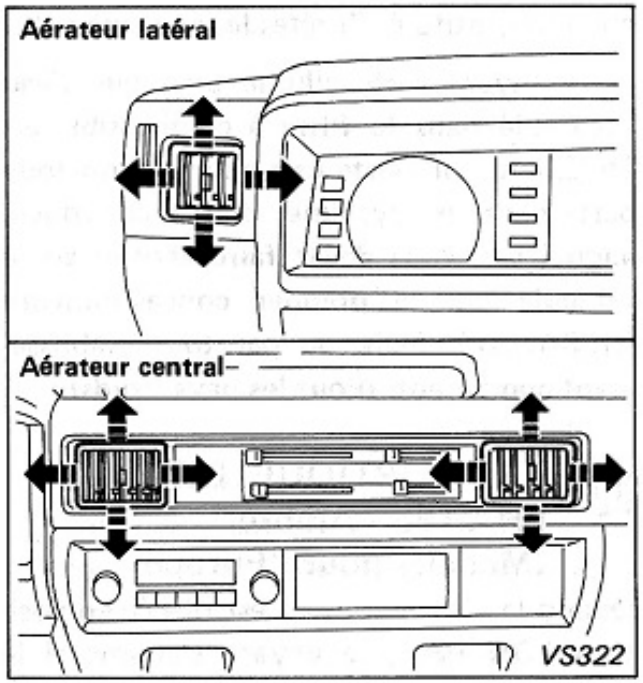

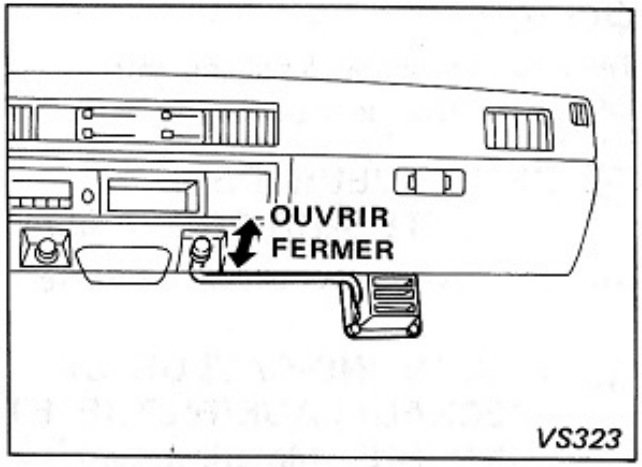

AERATEUR AU PLANCHER

OBTENTION D'UNE AERATION FORCEE

Dans les modèles équipés d'une soufflerie, d'un dispositif de chauffage ou d'un climatiseur, l'air extérieur passe dans le dispositif de soufflerie, de chauffage ou le climatiseur.

Lors de l'aération, se reporter à la section intitulée **"Chauffage"** ou **"Climatiseur"** en ce qui concerne les instructions de fonctionnement.

CHAUFFAGE AVANT (Sauf Europe)

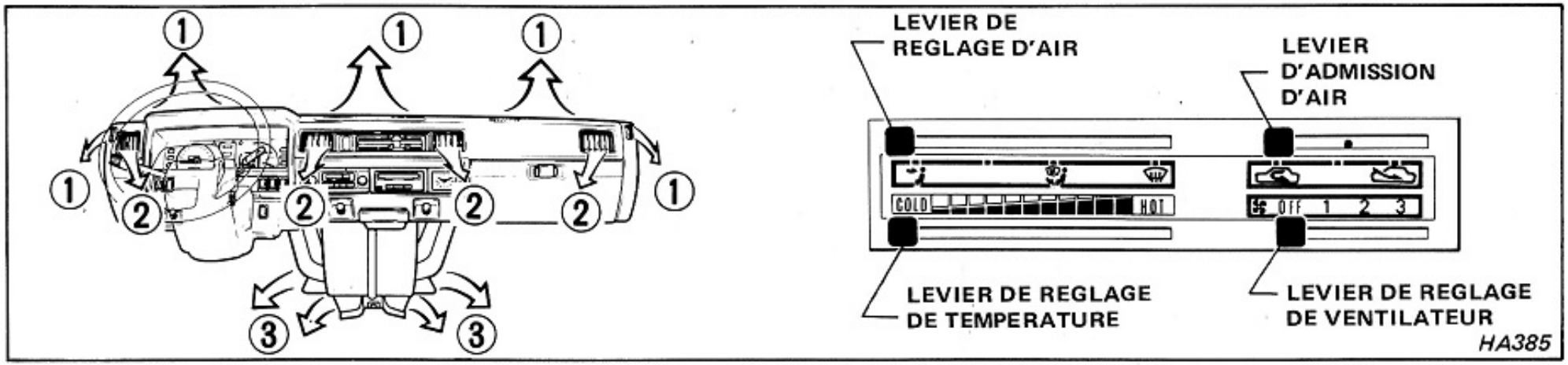

FONCTIONNEMENT

Réglage de climatisation préféré	Position des commandes				Source d'air	Ouïes d'aération
	Levier de réglage d'air	Levier de réglage de température	Levier de réglage de ventilateur	Levier d'admission d'air		
Aucun chauffage	Toute position	"COLD"	"OFF"		–	Aucun débit d'air
		"COLD" à "HOT"			Extérieure	Toute position
Aération		"COLD"	"1" à "3"		Extérieure	②
Réglage à deux niveaux	*	"COLD" à "HOT"				①.②.③
Dégivrage et chauffage chauffage						①.③
Dégivrage et désembuage						①
Chauffage rapide		"HOT"	"3"		Intérieure	①.③
Dégivrage rapide						①

*: Le fait de positionner le levier de réglage d'air à mi-course entre et permet d'obtenir en même temps l'aération et le chauffage.

CONSEILS PRATIQUES

- Dégager toute accumulation de neige ou de glace risquant d'entraver l'arrivée d'air de l'enjoliveur du phare.

Position

Cette position sert à réchauffer l'air intérieur avec recirculation. Cette position est très commode, non seulement pour interdire l'admission de l'air extérieur pollué et chargé de poussière ou de gaz d'échappement, etc., mais aussi pour réchauffer rapidement l'air intérieur à l'habitacle.

Un usage prolongé de cette position risque de rendre l'air intérieur plus étouffant et de provoquer la formation de buées sur les

glaces. Pour éviter que ces cas se produisent, amener de temps en temps le levier d'admission d'air en position "".

Position

Cette position sert à réchauffer et à aérer l'intérieur du véhicule en favorisant une admission d'air extérieur.

CHAUFFAGE AVANT (Pour l'Europe)

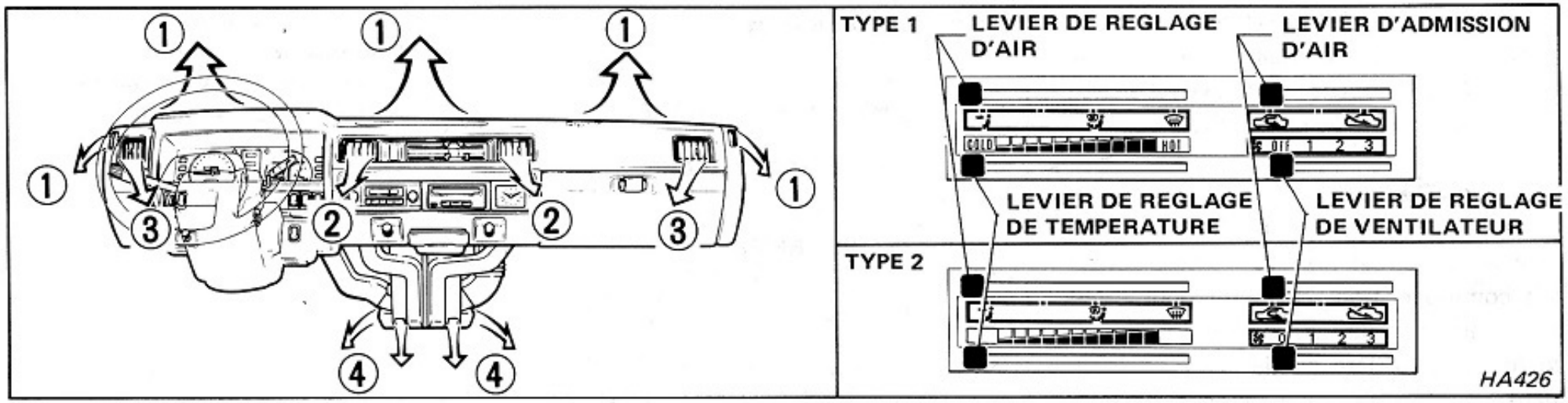

FONCTIONNEMENT

Réglage de climatisation préféré	Position des commandes				Source d'air	Ouïes d'aération
	Levier de réglage d'air	Levier de réglage de température	Levier de réglage de ventilateur	Levier d'admission d'air		
Aucun chauffage	Toute position	"COLD (Zone bleue)"	"OFF (0)"		–	Aucun débit d'air
		"COLD (Zone bleue)" à "HOT (Zone rouge)"			Extérieure	Toute position
Aération		"COLD (Zone bleue)"	"1" à "3"		Extérieure	②,③
Réglage à deux niveaux	*	"COLD (Zone bleue)" à "HOT (Zone rouge)"				①,②,③,④
Dégivrage et chauffage						①,②,③,④
Dégivrage et désembuage						①
Chauffage rapide		"HOT (Zone rouge)"	"3"		Intérieure	①,②,③,④
Dégivrage rapide						①

*: Le fait de positionner le levier de réglage d'air à mi-course entre et permet d'obtenir en même temps l'aération et le chauffage.

- Pour dégivrer ou désembuer les glaces latérales plus rapidement, fermer la grille de l'ouïe centrale ② et diriger la grille des ouïes latérales ③ vers les glaces latérales.

Z·ONE·DATSUN

CHAUFFAGE ARRIERE

CONSEILS PRATIQUES

- Dégager toute accumulation de neige ou de glace risquant d'entraver l'arrivée d'air dans l'enjoliveur du phare.

Position

Cette position sert à réchauffer l'air intérieur avec recirculation. Cette position est très commode, non seulement pour interdire l'admission de l'air extérieur pollué et chargé de poussière ou de gaz d'échappement, etc., mais aussi pour réchauffer rapidement l'air intérieur à l'habitacle.

Un usage prolongé de cette position risque de rendre l'air intérieur plus étouffant et de provoquer la formation de buées sur les glaces. Pour éviter que ces cas se produisent, amener de temps en temps le levier d'admission d'air en position "".

Position

Cette position sert à réchauffer et à aérer l'intérieur du véhicule en favorisant une admission d'air extérieur.

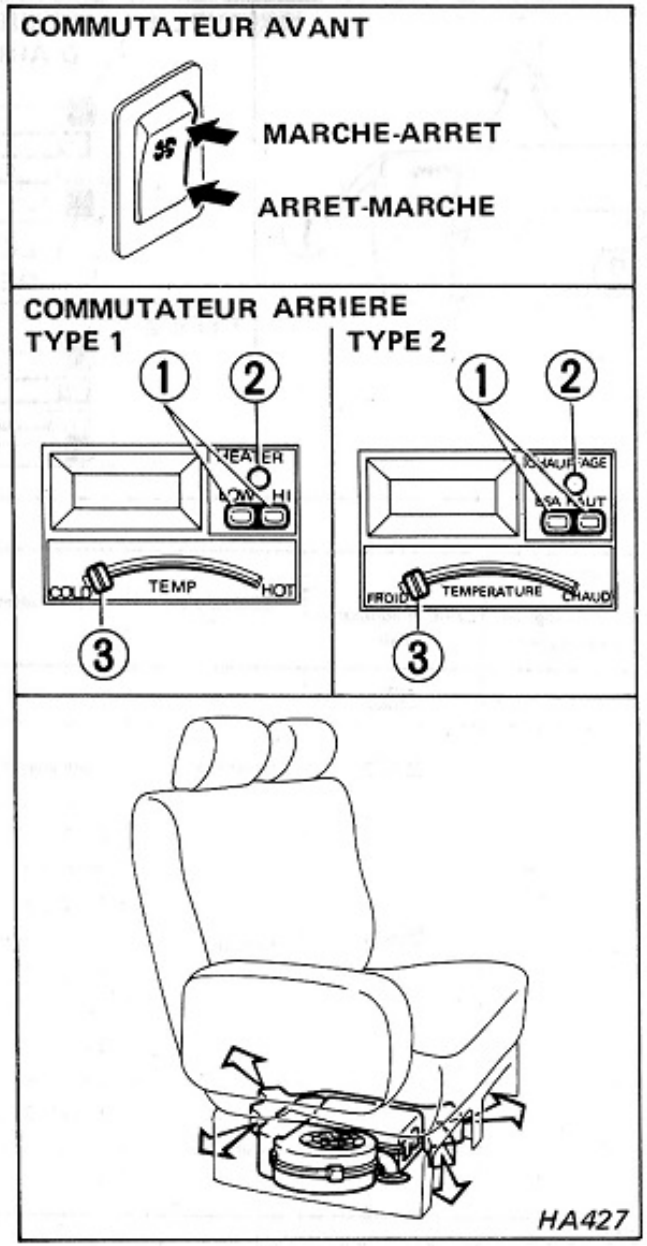

① **Commutateur de réglage de ventilateur**
② **Commutateur général de ventilateur**
③ **Levier de réglage de température**

Le dispositif de chauffage est logé sous le second siège. Le dispositif de chauffage arrière est commandé par le commutateur installé sur la planche de bord comme par le commutateur arrière monté sur les garnitures latérales de carrosserie. Le commutateur avant n'agit que pour la mise en marche et l'arrêt du ventilateur tandis que le commutateur arrière contrôle la température et le ventilateur.

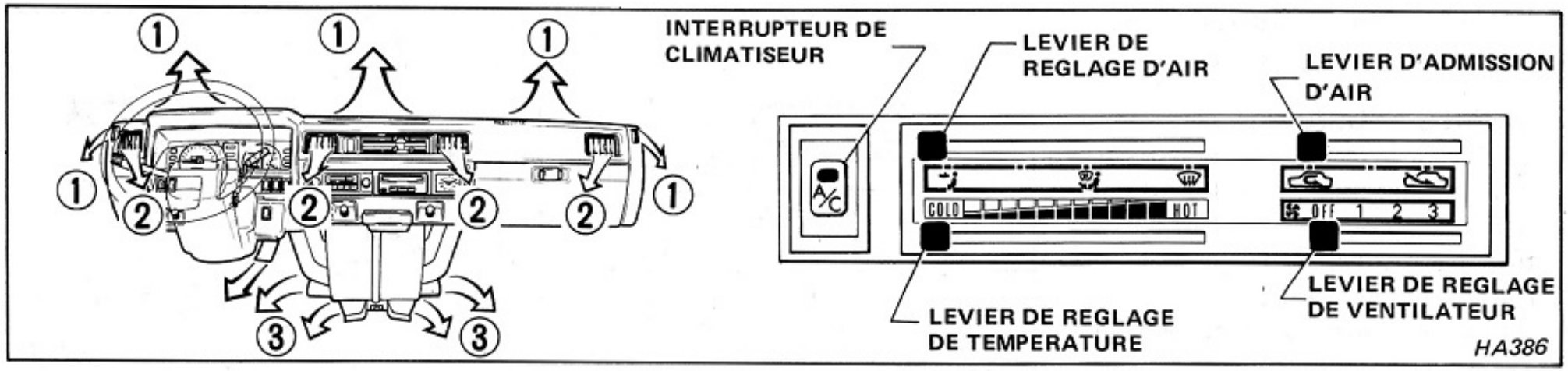

FONCTIONNEMENT

Réglage de climatisation préféré	Position de réglage					Source d'air	Ouïes d'aération
	Interrupteur de climatiseur	Levier de réglage d'air	Levier de réglage de température	Levier de réglage de ventilateur	Levier d'admission d'air		
Refroidissement et chauffage avec déshumidification*1	"MARCHE"		"COLD" à "HOT"	"1" à "3"	ou	Extérieure ou Intérieure	②
		*2					①,②,③
							①,③
Désembuage avec déshumidification*1							①
Ventilation Chauffage Dégivrage*3 et Désembuage	"ARRET"	Utiliser les mêmes réglages que pour le chauffage.					

*1: Quand le refroidissement rapide ou plus forte déshumidification est désirée, ou lorsque la température extérieure est élevée, placer le levier d'admission d'air en position et le levier de réglage de ventilateur en position "3".

*2: Le fait de positionner le levier de réglage d'air à mi-course entre et permet d'obtenir en même temps le refroidissement et le chauffage avec déshumidification.

*3: S'il est difficile d'obtenir le dégivrage de la glace de pare-brise pendant que l'interrupteur de climatiseur est mis hors circuit, le mettre en marche.

Levier d'admission d'air

Position

Cette position sert à réchauffer ou à refroidir l'air intérieur avec recirculation. Cette position est très commode, non seulement pour interdire l'admission de l'air extérieur pollué et chargé de poussière ou de gaz d'échappement, etc., mais aussi pour réchauffer ou refroidir rapidement l'air intérieur à l'habitacle.

Un usage prolongé de cette position risque de rendre l'air intérieur plus étouffant et de provoquer la formation de buées sur les glaces. Pour éviter que cela se produise, placer de temps en temps le levier d'admission d'air en position " ".

Position

Cette position sert à réchauffer ou refroidir et à aérer l'intérieur du véhicule en favorisant une admission d'air extérieur.

CONSEILS D'USAGE

- Si l'intérieur de la voiture est particulièrement chaud, rouler d'abord toutes glaces ouvertes pendant deux ou trois minutes. Fermer les glaces dès que l'air chaud a été évacué.
- Quand le climatiseur fonctionne, les glaces doivent rester fermées.
- Quand le climatiseur ne fonctionne pas pendant plusieurs mois, faire tourner le moteur au ralenti et enclencher le climatiseur pendant quelques minutes une fois par semaine, même si le climat ne l'exige pas. Ceci assure au compresseur et aux joints d'étanchéité un graissage approprié et prolonge la vie du système.
- Par suite de charges additionnelles imposées au circuit de refroidissement du moteur, il se pourrait que le thermomètre de liquide de refroidissement indique une température supérieure à la normale quand le climatiseur fonctionne. Pendant un arrêt prolongé de la voiture, passer au point mort et augmenter un peu le régime moteur pour faciliter le refroidissement.

CLIMATISEUR ARRIERE

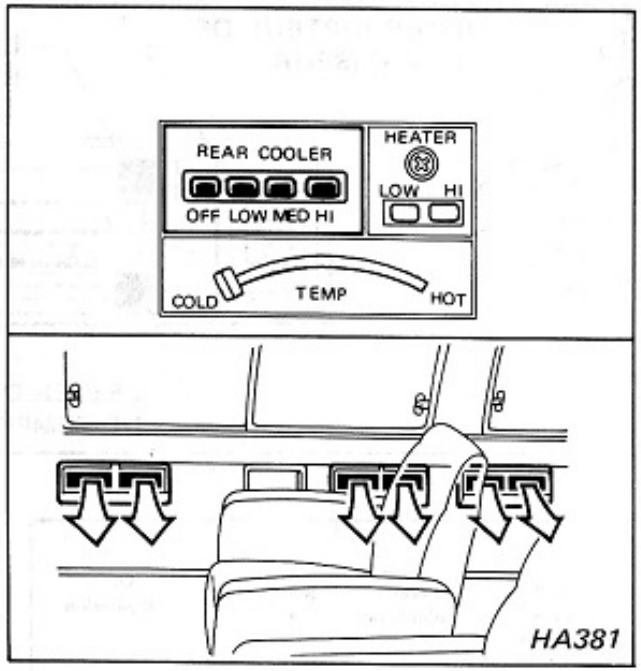

Le climatiseur arrière ne fonctionner que lorsque le climatiseur d'air est lui-même en fonction.

RECEPTEUR RADIO

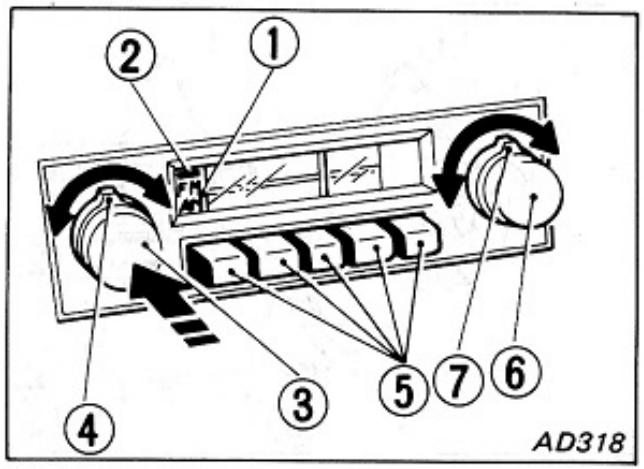

① **Cadran d'accord (uniquement sur récepteur stéréo AM-FM)**
② **Témoin stéréo (uniquement sur récepteur stéréo AM-FM)**
③ **Interrupteur général et commande de volume**
④ **Correcteur de tonalité**
⑤ **Sélecteur de bandes (uniquement sur Récepteur 2 ou 3 bandes) et poussoirs d'accord**
⑥ **Bouton d'accord manuel**
⑦ **Bouton de réglage de balance de haut-parleurs (uniquement sur récepteur stéréo AM-FM)**

Quand un programme radiophonique stéréophonique est capté en montagne, ou dans d'autres conditions où les signaux FM sont plus faibles, le récepteur radio se commute automatiquement du mode de réception stéréophonique en mode de réception monophonique pour empêcher les parasites

atmosphériques de pénétrer dans les circuits de l'autoradio. Quand cela se produit, le témoin de stéréo s'éteint. (Récepteur stéréo AM-FM)

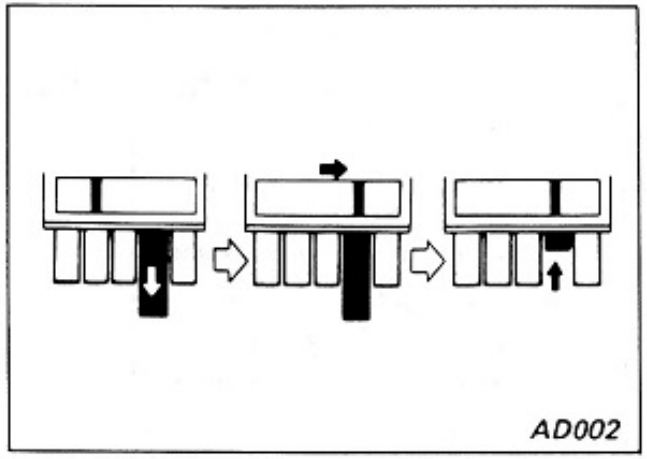

REGLAGE DES POUSSOIRS

1. Choisir la longueur d'ondes en pressant l'un des sélecteurs de bande ou en déplaçant le sélecteur de bandes (uniquement sur récepteur 2 ou 3 bandes) sur la position désirée.
2. Préaccorder le poussoir en procédant dans l'ordre indiqué par les flèches sur l'illustration.

LECTEUR DE CASSETTES STEREO

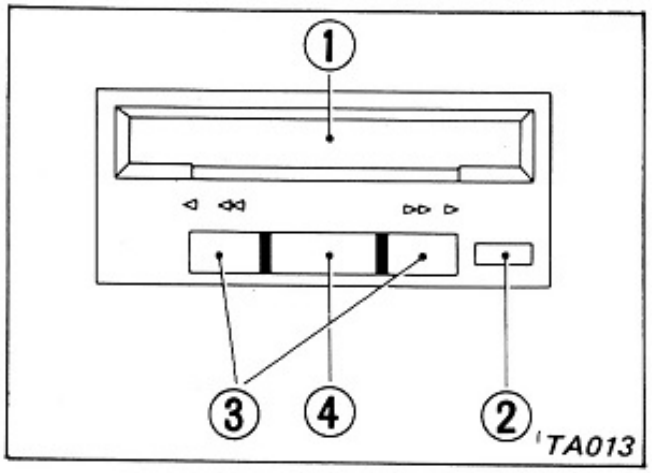

① **Fenêtre de chargement**
② **Sélecteur de programme**
③ **Bouton d'avance rapide et de rembobinage**
④ **Touche d'arrêt et d'éjection**

Ce lecteur de cassettes stéréo est conçu pour qu'en fin de lecture d'une piste, l'entraînement de la bande se fasse dans le sens inverse de manière à obtenir automatiquement la lecture de l'autre piste.

- La lecture est obtenue en introduisant la cassette le plus loin possible dans la fenêtre de chargement.
- L'arrêt est obtenu en pressant la touche d'éjection.
- Sortir la cassette de la fenêtre de chargement quand le lecteur n'est pas utilisé.
- Conserver les cassettes dans un endroit frais, propre, sec et à l'ombre.

- Le niveau sortie, la tonalité et l'équilibrage entre haut-parleurs sont des réglages qui peuvent être effectués à partir des boutons du récepteur radio.
- L'alimentation au récepteur radio est coupée quand le lecteur de cassettes stéréo est en fonction.

MONTRE ELECTRIQUE (Analogique)

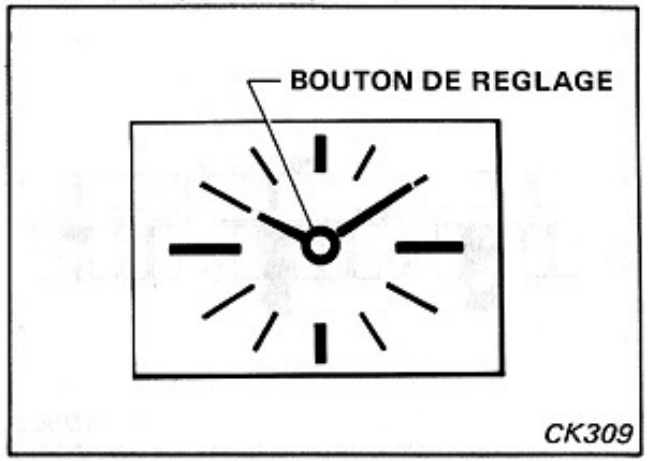

La mise à l'heure de la montre électrique s'effectue en pressant sur le bouton et en le tournant dans un sens ou dans l'autre jusqu'à positionner correctement les aiguilles. Tourner vers la droite pour faire avancer les aiguilles et vers la gauche pour faire revenir en arrière.

MONTRE ELECTRIQUE (Digitale)

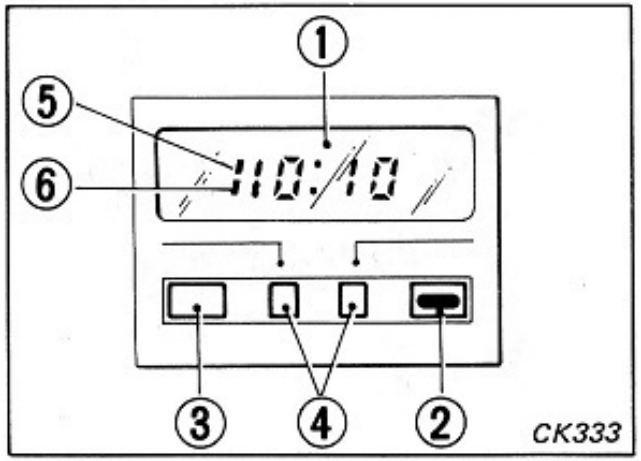

① **Affichage numérique**
② **Sélecteur**
③ **Poussoir de remise à l'heure**
④ **Poussoir de réglage**
⑤ **Indicateur AM (avant midi)**
⑥ **Indicateur PM (après-midi)**

Cette montre fournira l'affichage quand la clé de contact est tournée à la position **"ON (M)"** ou **"ACC (A)"** et que la commande d'éclairage est mise en fonction.

Sélecteur

Habituellement, l'heure est affichée en heures et minutes. Quand ce sélecteur est pressé, le mois et le jour apparaissent, mais l'affichage reviendra automatiquement à celui en heures et minutes, quelques

Z·ONE·DATSUN

minutes plus tard. Une seconde pression permet d'obtenir un affichage horaire en minutes et secondes. La troisième pression rétablit l'affichage en heures et minutes.

REMISE A L'HEURE

La remise à l'heure s'opère de la façon suivante:

- Appuyer sur le poussoir de réglage (Côté gauche) pour régler les heures.
- Appuyer sur le poussoir de réglage (Côté droit) pour régler les minutes.
- Appuyer sur le poussoir de remise à l'heure pour mettre la lecture de l'heure au plus près de l'heure officielle.

Par exemple, pour remettre la montre à 10:00, régler d'abord la montre entre 9:30 et 10:29 puis appuyer simultanément à une annonce horaire officielle de 10:00 sur le poussoir de remise à l'heure.

Quand le câble de batterie est débranché pendant un long moment et puis rebranché, l'affichage numérique est automatique ramené sur 12:00 minuit, le 1er janvier et clignote. Ne pas oublier de remettre la montre à l'heure et à la date.

ALLUME-CIGARE ET CENDRIERS

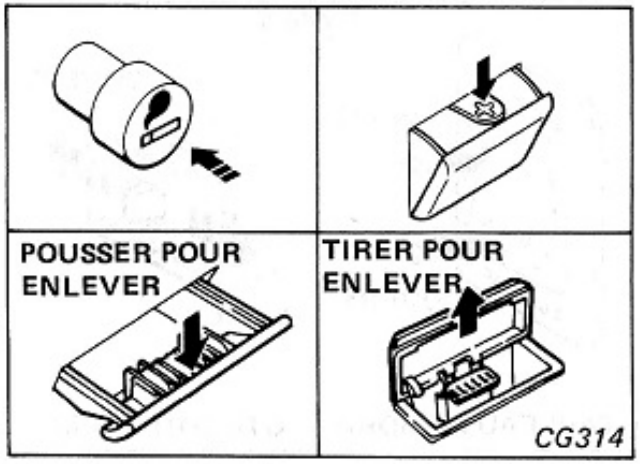

PLAFONNIER

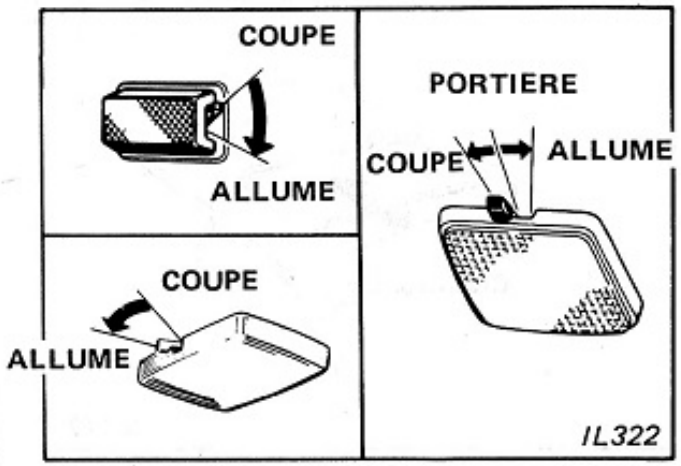

Réglages:

"ALLUME": Le plafonnier reste allumé.

"PORTIERE": Le plafonnier s'allume quand la portière du conducteur ou la portière coulissante est ouverte.

"COUPE": Le plafonnier ne s'allume en aucun cas.

TOIT OUVRANT (Break)

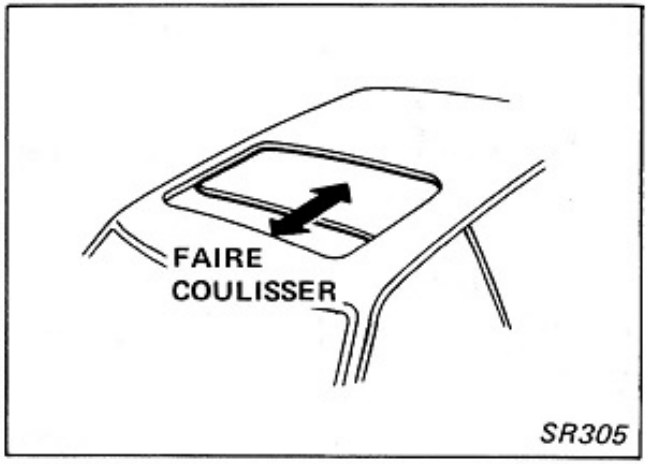

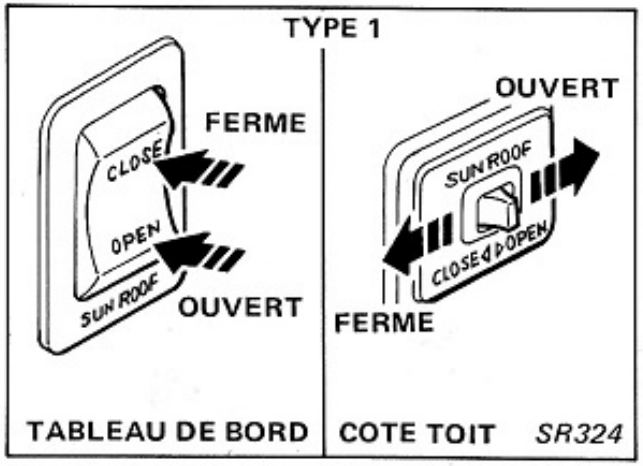

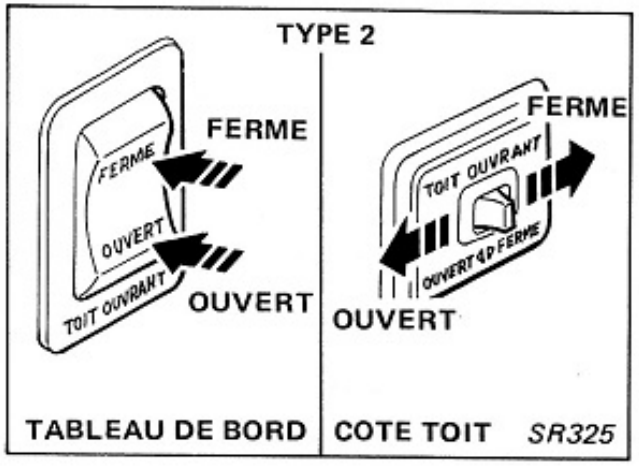

Quand la clé de contact est placée en position **"ON (M)"** ou **"ACC (A)"**, le toit ouvrant peut être actionné à l'aide de l'interrupteur.

OUVERTURE DU TOIT OUVRANT

Pour ouvrir le toit ouvrant, appuyer sur le côté **"OPEN (OUVERT)"** de l'interrupteur.

Le déplacement du toit ouvrant s'arrêtera dès que l'interrupteur sera relâché.

FERMETURE DU TOIT OUVRANT

Pour fermer le toit ouvrant, appuyer sur le côté **"CLOSE (FERME)"** de l'interrupteur.

Le déplacement du toit ouvrant s'arrêtera dès que l'interrupteur sera relâché.

En tant que le dispositif de sécurité, le toit ouvrant est étudié pour s'arrêter automatiquement à 200 mm de sa fermeture totale. Relâcher l'interrupteur et l'appuyer une seconde fois sur le côté "CLOSE (FERME)" pour que le toit ouvrant se ferme complètement.

ATTENTION:

- **Relâcher immédiatement l'interrupteur dès que le toit ouvrant est complètement fermé. Le fait de continuer à actionner l'interrupteur risque de dérégler le fonctionnement du toit.**
- **Dégager les accumulations de neige ou de glace du toit avant de commander son ouverture.**
- **S'assurer que le toit ouvrant est complètement fermé avant d'entreprendre le lavage de la voiture.**
- **Si le toit ouvrant est gelé, ne pas chercher à l'ouvrir à tous prix.**
- **Ne pas s'asseoir sur le toit ouvrant ou sur la carrosserie environnante ni ne placer d'objets lourds dessus.**

AVERTISSEMENT:

- **Faire très attention de ne pas se coincer la tête ou les mains dans l'ouverture du toit ouvrant quand l'interrupteur est actionné: éloigner notamment les enfants du toit ouvrant.**
- **Ne pas sortir les mains, la tête ou sortir des objets par le toit ouvrant quand la voiture roule.**

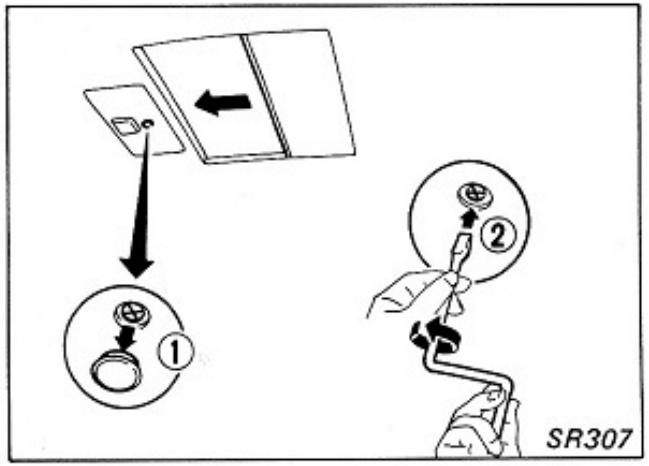

Fermeture manuelle du toit ouvrant

S'il est impossible d'obtenir la fermeture du toit ouvrant avec la commande intérieure, la manivelle de réglage qui est placée dans la boîte à gants peut être utilisée par mesure de sécurité pour fermer le toit ouvrant; procéder de la façon suivante:

1. Retirer le cache (installé à l'arrière du plafonnier) en tirant vers le bas pour exposer l'axe de commande du moteur.
2. Utiliser la manivelle de réglage, desserrer la gorge peu profonde du bouchon fileté en tournant vers la gauche et tourner la gorge profonde vers la gauche pour fermer le toit ouvrant.

ATTENTION:

Ne pas actionner l'arbre moteur quand le toit ouvrant fonctionne normalement. Ceci aurait pour effet d'endommager le moteur. Si cette mesure d'urgence a été prise, le système de commande du toit ouvrant doit être vérifié par votre concessionnaire NISSAN/DATSUN autorisé ou par tout établissement compétent dans les délais les plus brefs.

DISPOSITIF D'OUVERTURE DE HAYON (Fourgonnette à conduite à droite)

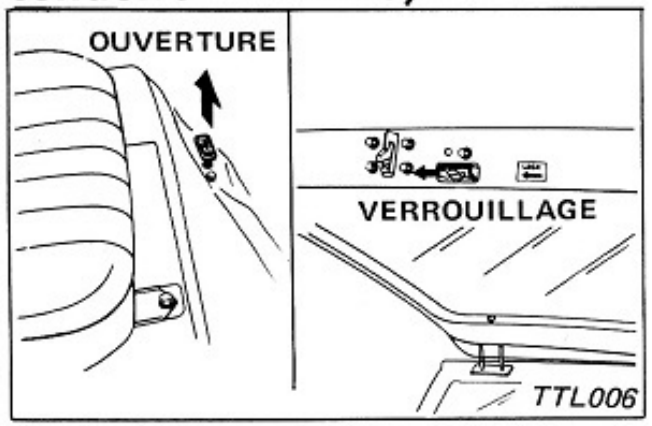

Le hayon est déverrouillé à partir du compartiment passager en tirant sur le levier d'ouverture de verrouillage de hayon (placé aux environs de la partie droite de la base du siège du conducteur).

Le hayon est également verrouillé sans la clé. Placer le levier de verrouillage en position **"LOCK (VERROUILLEE)"** et rabattre le hayon.

Z·ONE·DATSUN

OM C120 ('83)-R 9

Démarrage Et Conduite

MISE EN MARCHE DU MOTEUR (Moteur à essence à starter manual)

Ne pas faire tourner le moteur dans un local fermé. Le moteur dégage de l'oxyde de carbone et le fonctionnement du moteur dans un lieu confiné peut provoquer une asphyxie mortelle.

Si vous avez l'impression que les gaz d'échappement pénètrent à l'intérieur de la cabine et/ou du compartiment à bagages, faites examiner la voiture et réparer au plus tôt les organes qui fuient.

AVANT DE METTRE LE MOTEUR EN MARCHE

- S'assurer que le frein de stationnement est engagé.
- Placer le levier de changement de vitesses au **"point mort"**. Enfoncer la pédale d'embrayage pour supprimer la résistance sur les pignons de boîte.

CONSEILS DE MISE EN MARCHE

- Après avoir mis le moteur en route, relâcher la clé de contact.
- **Ne pas actionner le démarreur électrique pendant plus de 10 secondes en continu.** Attendre au moins 10 secondes avant de procéder à une nouvelle tentative.

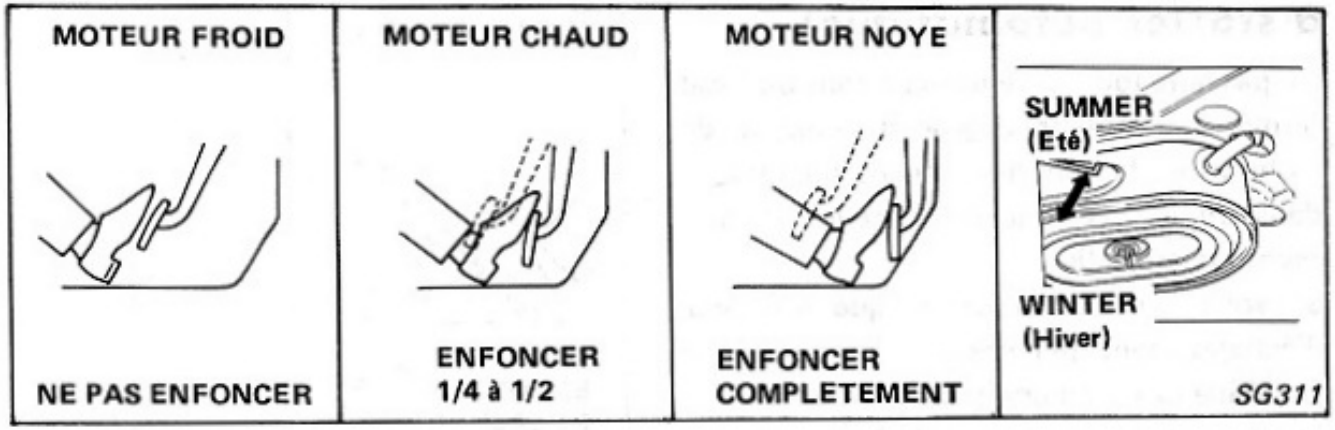

Moteur froid

1. Tirer complètement la manette de starter. **Quand il fait très froid cependant, enfoncer complètement et relâcher la pédale d'accélérateur à deux ou trois reprises.**
2. Après la mise en route du moteur, repousser la manette de starter jusqu'à ce que le régime du moteur soit régulier.
3. Repousser progressivement la manette de starter au fur et à mesure que le moteur chauffe.

Moteur chaud

1. Enfoncer la pédale d'accélérateur d'un quart ou à moitié de sa course. Ne pas pomper sur la pédale.
2. Démarrer le moteur.

Moteur noyé

1. Repousser la manette de starter.
2. Enfoncer progressivement la pédale d'accélérateur jusqu'au plancher.
3. La maintenir enfoncée et démarrer le moteur. Renouveler une tentative de démarrage jusqu'à ce que l'excès d'essence au moteur soit supprimé.

Ne pas pomper sur la pédale.

Dispositif de dégivrage

Si la température ambiante est inférieure à 15°C, régler le dispositif de dégivrage sur **"WINTER"** (Hiver). Si la température est supérieure à 15°C, le régler sur **"SUMMER"** (Eté).

MISE EN MARCHE DU MOTEUR (Moteur à essence à starter automatique)

Ne pas faire tourner le moteur dans un local fermé. Le moteur dégage de l'oxyde de carbone et le fonctionnement du moteur dans un lieu confiné peut provoquer une asphyxie mortelle.

Si vous avez l'impression que les gaz d'échappement pénètrent à l'intérieur de la cabine et/ou du compartiment à bagages, faites examiner la voiture et réparer au plus tôt les organes qui fuient.

AVANT DE METTRE LE MOTEUR EN MARCHE

- S'assurer que le frein de stationnement est engagé.
- Placer le levier de changement de vitesses au **"point mort"**. Enfoncer la pédale d'embrayage pour supprimer la résistance sur les pignons de boîte.

CONSEILS DE MISE EN MARCHE

- Après avoir mis le moteur en route, relâcher la clé de contact.
- **Ne pas actionner le démarreur électrique pendant plus de 10 secondes en continu.** Attendre au moins 10 secondes avant de procéder à une nouvelle tentative.

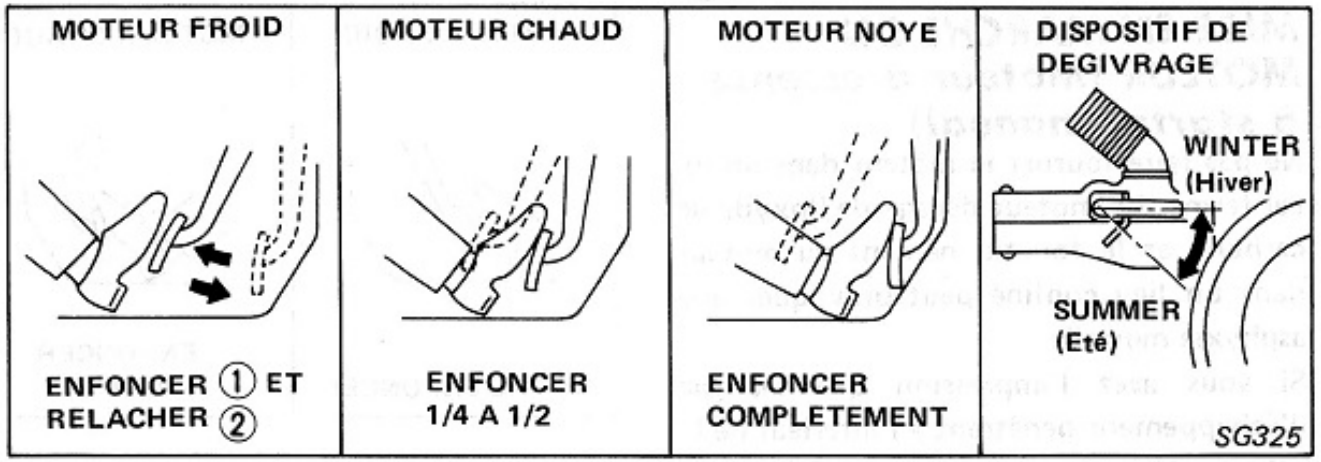

Moteur froid

1. Enfoncer la pédale d'accélérateur jusqu'au plancher et la relâcher lentement. **Quand il fait très froid, enfoncer complètement et relâcher la pédale d'accélérateur à deux ou trois reprises.**
2. Démarrer le moteur sans toucher à la pédale d'accélérateur. Si le moteur démarre et s'arrête aussitôt, répéter l'opération ci-dessus.
3. **Appuyer légèrement et relâcher la pédale d'accélérateur pour réduire le régime du moteur.** Le moteur peut ainsi chauffer à un régime normal.

Moteur chaud

1. Enfoncer la pédale d'accélérateur d'un quart ou à moitié de sa course. Ne pas pomper sur la pédale.
2. Démarrer le moteur.

Moteur noyé

1. Enfoncer progressivement la pédale d'accélérateur jusqu'au plancher.
2. La maintenir enfoncée et démarrer le moteur. Renouveller une tentative de démarrage jusqu'à ce que l'excès d'essence au moteur soit supprimé.

   Ne pas pomper sur la pédale.

Dispositif de dégivrage

Si la température ambiante est inférieure à 15°C, régler le dispositif de dégivrage sur **"WINTER"** (Hiver). Si la température est supérieure à 15°C, le régler sur **"SUMMER"** (Eté).

MISE EN MARCHE DU MOTEUR (Moteur diesel)

Ne pas faire tourner le moteur dans un local fermé. Le moteur dégage des gaz d'échappement (oxyde de carbone, oxyde d'azote etc.) et le fonctionnement du moteur dans un lieu confiné peut provoquer une asphyxie mortelle.
Si vous avez l'impression que les gaz d'échappement pénètrent à l'intérieur de la cabine et/ou du compartiment à bagages, faites examiner la voiture et réparer au plus tôt les organes qui fuient.

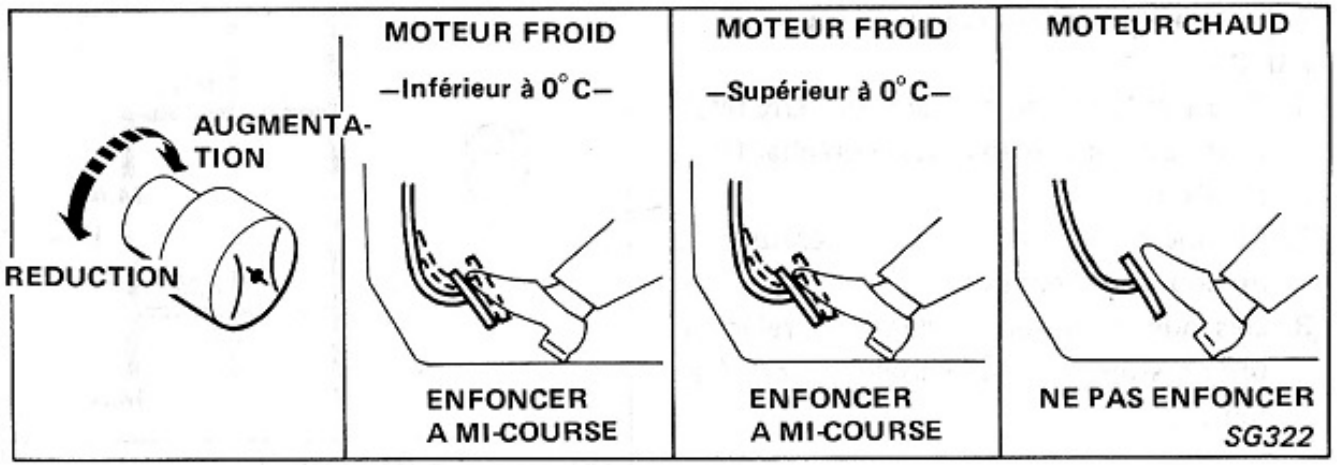

AVANT DE METTRE LE MOTEUR EN MARCHE

- S'assurer que le frein de stationnement est engagé.
- Placer le levier de changement de vitesses au **"point mort"**. Enfoncer la pédale d'embrayage pour supprimer la résistance sur les pignons de boîte.

CONSEILS DE MISE EN MARCHE

- Après avoir mis le moteur en route, relâcher la clé de contact.
- Ne pas essayer de mettre le moteur en marche pendant plus de 30 secondes à chaque tentative. Si le moteur ne démarre pas tout de suite, ramener la clé de contact sur **"OFF (Arrêt)"** ou **"ACC (A)"** et attendre pendant environ 20 secondes avant de procéder à une nouvelle tentative de démarrage.
- Si le moteur cale, attendre 3 à 4 secondes avant d'essayer de le mettre en marche une seconde fois.

Moteur froid

— La température ambiante est inférieure à 0°C —

1. Tourner la manette de commande des gaz complètement vers la droite.
2. Tourner la clé de contact sur **"ON (M)"** jusqu'à ce que le voyant de préchauffage s'éteigne.
3. Enfoncer la pédale d'accélérateur et la maintenir au plancher puis démarrer.
4. Dès que le moteur a démarré, relâcher progressivement la pédale d'accélérateur et ajuster le bouton de réglage pour maintenir un régime régulier.
5. Dès que le moteur a atteint sa température normale de fonctionnement, ne pas oublier de tourner complètement le bouton vers la gauche.

OM C120 ('83)—R 10 —

— La température ambiante est supérieure à 0°C —

1. Tourner la clé de contact sur **"ON (M)"** jusqu'à ce que le voyant de préchauffage s'éteigne.
2. Enfoncer la pédale d'accélérateur à mi-course et démarrer.
3. Dès que le moteur a démarré, relâcher progressivement la pédale d'accélérateur.

- **Durée de chauffage du moteur**

Le moteur doit tourner au ralenti pendant au moins 30 secondes après sa mise en marche et on doit rouler à vitesse réduite sur une courte distance, notamment en hiver.

Moteur chaud

1. Tourner la clé de contact sur **"ON (M)"** jusqu'à ce que le voyant de préchauffage s'éteigne.
2. Mettre le moteur en marche sans appuyer sur la pédale d'accélérateur.

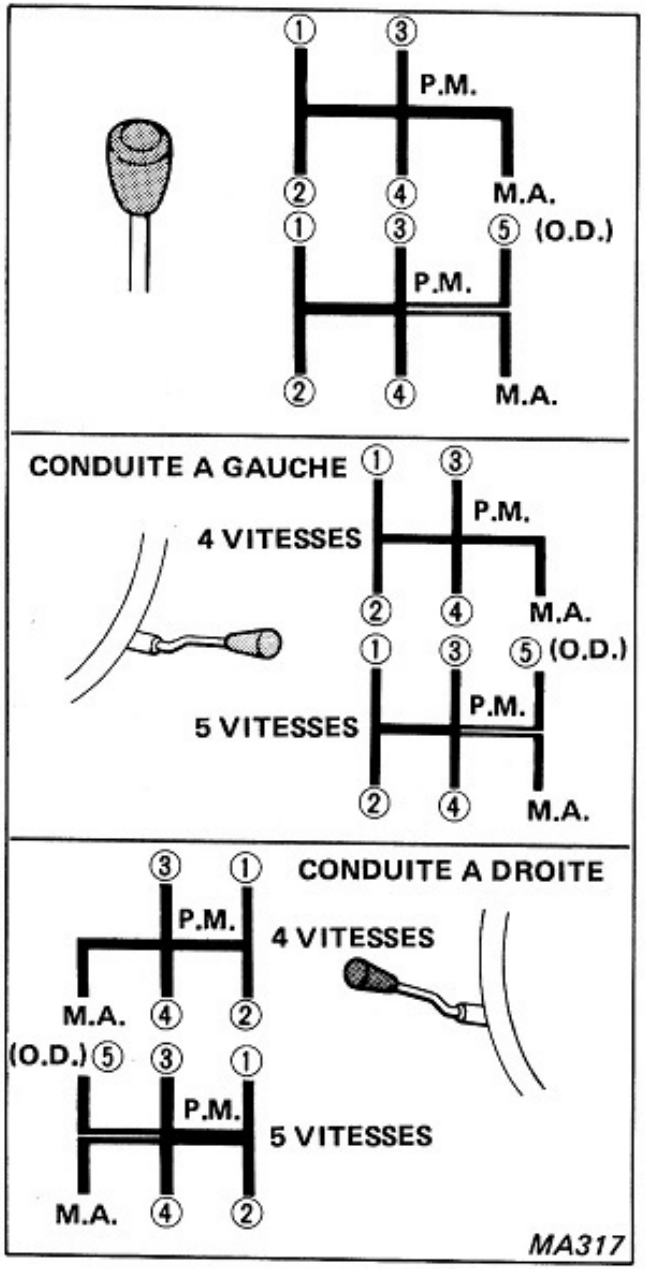

Pour changer de vitesses, enfoncer la pédale d'embrayage, puis engager le levier de vitesses.

Avant de passer d'une des vitesses de marche avant à la marche arrière ou inversement, assurez-vous que la voiture est complètement arrêtée.

Avec une boîte de vitesses à 5 rapports, on ne peut passer directement du 5ème rapport à la marche arrière, mais doit d'abord passer au point mort puis à la marche arrière.

Serrer le frein de stationnement lorsque le véhicule est à l'arrêt. Au moment de démarrer le véhicule, relâcher le frein de stationnement et commencer à rouler.

- **Ne pas utiliser la pédale d'embrayage comme repose-pied.**
- **Ne jamais retenir la voiture en côte en faisant patiner l'embrayage.**
- **Pour descendre une route en pente à vitesse raisonnable et ménager vos freins, rétrograder avant d'amorcer la descente.**

Z·ONE·DATSUN

Changement progressif des rapports recommandé

Le tableau suivant indique les vitesses recommandées pour passer au rapport supérieur.

Unité: km/h

Changement des vitesses	4 vitesses	5 vitesses
1 → 2	25	25
2 → 3	40	40
3 → 4	65	65
4 → 5	–	75

STATIONNEMENT

AVANT DE QUITTER LA VOITURE

1. Serrer le frein de stationnement.
2. Passer le levier de changement de vitesses en **"marche arrière"**.

Quand la voiture est rangée en côte, engager le levier de changement de vitesses en première.

3. Tourner la clé de contact sur **"LOCK (S)"**.
4. Retirer la clé de contact.
5. Verrouiller les portières.

Ne jamais quitter la voiture sans arrêter le moteur.
Ne jamais laisser les enfants seuls dans la voiture.

CONSEILS DE CONDUITE

CONSEILS D'ECONOMIE

- Evitez toute accélération ou décélération brutale.
- Utilisez toujours le rapport de boîte de vitesses qui correspond à la vitesse du véhicule.
- Gardez une distance de sécurité suffisante avec les autres véhicules et éviter les arrêts brutaux.
- Ne pompez pas sur la pédale d'accélérateur.
- Un ralenti trop rapide du moteur augmente la consommation de carburant.
- Maintenez la pression de gonflage des pneus à la valeur spécifiée.
- Faites en sorte que votre moteur soit toujours correctement réglé et suivez les recommandations d'entretien.
- Vérifiez régulièrement l'état des pneus.
- N'utilisez le climatiseur qu'en cas de besoin.

FREINS HUMIDES

Après avoir lavé la voiture ou après avoir emprunté des routes inondées ou boueuse, les garnitures et/ou plaquettes de frein peuvent être imprégnées d'eau. Freiner modérément et à plusieurs reprises pour permettre aux garnitures et/ou plaquettes

de frein de sécher. Ne pas rouler à grande vitesse avant que les freins ne réagissent normalement.

DEMARRAGE SUR ROUTE GLISSANTE

Quand la pluie ou la neige ont rendu la chaussée ou la route glissante, passer en rapport inférieur et enfoncer lentement la pédale d'accélérateur. Ne pas enfoncer brutalement la pédale d'accélérateur.

CONDUITE SUR ROUTE GLISSANTE

Quand on roule sur route glissante, verglacée ou mouillée, manoeuvrer le volant sans brutalité et n'utiliser les freins qu'en cas de nécessité et avec modération.

COMMENT LIBERER UNE SERRURE DE PORTIERE GELEE

Pour empêcher les serrures de portière de geler, mettre un peu de produit anti-givre ou de la glycérine dans le trou de la serrure.

CHANGEMENT DE LUBRIFIANT

Utiliser toujours le lubrifiant de spécifications appropriées, qui varient en fonction des conditions atmosphériques, notamment la température.

PAR TEMPS FROID

Antigel

Ajouter une part suffisante d'antigel au liquide de refroidissement du moteur en tenant compte des changements de température extérieure.

Batterie

Si la batterie n'est pas complètement chargée, le liquide de batterie risque de geler. Il est donc recommandé de charger complètement la batterie au début de l'hiver.

Equipement pour les pneus

Avant de démarrer sur une route verglacée ou enneigée, il est recommandé d'utiliser des pneus neige aux quatre roues.

Chaînes antidérapantes

- Quand il est nécessaire d'utiliser des chaînes antidérapantes, les installer sur les roues motrices.
- Le procédé d'installation est décrit dans la notice qui accompagne les chaînes.
- Se conformer aux lois locales ou aux règlements en vigueur dans le pays où l'on circule.

En Cas D'urgence

OUTILS ET ROUE DE SECOURS

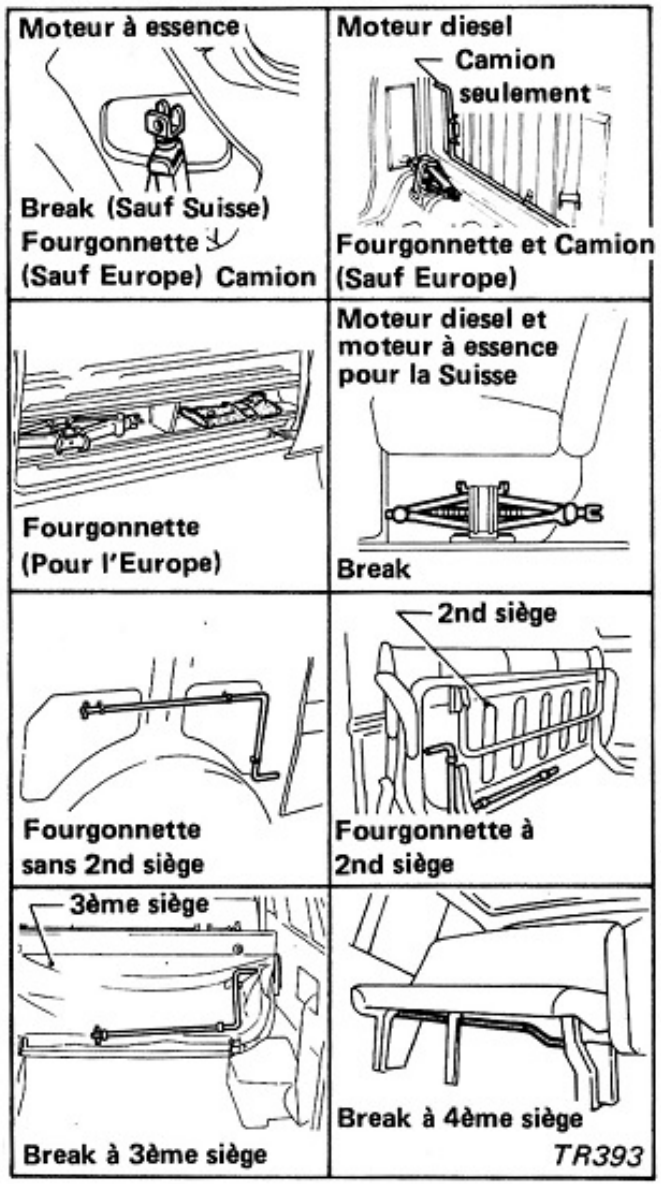

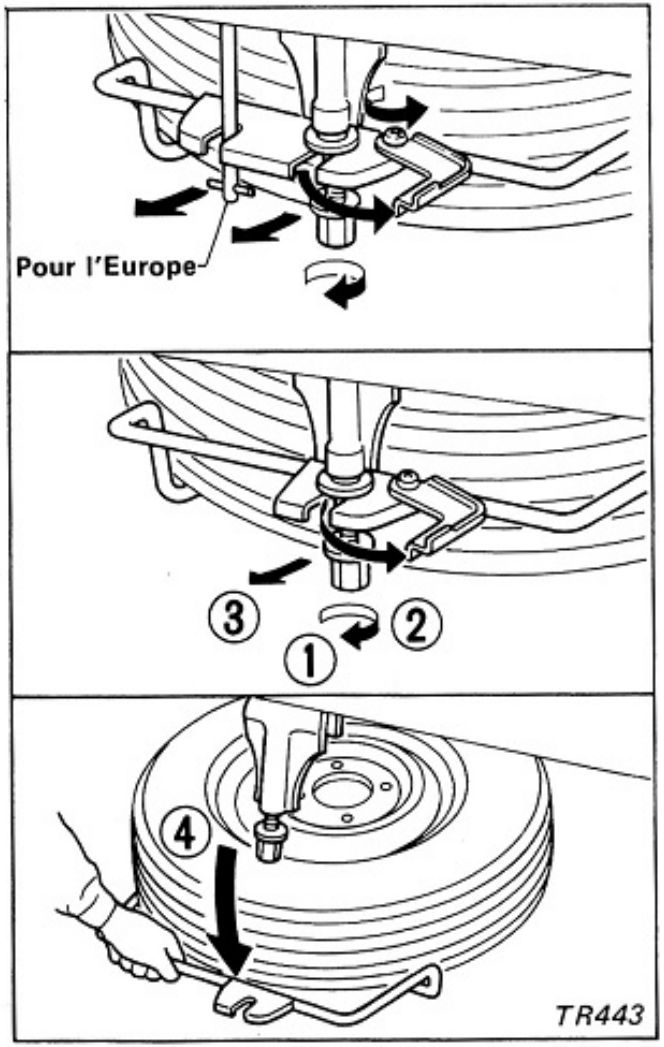

Prendre garde de ne pas trop desserrer le d'arrimage car le dispositif risque de tomber brutalement.

PNEU A PLAT

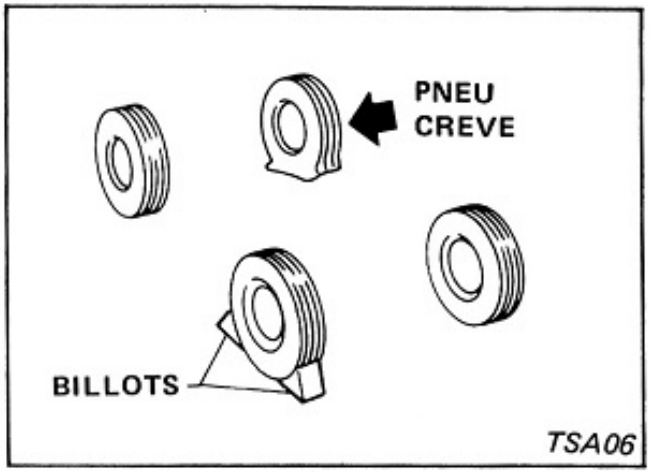

Ne pas s'arrêter sur la chaussée.

1. Ranger la voiture sur un terrain plat et de niveau et serrer correctement le frein de stationnement. Engager le levier de changement de vitesses en **"marche arrière"**.

Ne jamais changer les pneus quand le véhicule est en pente car ceci présente un certain danger.

2. Mettre les feux de détresse en fonction.
3. Placer les billots appropriés contre les parties avant et arrière de la roue diagonalement opposée au pneu crevé.
4. Installer le cric sous le point d'appui.

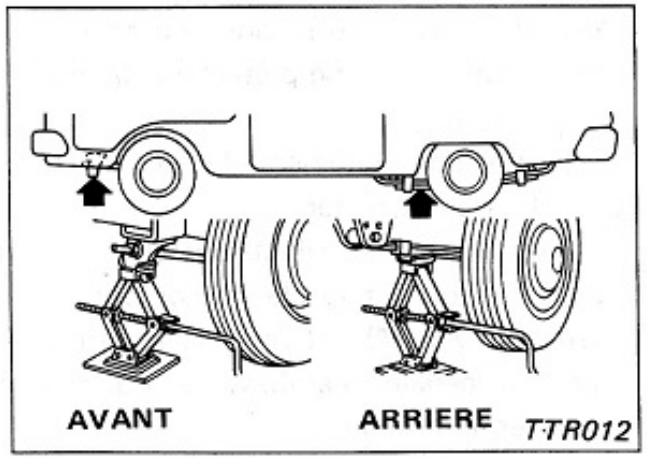

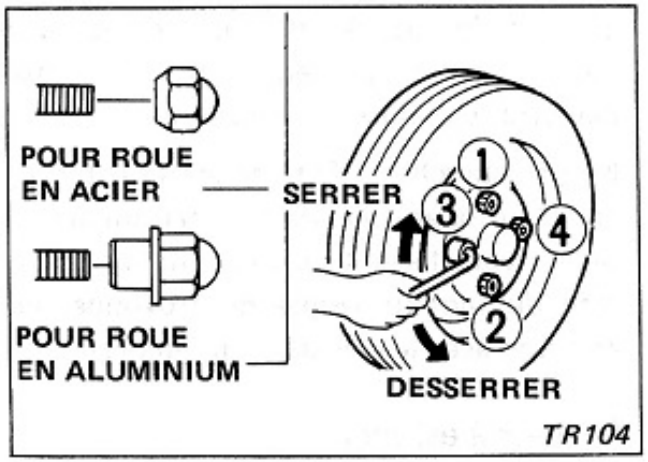

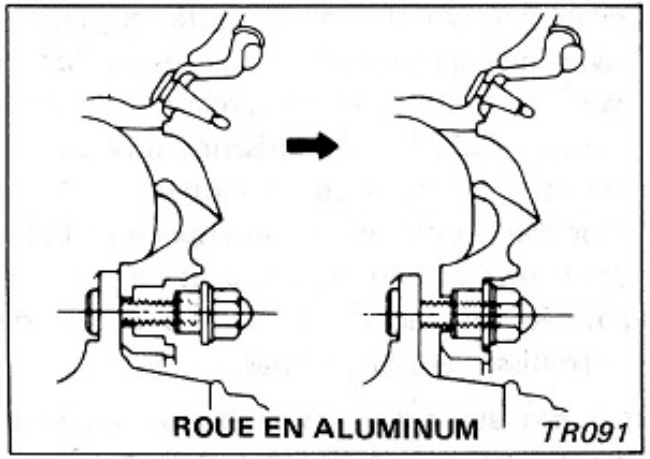

5. Desserrer les écrous de roue d'un ou deux tours vers la gauche en utilisant la clé pour écrous de roue.

Ne pas retirer les écrous de roue tant que la roue n'est pas décollée du sol.

6. Relever doucement le véhicule jusqu'à ce que la roue soit décollée du sol. Retirer les écrous de roue et remplacer la roue.

Ne jamais s'engager sous la voiture quand celle-ci repose sur le cric.

7.

- Serrer alternativement et uniformément les écrous de roue.
- S'assurer que la partie conique des écrous est orientée vers la roue.
- **Quand des roues en aluminium NISSAN sont utilisées, procéder comme suit:**

1) Remonter les écrous après avoir remis la roue en place.

Utiliser uniquement les écrous de roue spécialement conçus pour des roues en aluminium.

2) Tirer légèrement vers soi la roue pour aligner correctement les écrous avec les trous de boulons de la roue et serrer alternativement et uniformément les écrous de roue.

8. Descendre lentement la voiture jusqu'à ce que la roue touche le sol et serrer les écrous de roue au couple spécifié en procédant dans le même ordre que précédemment.

- **Ajuster la pression des pneus à la valeur spécifiée.**
- **Ne pas oublier de verifier le serrage des écrous quand des roues en aluminium ont roulé sur 1.000 km (également dans le cas de la réparation d'un pneu crevé, de la permutation de roues, etc.). Resserrer les écrous si nécessaire.**

SURCHAUFFES

Ecarter la voiture de la route, engager le levier de changement de vitesses au **"point mort"** et soulever le couvercle d'inspection moteur. Si le climatiseur fonctionne, l'arrêter. Ne pas arrêter le moteur.
Procéder à une inspection visuelle de l'état des courroies pour voir si elles ne sont pas abîmées ou lâches. Voir si le circuit de refroidissement ne fuit pas.

Ne pas approcher les mains ou les vêtements des courroies ou du ventilateur en fonctionnement.

S'il s'avère que la surchauffe ne provient pas d'une panne du circuit de refroidissement, la température du liquide de refroidissement descendra après avoir laissé tourner le moteur au ralenti pendant plusieurs minutes. Dès que le moteur a suffisamment refroidi, ajouter éventuellement du liquide de refroidissement.

Ne jamais retirer le bouchon du radiateur quand le moteur est encore chaud.

Si le liquide de refroidissement fuit ou si la courroie de ventilateur est abîmée ou détendue, faites vérifier votre voiture par un concessionnaire NISSAN/DASTUN.

MISE EN ROUTE PAR POUSSEE

S'il est impossible de faire démarrer le moteur par le procédé habituel, il peut démarrer en poussant la voiture.

Ne pas chercher à faire démarrer le moteur en remorquant la voiture car un à-coup brutal vers l'avant au moment du démarrage du moteur risque de provoquer une collision avec le véhicule qui remorque.

Moteur à essence

1. Avant de pousser la voiture, placer la clé de contact sur **"ON (M)"**.
2. Engager le levier de changement de vitesses en seconde ou en troisième et enfoncer complètement la pédale d'embrayage.
3. Enfoncer la pédale d'accélérateur à mi-course.
4. Quand la vitesse de la voiture atteint environ 16 km/h, relâcher progressivement la pédale d'embrayage pour faire démarrer le moteur.

Moteur diesel

S'il est impossible de faire démarrer le moteur par le procédé habituel, il peut démarrer en poussant le véhicule.
Avant de mettre le véhicule en marche en le poussant, engager le levier de changement de vitesses en seconde ou en troisième et enfoncer complètement la pédale d'embrayage.
Enfoncer complètement la pédale d'accélérateur au plancher.
Quand la vitesse du véhicule atteint environ 16 km/h, tourner la clé de contact sur la position **"ON (M)"** et relâcher progressivement la pédale d'embrayage pour faire démarrer le moteur.
Dès que le moteur a démarré, régler le régime du moteur en tournant le bouton de réglage de ralenti au besoin.

ATTENTION:
Ne pas chercher à faire démarrer le moteur en remorquant le véhicule car un à-coup brutal vers l'avant au moment du démarrage du moteur risque de provoquer une collision avec le véhicule qui remorque.

Z·ONE·DATSUN

MISE EN ROUTE PAR CONNEXIONS DE BATTERIE

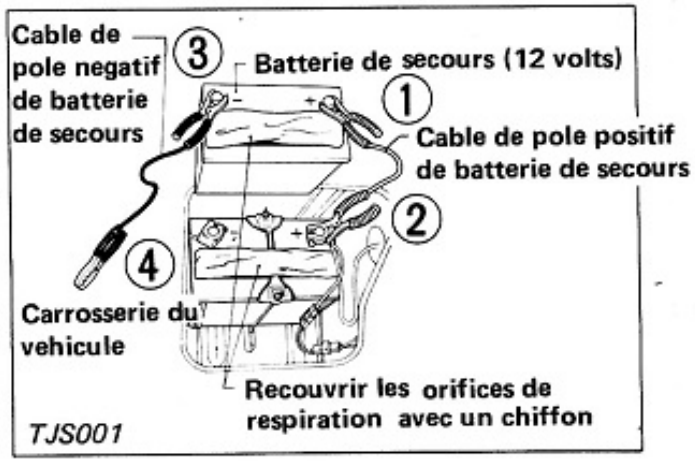

La tension de la batterie de secours doit être de 12 volts D.C.

1. Pour limiter les risques d'explosion de batterie, retirer les capuchons d'aération des éléments de batterie et placer un chiffon sur les ouvertures.
2. Brancher les câbles de connection volante en procédant dans l'ordre numérique indiqué sur l'illustration.

Ne jamais inverser les branchements des connexions volantes car ceci peut provoquer de sérieux dommages aux circuits de charge des deux voitures.

3. Mettre en marche le moteur de l'autre voiture. Attendre quelques minutes et démarrer votre moteur de la façon habituelle.
4. Dès que votre moteur a démarré, débrancher les connexions volantes en procédant dans l'ordre inverse des branchements.

REMORQUAGE

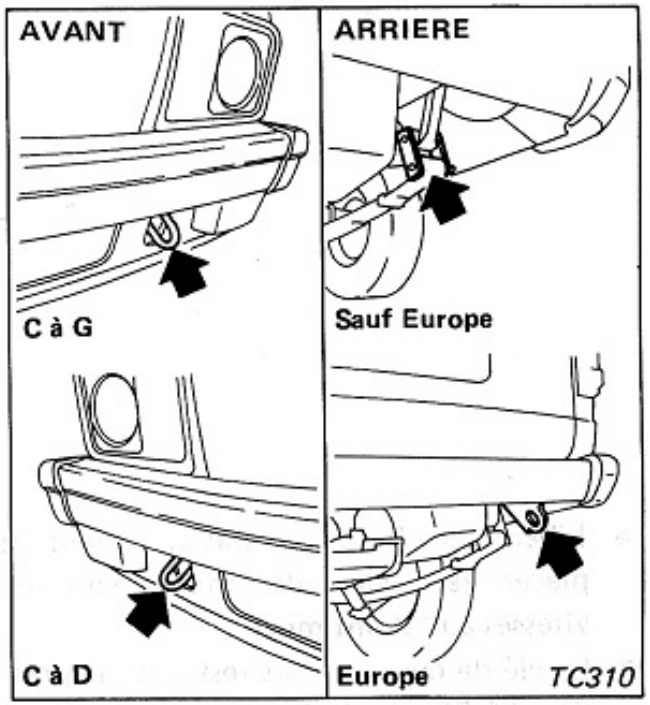

Le crochet de remorquage ne doit être utilisé que pour tirer la voiture sur de courtes distances.

Le remorquage doit être fait en conformité aux lois et règlements en vigueur dans le pays.

- Ne pas utiliser les crochets d'arrimage de transport pour remorquer la voiture.
- S'assurer que la boîte de vitesses et les essieux sont en bon état de fonctionnement. Si l'un ou l'autre organe est défectueux, utiliser un chariot de remorquage.

SERRURE DE SORTIE DE SECOURS (Break)

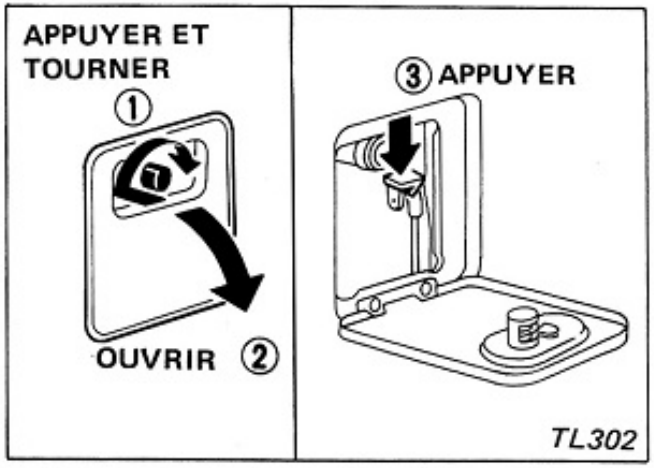

- Libérer le frein de stationnement et placer le levier de changement de vitesses au **"Point mort"**.
- La clé de contact doit rester sur la position **"OFF (Arrêt)"** pour éviter que la direction soit bloquée par l'antivol. Au besoin, mettre la clé de contact sur la position **"ON (M)"** pour faire fonctionner les feux clignotants, les stops, etc.

En cas d'urgence, la porte arrière peut s'ouvrir de l'intérieur sans faire usage de la clé.

1. Le couvercle s'ouvre en pressant et en tournant le bouton.
2. La serrure est déverrouillée en abaissant le levier jaune.

- **Ne pas actionner la serrure de sortie de secours quand le véhicule roule.**
- **Pour des raisons de sécurité, verrouiller correctement la serrure de la porte de secours.**

Programme D'entretien

(N'est pas valable pour la suisse. Le programme d'entretien suisse se trouve dans le carnet de service)

Avant de vous livrer votre voiture neuve, votre concessionnaire procède à l'inspection et aux réglages avant livraison spécifiés par l'usine pour obtenir une performance satisfaisante.

Les tableaux suivants fournissent une liste des diverses opérations d'entretien périodiques qui doivent être faites sur la voiture pour assurer au moteur son meilleur rendement et obtenir un bon fonctionnement de votre nouveau véhicule. Ces opérations doivent être réalisées par votre concessionnaire NISSAN/DATSUN.

L'entretien des premiers 1.000 km est un des entretiens essentiels dans le programme d'entretien général et représente donc un point vital pour que votre nouveau véhicule puisse fournir un meilleur rendement à tout moment.

L'entretien périodique dépassant la dernière fréquence d'entretien indiquée dans les tableaux est du même ordre que l'entretién spécifié pour cette dernière.

Quand l'entretien doit être fait et si la voiture donne des signes de fonctionnement anormal, ou encore si le réglage du ralenti est à revoir, faire réviser les divers systèmes et circuits concernés par un concessionnaire NISSAN/DATSUN.

Ce schéma d'entretien ne s'applique pas à la Belgique et au G.D. de Luxembourg.

OPERATIONS D'ENTRETIEN		FREQUENCE D'ENTRETIEN								
L'entretien périodique doit être fait au kilométrage ou an nombre de mois, selon la première éventualité	Nombre de kilomètres en milliers	1	10	20	30	40	50	60	70	80
	Nombre de mois	–	6	12	18	24	30	36	42	48
ENTRETIEN DANS LES COMPARTIMENTS MOTEUR ET PASSAGER										
Contrôler le couple de serrage des boulons de culasse, des écrous de collecteur et de tuyau d'échappement et des écrous de fixation du carburateur		X								
Régler le jeu des soupapes d'admission et d'échappement		X		X		X		X		X
Rechercher des traces de fissures, d'éraillement ou d'usure des courroies d'entraînement et en contrôler la tension		X		X		X		X		X
Changer le liquide de refroidissement antigel moteur (A base de glycol (éthylénique)						X				X
Changer le liquide de refroidissement moteur (Eau douce)			X	X	X	X	X	X	X	X
Contrôler l'état des tuyaux et des raccords de circuit de refroidissement				X		X		X		X
Contrôler l'état des conduites d'alimentation (Tuyaux, canalisations, raccords, etc.)						X				X
Nettoyer et remplacer le filtre à air de carburateur (Type à papier sec)	Nettoyer (1)		X	X	X		X	X	X	
	Remplacer (1)					X				X
Remplacer le filtre à air de carburateur (Type à papier visqueux)	(1)					X				X

NOTE: (1) Dans le cas d'une conduite dans un environnement poussiéreux, remplacer l'élément tous les 20.000 km ou tous les 12 mois, selon la première éventualité.

Contrôler: Contrôler, corriger et remplacer selon les cas.

Z·ONE·DATSUN

OPERATIONS D'ENTRETIEN		FREQUENCE D'ENTRETIEN								
L'entretien périodique doit être fait au kilométrage ou au nombre de mois, selon la première éventualité	Nombre de kilomètres en milliers	1	10	20	30	40	50	60	70	80
	Nombre de mois	–	6	12	18	24	30	36	42	48

ENTRETIEN DANS LES COMPARTIMENTS MOTEUR ET PASSAGER (Suite)

MOTEUR A ESSENCE	Changer l'huile moteur (Utiliser de l'huile API SE) (2)			X	X	X	X	X	X	X	X
	Changer le filtre à huile moteur (2)			X	X	X	X	X	X	X	X
	Contrôler et régler le régime ralenti et le taux de mélange (Contrôler le taux de mélange uniquement sur les modèles destinés aux régions soumises à des règlements antipollution)		X	X	X	X	X	X	X	X	X
	Remplacer le filtre à carburant						X				X
	Contrôler et remplacer le contact de rupteur d'allumeur	Contrôler		X		X		X		X	
		Remplacer			X		X		X		X
	Régler le calage de l'allumage			X	X	X	X	X	X	X	X
	Contrôler et remplacer les bougies d'allumage	Contrôler		X		X		X		X	
		Remplacer			X		X		X		X
	Contrôler le câblage d'allumage						X				X
	Contrôler le système de ventilation forcée du carter-moteur (P.C.V.)				X		X		X		X
MOTEUR DIESEL	Contrôler le filtre à carburant, vidanger l'eau et remplacer	Contrôler et vidanger l'eau		X		X		X		X	
		Remplacer			X		X		X		X
	Changer l'huile moteur (Utiliser de l'huile API CC ou CD)		Changer tous les 5.000 km ou tous les 3 mois								
	Changer le filtre à huile (2)			X	X	X	X	X	X	X	X
	Contrôler le régime ralenti		X		X		X		X		X
	Contrôler les injecteurs (3)										
Contrôler le niveau du fluide ou de l'huile de circuit de freinage, d'embrayage et de boîtier de direction, et les fuites éventuelles				X	X	X	X	X	X	X	X
Changer le fluide de circuit de freinage					X		X		X		X
Contrôler l'état des tuyaux, des raccords et de la soupape de retenue du servo-frein							X				X
Contrôler l'état des tuyaux, des raccords et les fuites de réfrigérant de circuit de climatisation					X		X		X		X

NOTE: (2) Dans le cas d'une conduite dans de rudes conditions comme ci-après, changer l'huile moteur à essence et le filtre tous les 5.000 km ou tous les 3 mois, selon la première éventualité.

- **Conduite principalement sur de courts trajets**
- **Conduite en ville**
- **Conduite dans un environnement poussiéreux**

(3) Si la vitesse du moteur baisse ou si une fumée noire est émise, contrôler et, en cas de besoin, régler la pression de départ de l'injecteur de combustible et la forme fu nuage de diffusion.

Contrôler: Contrôler, corriger et remplacer selon le cas.

OPERATIONS D'ENTRETIEN		FREQUENCE D'ENTRETIEN								
L'entretien périodique doit être fait au kilométrage ou au nombre de mois, selon la première éventualité	Nombre de kilomètres en milliers	1	10	20	30	40	50	60	70	80
	Nombre de mois	–	6	12	18	24	30	36	42	48
ENTRETIEN SOUS LE VEHICULE										
Contrôler la fixation des systèmes de freinage, d'embrayage, d'alimentation et d'échappement et détecter les fuites, les fissures, l'usure, l'abrasion, la détérioration, etc.			X	X	X	X	X	X	X	X
Contrôler le niveau et changer l'huile de boîte de vitesses manuelle et de différentiel	Contrôler		X	X	X		X	X	X	
	Changer					X				X
Contrôler si le boîtier de direction et de tringlerie de direction, des pièces de suspension et de l'arbre de transmission ne sont pas endommagés, ne sont pas desserrés ou ne manquent pas, et s'ils sont lubrifiés (4)		X	X	X	X	X	X	X	X	X
Resserrer las dispositifs de fixation de caisse		X		X		X		X		X
ENTRETIEN EXTERIEUR ET INTERIEUR										
Contrôler l'état des pneus		X								
Contrôler le parallélisme des roues. Permuter et équilibrer si nécessaire				X		X		X		X
Contrôler l'usure et la détérioration des plaquettes de freins à disque et des organes de frein, et les fuites éventuelles du circuit de freinage (5)			X	X	X	X	X	X	X	X
Contrôler l'usure et la détérioration des tambours, des garnitures et des organes de freins, et les fuites éventuelles du circuit de freinage (6)				X		X		X		X
Contrôler la graisse de roulements des roues avant						X				X
Lubrifier les serrures, les charnières et le galet et la biellette de la porte de coulissement (5)			X	X	X	X	X	X	X	X
Contrôler l'état des ceintures de sécurité, des boucles, des enrouleurs, des dispositifs d'ancrage et des dispositifs de réglage				X		X		X		X
Contrôler le jeu et le fonctionnement des freins et de l'embrayage			X	X	X	X	X	X	X	X
Contrôler la course et le fonctionnement du frein de stationnement		X	X	X	X	X	X	X	X	X

NOTE: (4) **Quand les conditions de conduite son comme indiquées ci-dessous, contrôler tous les 5.000 km ou tous les 3 mois, selon la première éventualité.**

- **Conduite dans les régions où l'on répand du sel ou d'autres matières corrosives sur les routes**
- **Conduite sur routes boueuses**
- **Conduite dans le désert**

(5) **Dans le cas d'une conduite dans les régions où l'on répand du sel ou d'autres matières corrosives sur les routes, contrôler ou lubrifier tous les 5.000 km ou tous les 3 mois, selon la première éventualité.**

(6) **Dans le cas d'une conduite dans les régions où l'on répand du sel ou d'autres matières corrosives sur les routes, contrôler tous les 10.000 km ou tous les 6 mois, selon la première éventualité.**

Contrôler: Contrôler, corriger et remplacer selon le cas.

Faites-le Vous-même

Quand une opération d'entretien ou une réparation doit être faite sur votre voiture, prendre les précautions nécessaires pour éviter tout accident corporel. Les recommandations suivantes d'ordre général doivent s'appliquer à l'occasion d'une réparation quelconque sur la voiture.

- **Ne pas travailler sur le moteur quand il est encore chaud.**
- **Si vous devez effectuer des réparations ou des réglages quand le moteur est mis en marche, ne pas approcher les mains, des vêtements, les cheveux ou des outils du ventilateur et des courroies d'entraînement en rotation.**
- **Ne jamais s'engager sous la voiture quand celle-ci repose seulement sur le cric.**
- **Ne pas fumer ni provoquer d'étincelles près de l'essence ou de la batterie.**
- **Ne jamais brancher ou débrancher la batterie ou tout composant transistorisé quand la clé de contact est placé sur "ON (M)".**
- **Pour faire les niveaux ou les vidanges, utiliser l'huile ou le fluide recommandé dans le chapitre des Spécifications.**

Ne pas oublier que toute réparation mal faite ou incomplète peut occasionner des difficultés de fonctionnement. Dans le doute au sujet d'une réparation quelconque, faites-la effectuer par un concessionnaire NISSAN/DATSUN.

COUVERCLE D'INSPECTION MOTEUR

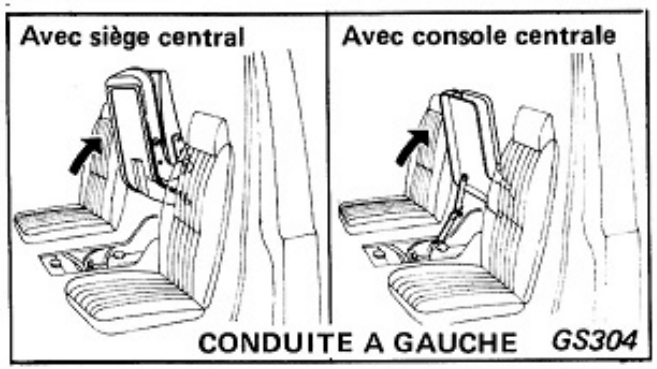

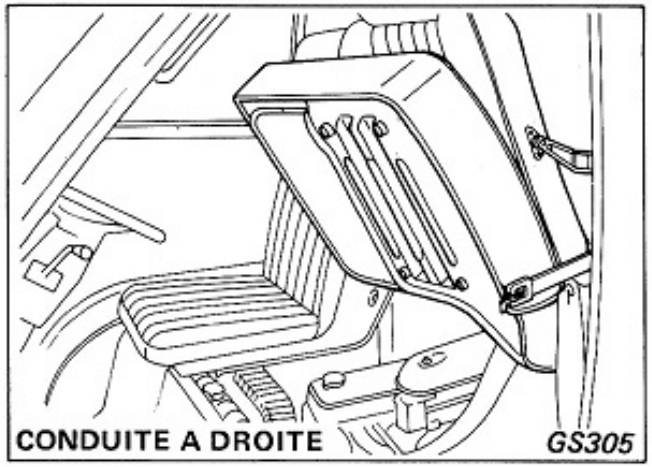

1. Rabattre le dossier du siège central avant vers l'avant du modèle à conduite à gauche (camion et moteur à essence). Déplacer complètement le siège du conducteur du modèle à conduite à droite vers l'avant.
2. Libérer le dispositif de verrouillage du couvercle d'inspection moteur.

3. Relever le couvercle d'inspection moteur et le rabattre comme représenté sur l'illustration.

LIQUIDE DE REFROIDISSEMENT DU MOTEUR

Proportion de mélange de liquide de refroidissement

Température extérieure °C	Antigel	Eau douce
–15	30%	70%
–35	50%	50%

Quand une chute de température extérieur inférieure à 0°C est envisagée, utiliser du liquide de refroidissement antigel (à base de glycol éthylènique) dans la proportion appropriée en fonction de la température la plus basse attendue.
Utiliser uniquement de l'eau douce. Ajouter une part de produit anti-rouille quand il n'y a pas d'antigel dans le circuit.

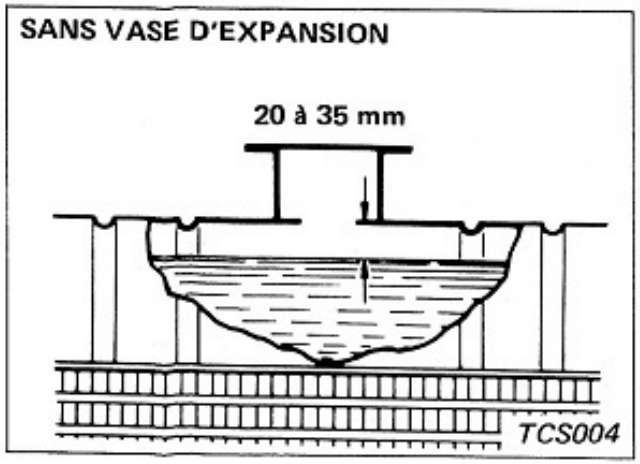

NIVEAU DU LIQUIDE DE REFROIDISSEMENT

Ne jamais retirer le bouchon du radiateur quand le moteur est encore chaud; vous vous exposeriez à de graves brûlures provoquées par le liquide sous pression s'echappant du radiateur.

Sans vase d'expansion

Quand le moteur est froid, vérifier régulièrement le niveau du liquide de refroidissement dans le radiateur. Rajouter du liquide de refroidissement pour rétablir le niveau normal.

Z·ONE·DATSUN

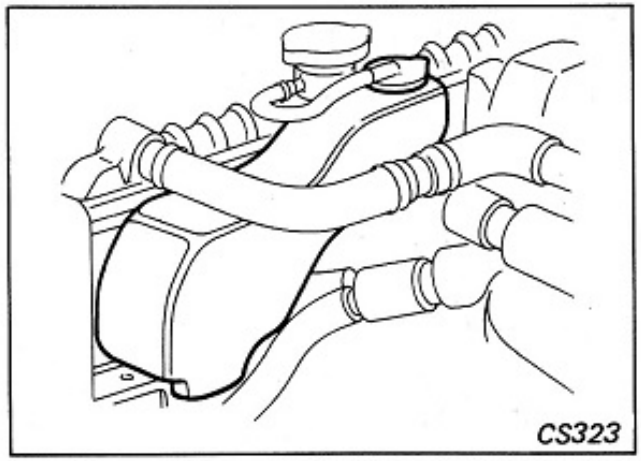

Avec vase d'expansion

Contrôler la quantité de liquide de refroidissement qui reste dans le réservoir quand le moteur est froid. Si le niveau du liquide se trouve au-dessous du repère **"MIN"**, rajouter du liquide pour ramener le niveau au repère **"MAX"**. Si le réservoir est vide, vérifier le niveau du liquide de refroidissement dans le radiateur; rajouter du liquide pour ramener le niveau à la hauteur du goulot de remplissage. Verser également du liquide dans le réservoir pour ramener le niveau au repère **"MAX"**.

REMPLACEMENT DU LIQUIDE DE REFROIDISSEMENT MOTEUR

Ne jamais essayer de remplacer le liquide de refroidissement lorsque le moteur est encore chaud car ce serait s'exposer à de graves brûlures.

1. Placer le levier de réglage de température du chauffage ou du climatiseur sur la position de température maximum.
2. Dévisser le bouchon du radiateur et le robinet de vidange pour laisser le liquide de refroidissement s'écouler. Rincer complètement le circuit de refroidissement.
3. Refermer correctement le robinet de vidange.
4. Remplir le radiateur de liquide de refroidissement neuf jusqu'à la goulotte de remplissage. Remplir le réservoir et amener le liquide de refroidissement jusqu'à l'indication **"MAX"**. (Uniquement avec les modèles équipés d'un réservoir). Remettre le bouchon du radiateur en place.
5. Mettre le moteur en marche et le laisser fonctionner un minimum de temps.
6. L'arrêter et après qu'il ait suffisamment refroidit, rajouter du liquide de refroidissement par la goulotte de remplissage. Rajouter aussi du liquide de refroidissement dans le réservoir et l'amener jusqu'à l'indication **"MAX"**. (Uniquement avec les modèles équipés d'un réservoir).
7. Vérifier si le robinet de vidange ne fuit pas.

NIVEAU DE L'HUILE MOTEUR

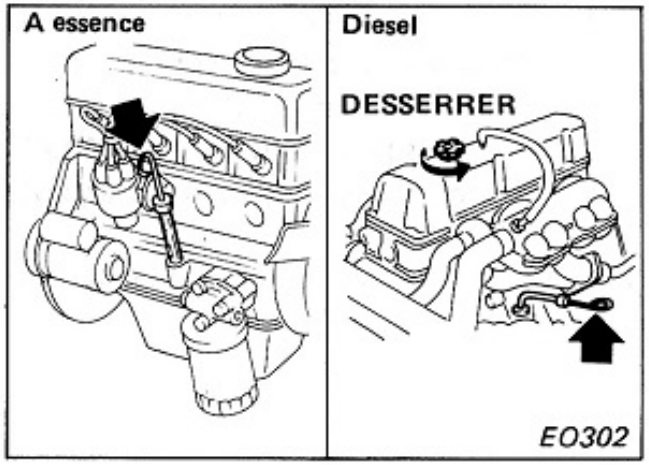

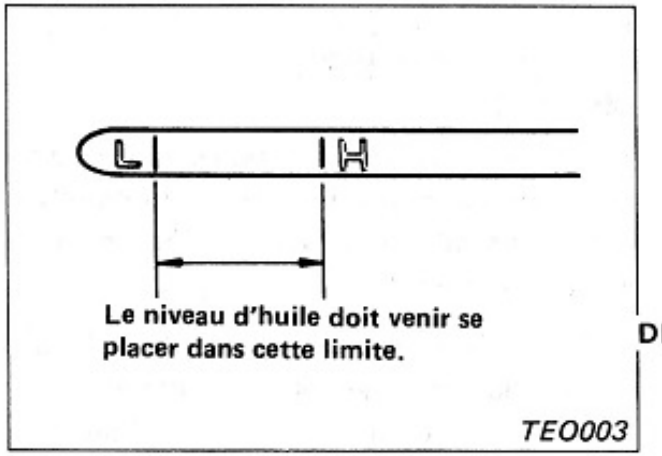

Si le niveau d'huile est contrôlé quand le moteur a atteint sa température noramle de fonctionnement, attendre quelques minutes après l'arrêt du moteur pour permettre à l'huile de refluer vers le carter inférieur.

1. Ranger la voiture sur une surface plane.
2. Sortir la jauge de niveau d'huile et l'essuyer avec un morceau de papier sans peluches.
3. La replonger dans son conduit et la sortir une nouvelle fois.
4. Le niveau de l'huile doit se situer entre les repères **"H"** et **"L"** de la jauge. Si le niveau n'atteint que le repère **"L"** ou se trouve en dessous, rajouter de l'huile par le goulot de remplissage jusqu'au repère **"H"**. Ne pas remplir au-delà de ce repère.

VIDANGE DE L'HUILE MOTEUR ET REMPLACEMENT DU FILTRE A HUILE

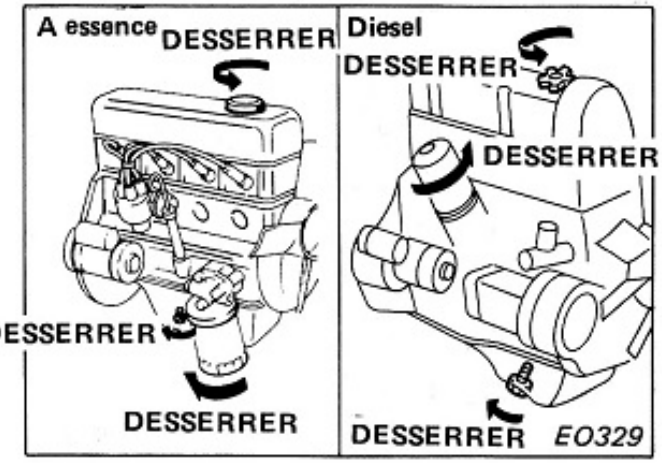

L'huile moteur et le filtre à huile doivent être remplacés périodiquement.

- **Faire attention de ne pas se brûler car l'huile est très certainement chaude à ce moment-là.**
- **Visser le filtre à huile jusqu'à ce qu'une certaine résistance soit ressentie et serrer de 2/3 de tour supplémentaire.**
- **Après avoir rempli le moteur d'huile neuve, remis et solidement verrouillé le capuchon de l'orifice de remplissage, mettre le moteur en marche et le laisser tourner jusqu'à ce qu'il atteigne sa température de fonctionnement normale. Arrêter le moteur et attendre quelques minutes. Contrôler le niveau d'huile. Au besoin, complèter pour ramener à niveau avec de l'huile moteur.**

VIDANGE DE L'EAU DU FILTRE A CARBURANT (Moteur diesel)

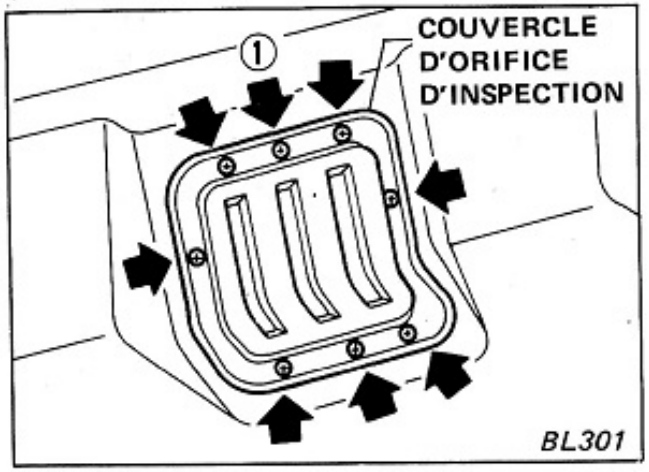

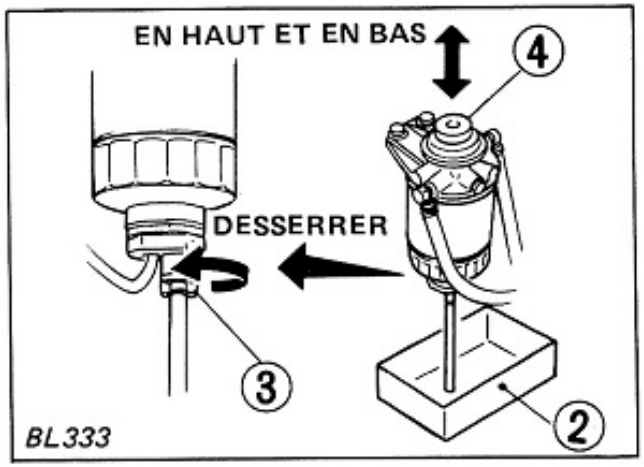

Si le témoin **"Glow/Filter"** s'allume, vidanger l'eau qui a été accumulée dans le filtre à carburant. Procéder comme suit:

1. Retirer le couvercle d'orifice d'inspection en retirant la vis ①.
2. Disposer un récipient ② sous le filtre à carburant.
3. Desserrer le robinet de vidange ③ de 4 à 5 tours pour que l'eau puisse s'écouler.
   Ne pas trop desserrer le robinet de vidange car il risque de défaire complètement.
   Si l'eau ne s'écoule pas correctement, actionner la pompe d'amorçage ④.
4. Dés que l'eau est complètement vidangée, fermer le robinet de vidange ③.
5. Purger l'air qui se trouverait dans le circuit d'alimentation.

[Se référer au chapitre suivant intitulé "Purge du circuit d'alimentation".]

PURGE DU CIRCUIT D'ALIMENTATION (Moteur diesel)

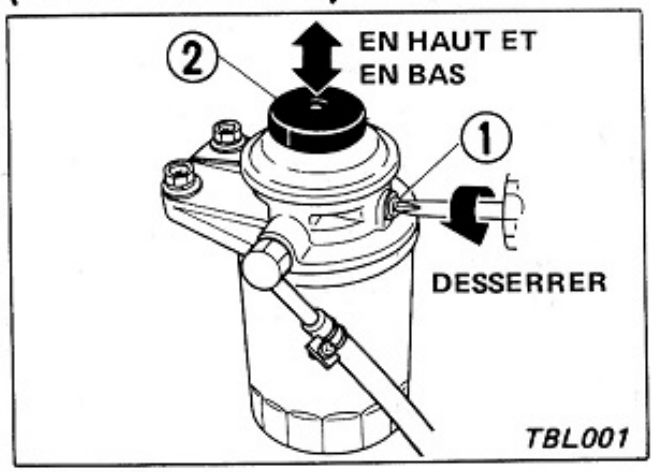

Quand le réservoir doit être rempli après une panne de carburant, il y a lieu de purger l'air retenu dans le circuit d'alimentation.

1. Retirer le couvercle d'orifice d'inspection [Se référer au chapitre intitulé "Vidange de l'eau du filtre à carburant".]
2. Desserrer la vis ou le robinet de purge ①.
3. Actionner la pompe d'amorçage ② de haut en bas **jusqu'à dispartition totale de l'air par la vis ou le robinet de purge ①.**
4. Serrer la vis ou le robinet de purge ①.
5. Si le régime du moteur n'est pas régulier après sa mise en route, emballer le moteur à deux ou trois reprises.

NIVEAU DU FLUIDE DE FREINS ET D'EMBRAYAGE

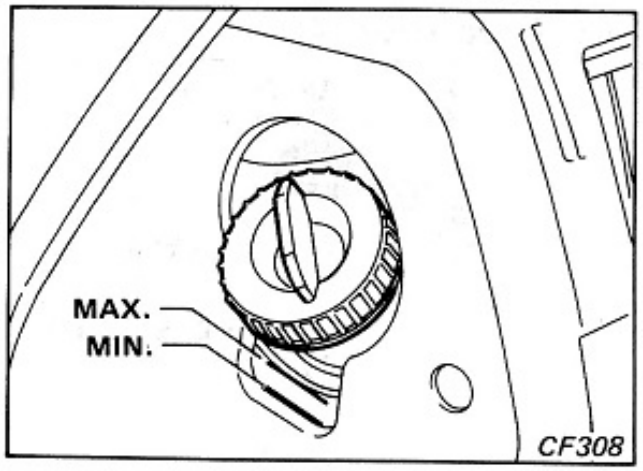

Vérifier le niveau du fluide du réservoir. Il doit se trouver entre les lignes de repère **MAX** et **MIN** du réservoir. Si le niveau est inférieur à la ligne **MIN**, ou le témoin de frein s'allume (modèles équipés de témoin de frein), rajouter du fluide recommandé pour ramener le niveau à la hauteur de la ligne **MAX**.

- **Utiliser seulement du fluide de freins neuf. L'emploi de fluide usagé ou de qualité inférieure risque de provoquer des troubles dangereux dans les circuits de freinage et d'embrayage.**
- **Ne pas renverser de fluide de frein sur le tableau de bord ou n'importe quelle surface peinte du véhicule. Au cas où un renversement accidentel se serait produit, essuyer immédiatement.**
- **Si une remise à niveau fréquente du fluide de freins est nécessaire, faire vérifier le circuit par votre concessionnaire NISSAN/DATSUN autorisé dans les délais les plus brefs.**

NIVEAU ET ETAT DU LIQUIDE DE BATTERIE

Ne pas exposer la batterie aux flammes ou aux étincelles. Le gaz hydrogène qui s'en dégage peut être une cause d'explosion. Ne pas laisser le liquide de batterie entrer en contact avec la peau, les yeux, les vêtements ou les peintures de la voiture.

- La surface extérieure de la batterie doit toujours être sèche et propre. Mettre régulièrement un peu de graisse sur chaque borne de batterie pour limiter la corrosion.
- S'assurer que la batterie est parfaitement fixée sur son support et que les bornes sont bien serrées.

BATTERIE SANS ENTRETIEN

Cette batterie n'exige aucune remise à niveau périodique d'eau distillée ou contrôle.

- Si une recharge est nécessaire, faire tourner le moteur pour charger la batterie. S'il est impossible de mettre le moteur en marche, charger la batterie pendant au moins 4 heures sous un courant continu de 6 ampères et essayer encore une fois de mettre le moteur en marche. Si le moteur refuse encore de

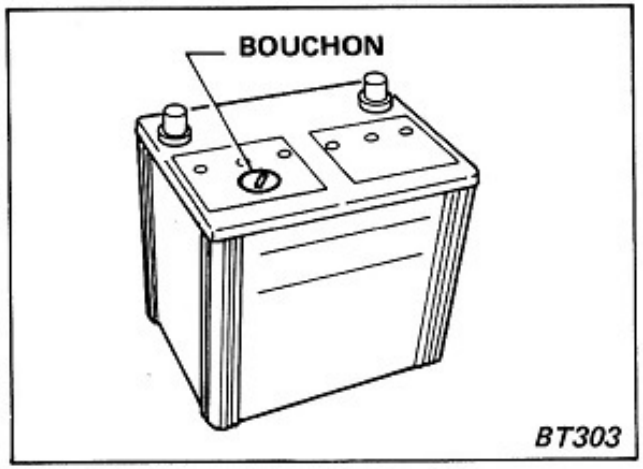

démarrer, la batterie est détruite et doit être remplacée.

En retirant le bouchon sur le dessus de la batterie, il est possible de mesurer la densité de l'électrolyte.

- **Ne pas charger sous plus de 10 ampères à courant continu pour effectuer une charge rapide car ceci écourterait la vie de la batterie.**

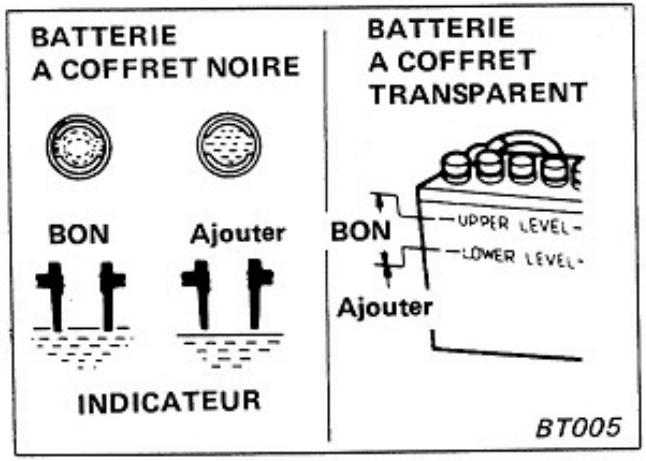

BATTERIE ORDINAIRE

- Vérifier le niveau du liquide de chaque élément. Au besoin, rajouter de l'eau distillée pour ramener le liquide à la hauteur de l'indicateur de chaque orifice de remplissage. **Ne pas trop remplir.**

NIVEAU DU LIQUIDE DE LAVE-GLACE DE PARE-BRISE ET DE LUNETTE ARRIERE

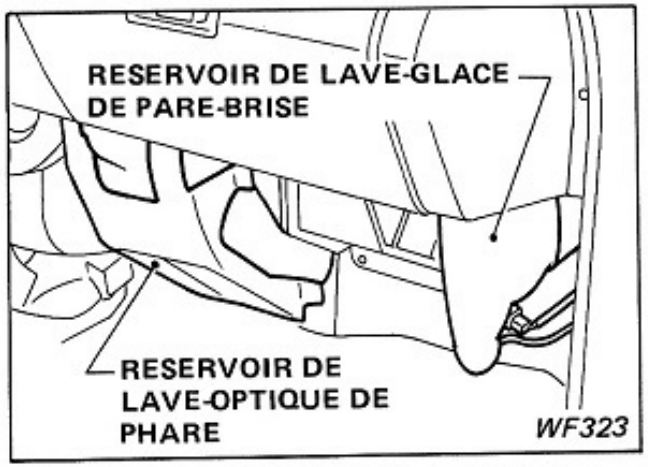

Vérifier le niveau du liquide dans chaque réservoir et en rajouter en cas de besoin.

Rajouter du liquide de lave-glace étant donné que l'eau ne peut suffire pour nettoyer le pare-brise. En hiver, rajouter une part d'antigel pour liquide de lave-glace

Z·ONE·DATSUN

en se référant aux instructions du fabriquant pour les proportions.

Ne pas utiliser d'antigel de radiateur comme solution de lave-glace. Ceci peut endommager les peintures de la voiture.

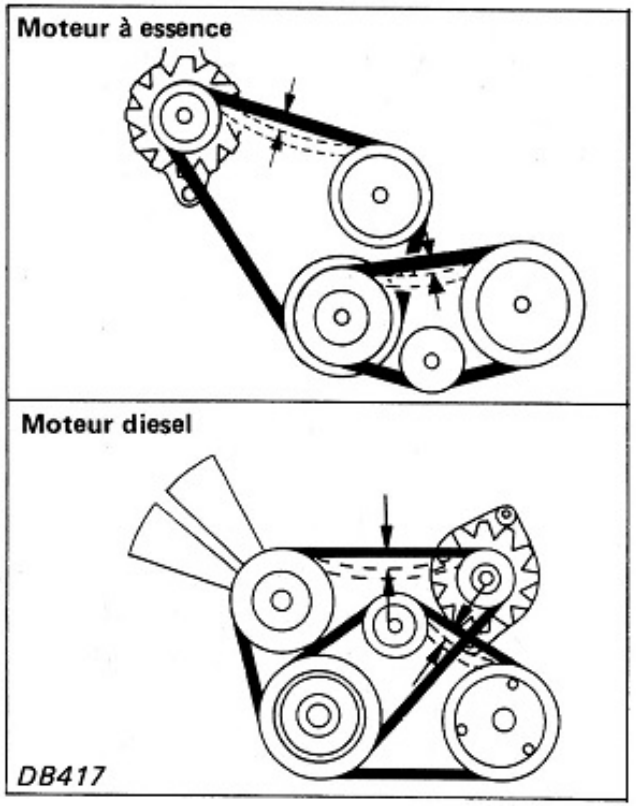

		Flexion de courroies d'entraînement
Alternateur mm		
Moteur à essence	Usé	10 à 14
	Neuf	8 à 12
Moteur diesel	Usé	12 à 14
	Neuf	10 à 12
Compresseur de climatiseur mm		
Moteur à essence	Usé	9 à 11
	Neuf	7 à 9
Moteur diesel	Usé	12 à 13
	Neuf	9 à 11
Force appliquée N (kg)		98 (10)

Vérifier la tension de courroie en pressant celle-ci modérément avec le pouce à mi-course entre les deux poulies. Au besoin, ajuster la tension de courroie en procédant comme suit.

COURROIE DE VENTILATEUR ET D'ALTERNATEUR

1. Desserrer les boulons de fixation supérieurs et inférieurs de l'alternateur jusqu'à ce que celui-ci puisse être légèrement déplacé.
2. Déplacer l'alternateur avec un levier jusqu'à ce que la tension de la courroie corresponde aux spécifications. Resserrer correctement les boulons.

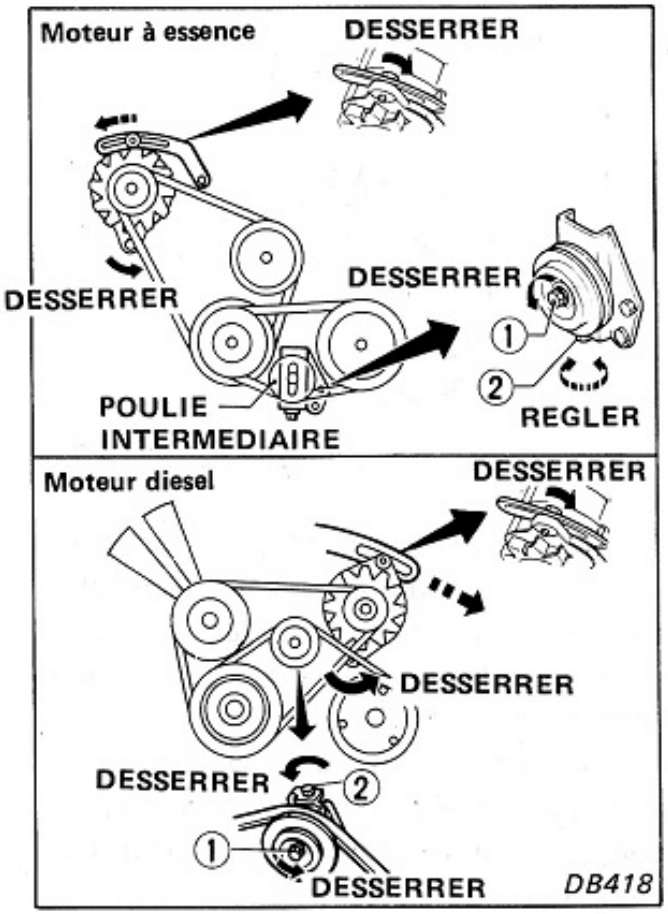

COURROIE DE COMPRESSEUR

1. Desserrer le contre-écrou ① de la poulie de tension de la courroie.
2. Régler le boulon de réglage ② jusqu'à ce que la tension spécifiée soit obtenue.
3. Resserrer solidement le contre-écrou ①.

REMPLACEMENT DES BOUGIES D'ALLUMAGE

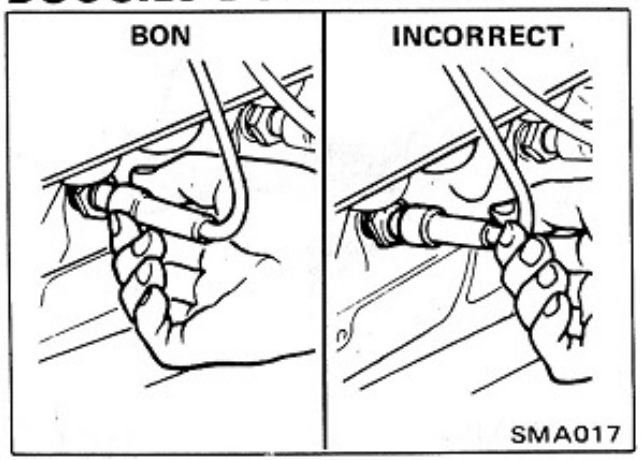

ATTENTION:

- **Au moment de débrancher, toujours saisir la gaine en bout de câble et ne pas débrancher en tirant simplement sur le câble. Faire une marque sur chaque câble pour pouvoir les rebrancher exactement au même endroit.**
- **Avant de monter des bougies neuves, vérifier si le numéro de type de la pièce neuve est le même que celui de la pièce d'origine.**

Couple de serrage des bougies d'allumage

15 - 20 N·m (1,5 - 2,0 kg-m)

FILTRE A AIR (Moteur à essence)

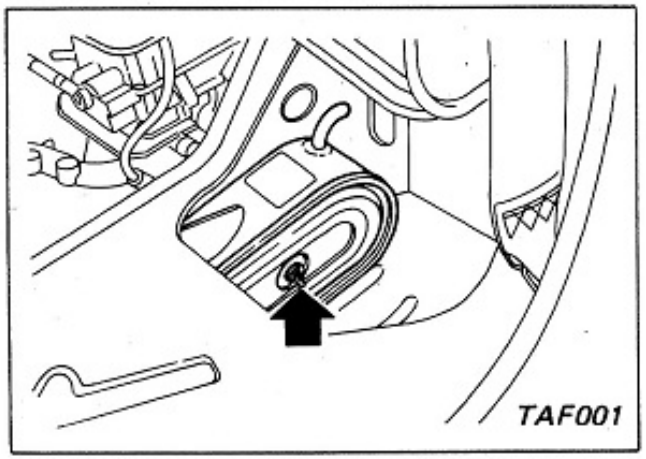

(Moteur diesel)

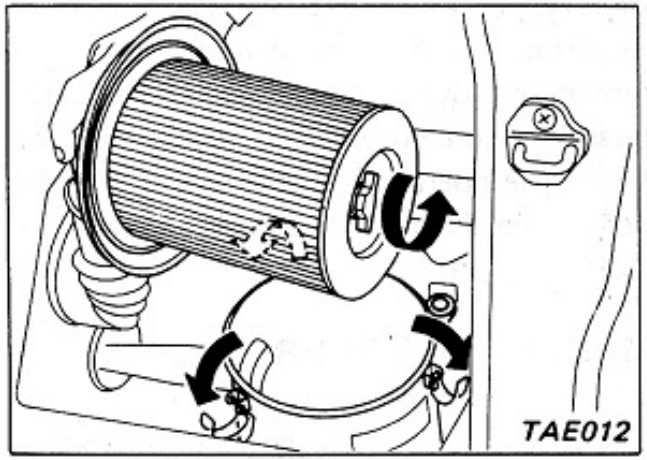

MODELE A PAPIER HUILEUX

Ce filtre est spécialement traité. Il ne doit être ni nettoyé ni réutilisé. Le remplacer quand le moment est venu. Au moment de faire cette opération, essuyer l'intérieur du boîtier de filtre et le couvercle avec un chiffon propre.

MODELE A PAPIER SEC

Vérifier l'encrassement de l'élément filtrant. S'il est fortement encrassé, enlever la poussière de l'élément. Au besoin, le remplacer par un neuf. Lors du contrôle du filtre, essuyer l'intérieur du boîtier et le couvercle avec un chiffon propre.

ETAT DU FREIN DE STATIONNEMENT

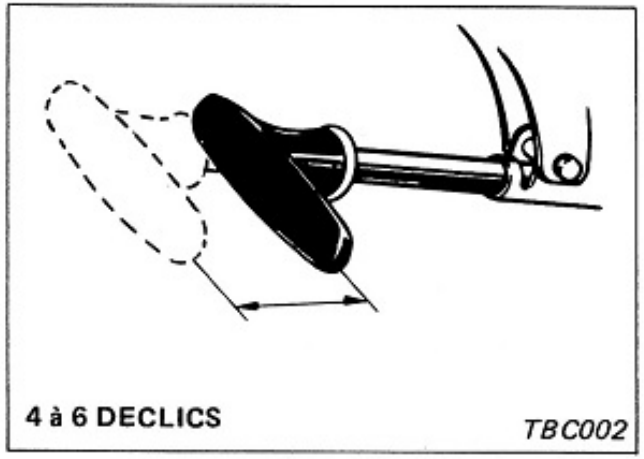

En commençant à partir de la position de relâchement complet, serrer lentement et fermement le frein de stationnement avec une force de traction de 196 N (20 kg) et compter les déclics. Si le nombre de déclics relevé est anormal, faire régler le frein de stationnement par votre concessionnaire NISSAN/DATSUN.

COURSE DE LA PEDALE DE FREIN

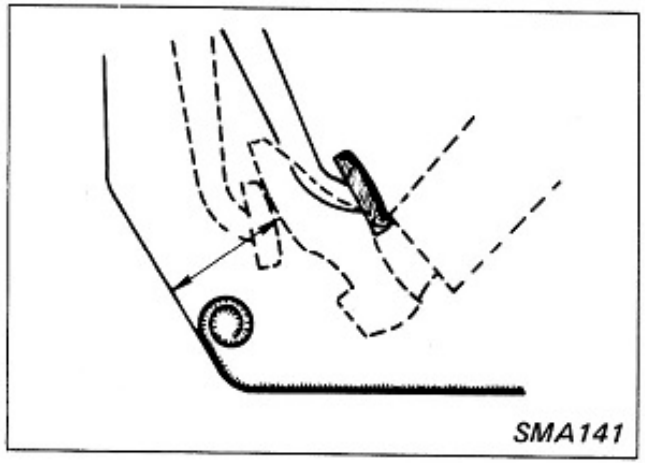

Quand la pédale est complètement enfoncée et que le moteur est mis en marche, la distance entre la surface supérieure de la pédale et le tapis souple de la voiture doit correspondre à celle du tableau suivant.

Quand cette distance s'avoisinne ou dépasse la limite spécifiée, faire vérifier les freins par votre concessionnaire NISSAN/DATSUN.

COURSE DE FREINAGE

Unité: mm

Destination	Modèle	Empattement	Moteur	Course de la pédale de frein
Sauf Europe	Break	Standard	A15	Plus de 70
			LD20	Plus de 60
		Long	A15	Plus de 65
	Fourgonnette	Standard	A12 A15	Plus de 70
			LD20	Plus de 55
		Long	A15	Plus de 60
			LD20	Plus de 55
	Camion		A12 LD20	
Europe	Break	Standard	A15	Plus de 50
	Fourgonnette			Plus de 55
			LD20	Plus de 50

FUSIBLES

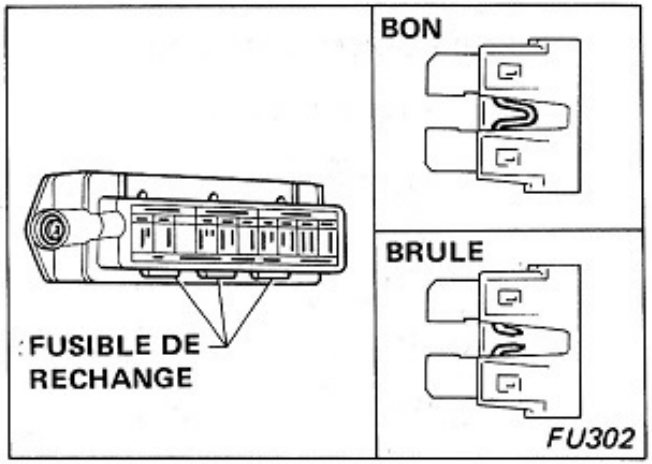

En cas de panne électrique, vérifier d'abord si la cause ne provient pas d'un fusible.

1. Sortir le fusible, le vérifier. S'il est brûlé, le remplacer.

- **Avant de remplacer un fusible, vérifier les spécifications s'y rapportant mentionnées sur le couvercle de la boîte à fusibles.**
- **Ne jamais utiliser de fusible d'un ampérage supérieur à celui spécifié.**

2. Si le fusible remplacé brûle de nouveau, il est probable que la cause provient du circuit électrique. Le faire vérifier par votre concessionnaire NISSAN/DATSUN.

Z·ONE·DATSUN

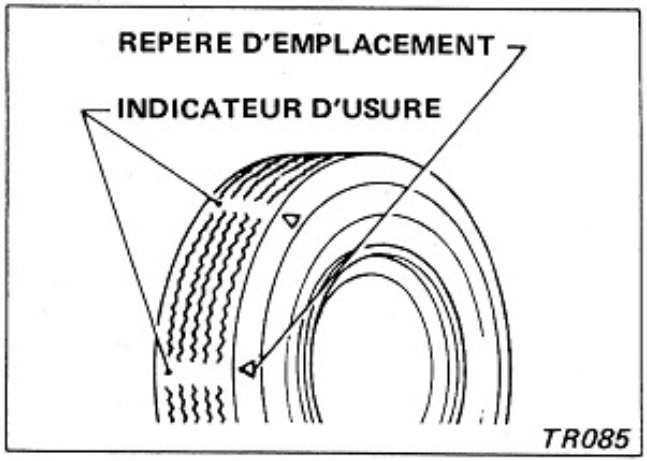

Les pneus doivent être remplacés quand les indicateurs d'usure de la bande de roulement sont visibles ou quand les pneus sont abîmés.

- **Pour remplacer les pneus, utiliser des pneus de même marque, dimension, capacité de charge et structure pour rouler en toute sécurité.**
- **Les pneus à structure diagonale, diagonale ceinturée et radiale ne doivent pas être mélangés.**

PRESSION DE GONFLAGE

La pression de gonflage doit être vérifiée régulièrement quand les pneus sont **FROIDS.** Vérifier également celle de la roue de secours. **Les pressions de gonflage appropriées sont spécifiées sur l'étiquette collée sur le montant de la serrure de carrosserie du côté conducteur.**

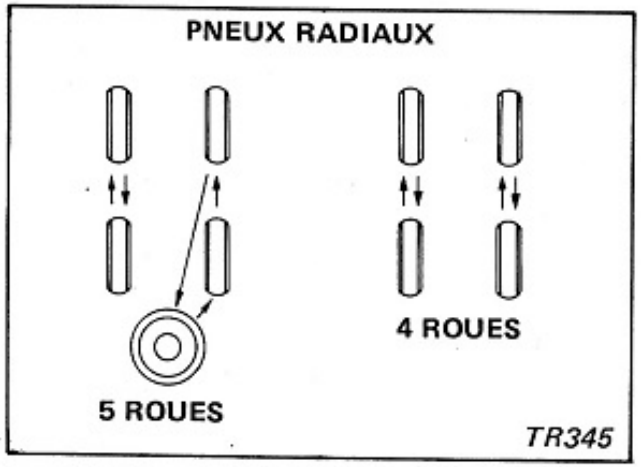

PERMUTATION DES ROUES

Une permutation régulière des roues (roue de secours comprise) prolonge la vie des pneus. Les roues doivent être permutées dans l'ordre mentionné sur l'illustration. En ce qui concerne les points d'appui du cric, voir le paragraphe **"Pneu à plat"** du chapitre **"En cas d'urgence"**.

Les lignes en pointillé s'appliquent lorsque le nombre de plis diffère entre les pneus avant et arrière.

ROUES

Utiliser les roues recommandées quelle que soit la raison du remplacement d'une roue.

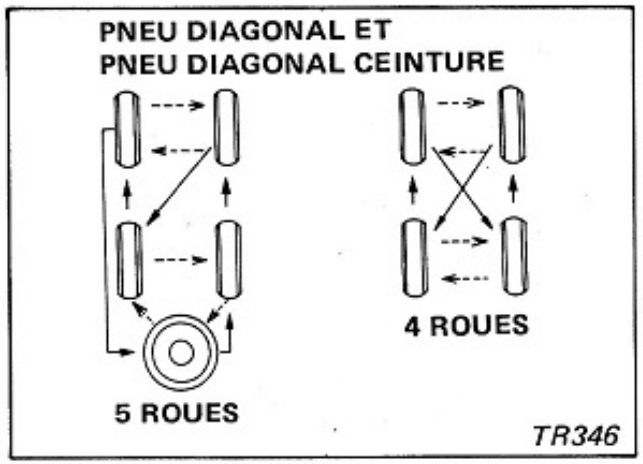

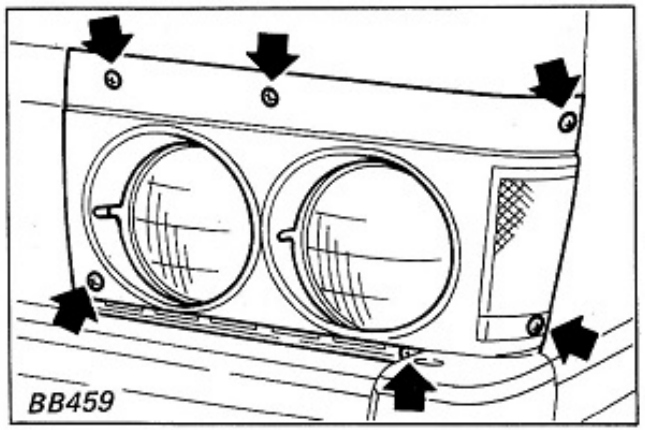

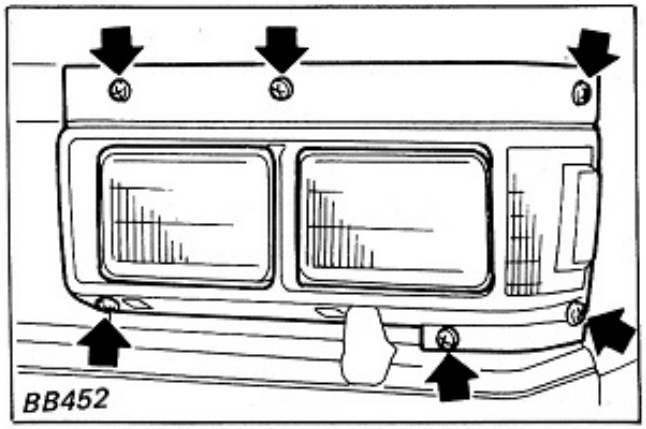

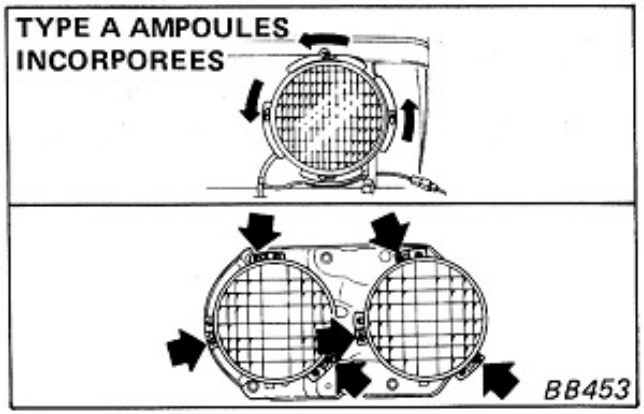

PHARES

Phares à ampoules incorporées

1. Retirer l'enjoliveur du phare.
2. Type à 2 phares:
   Appuyer et tourner le phare vers la gauche et le retirer.
   Type à 4 phares:
   Desserrer les vis de fixation de la bague de retenue du phare et tourner ce dernier vers la droite pour le retirer.

Faire attention à ne pas dérégler les vis de réglage de phare.

3. Débrancher le connecteur installé à l'arrière de la lampe.
4. En reposant le phare neuf, ne pas oublier d'orienter l'indication **"TOP"**, inscrite en majuscules sur l'optique de phare, vers le haut.

Faire appel à votre concessionnaire NISSAN/DATSUN quand un réglage de visée est nécessaire.

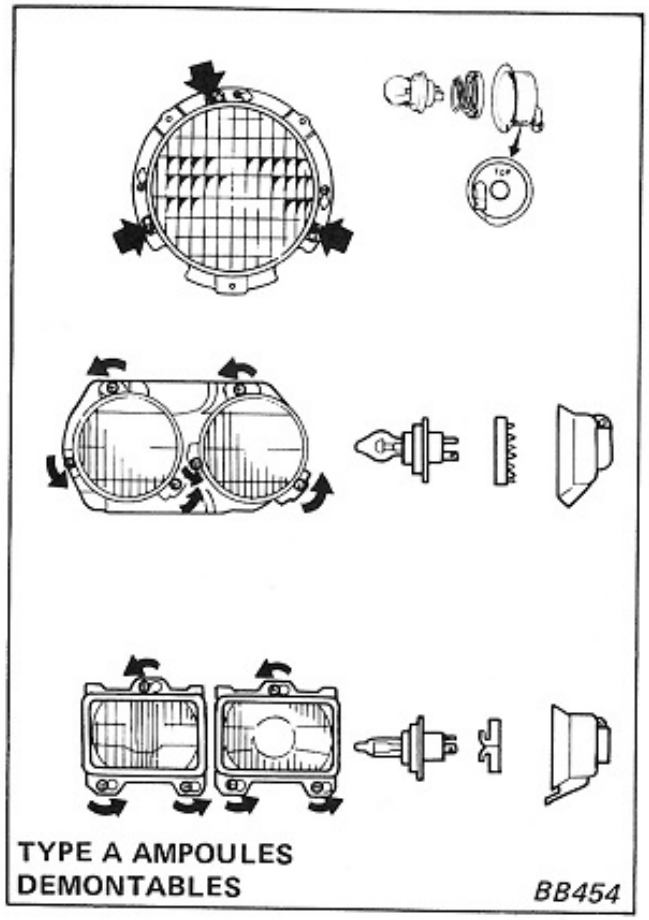

TYPE A AMPOULES DEMONTABLES

BB454

Phares à ampoules démontables

1. Retirer l'enjoliveur du phare.
2. Retirer les vis de fixation qui retiennent la bague de retenue du phare.

Faire attention à ne pas dérégler les vis de réglage de phare.

Le phare se retire aisément de son boîtier.

3. Débrancher le connecteur installé à l'arrière de la lampe.
4. Retirer le capuchon en caoutchouc.
5. Retirer le dispositif de retenue en appuyant et en le tournant vers la gauche. La lampe de phare peut être retirée.
6. La lampe neuve doit être remontée en procédant exactement dans l'ordre inverse du démontage.

- **Au moment de remonter le capuchon en caoutchouc, s'assurer que l'indication "TOP" inscrite en majuscules soit orientée vers le haut.**
- **Faire appel à votre concessionnaire NISSAN/DATSUN quand un réglage de visée est nécessaire.**

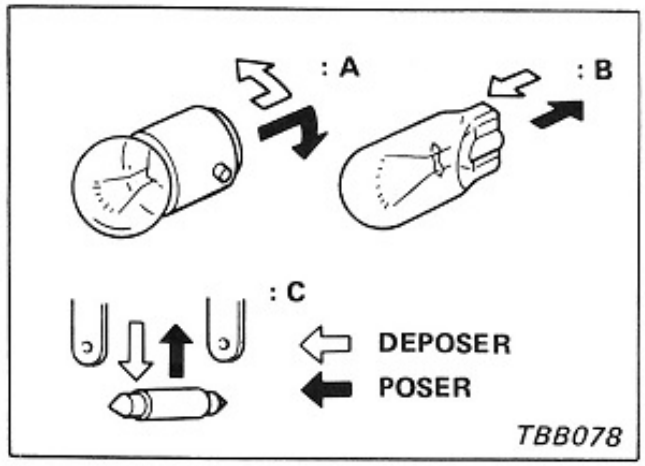

TBB078

AUTRES AMPOULES

Les autres ampoules sont de type A, B ou C. Pour remplacer une ampoule, retirer d'abord l'optique du dispositif d'éclairage et/ou le couvercle et procéder comme le montre l'illustration.

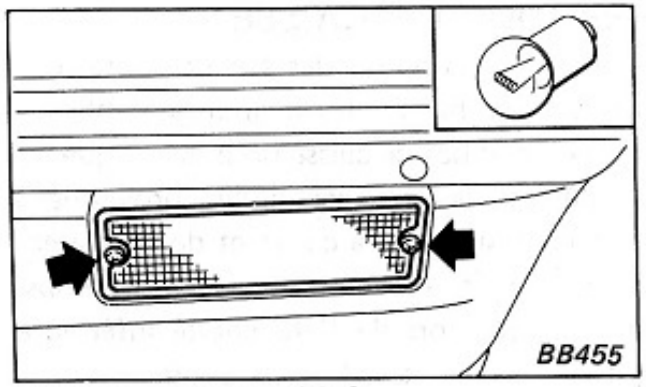

Eclairage avant combiné

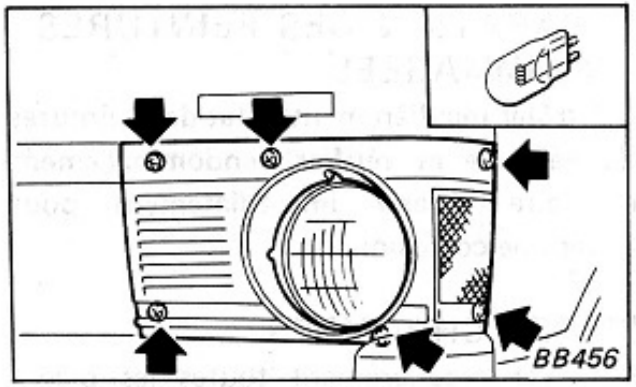

Eclairage clignotant latéral

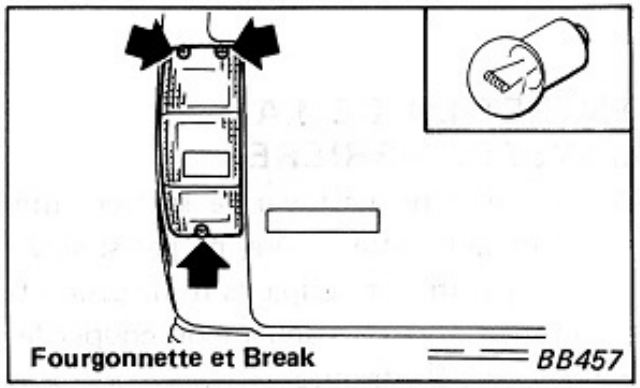

Eclairage arrière combiné

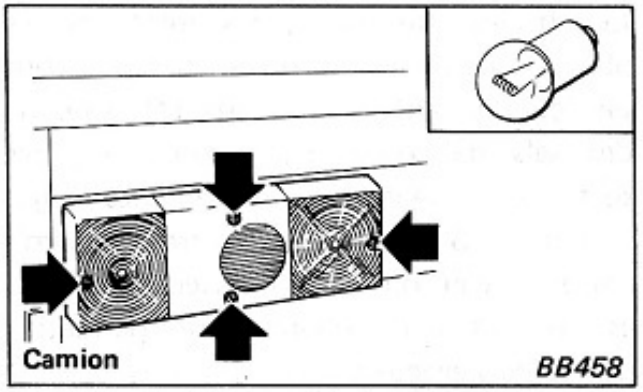

Eclairage arrière combiné

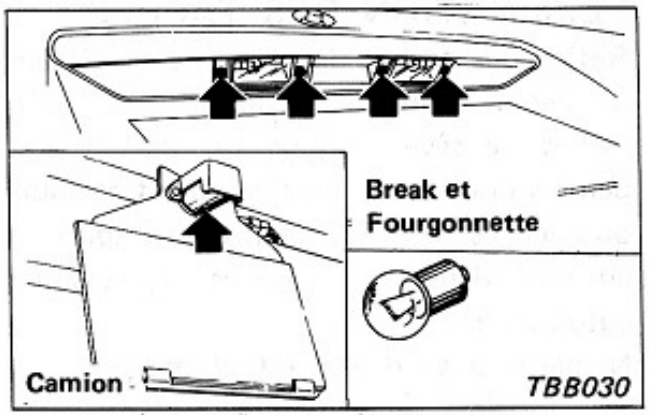

Eclairage de plaque minéralogique

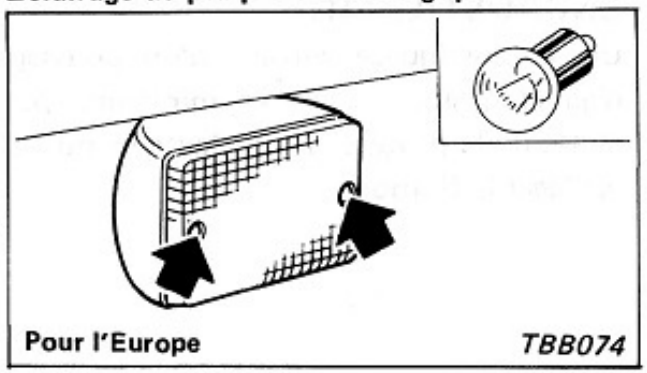

Phare antibrouillard arrière

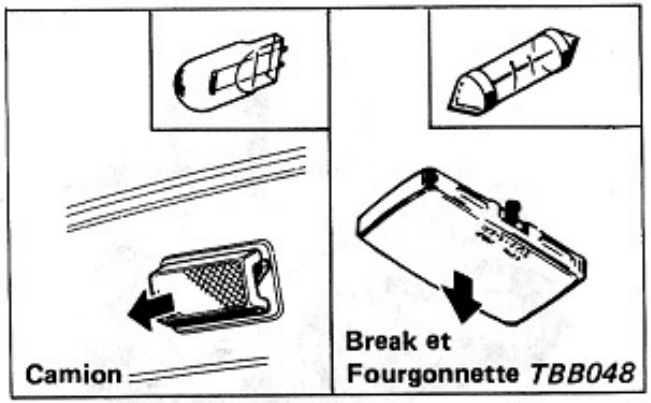

Plafonnier

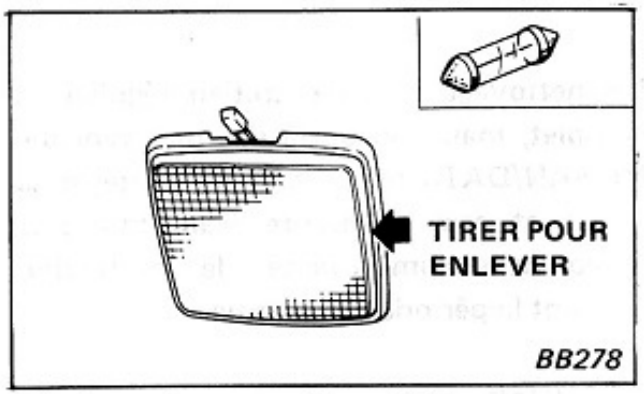

Eclairage de compartiment à bagages

Z·ONE·DATSUN

NETTOYAGE ET ENTRETIEN DE VOTRE VEHICULE

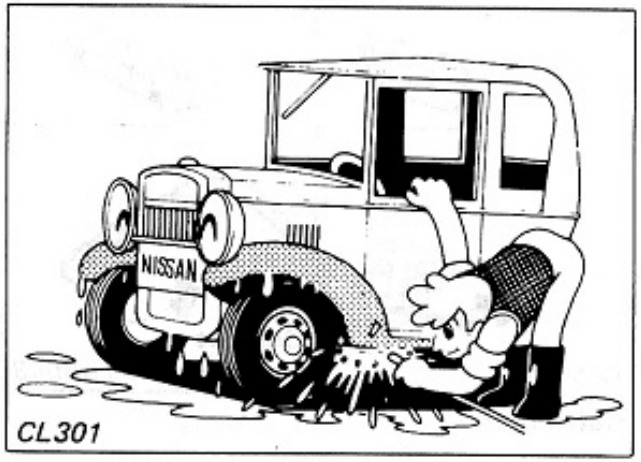

Un nettoyage et un entretien régulier et complet, mais approprié de votre véhicule NISSAN/DATSUN permet de protéger sa valeur et ceci représente avant tout une précondition importante de protection pendant la période de garantie.

LAVAGE

Le lavage et encaustiquage régulier, notamment en hiver, sont encore la meilleure protection possible contre les influences nocives extérieures.

Les effets produits par les sels de route, la saleté, le goudron et les polluants industriels en suspens dans l'air, la sécrétion des insectes, la sève des arbres et toute autre substance peuvent endommager le véhicule en restant longtemps sur le véhicule.

Les brides intérieures, les joints et les pliures de portes, serrures et capot sont particulièrement exposés aux effets nocifs des sels de route. Par conséquent, ces surfaces doivent être entretenues régulièrement. S'assurer que les trous d'élimination d'eau du bord inférieur de porte est parfaitement libéré pour permettre à l'eau de s'évacuer.

ELIMINATION DES TACHES

Retirer les taches de goudron ou d'huile, de saletés industrielles, les insectes et les taches de sève au plus tôt des surfaces peintes pour éviter qu'elles soient attaquer ou tachées. Utiliser des produits spéciaux envente dans les magasins d'accessoires automobiles.

Ne pas se servir de solvants chimiques.

ENCAUSTIQUAGE

Un encaustiquage suivant d'un polissage régulier (deux fois par an minimum) permettent de protéger les surfaces peintes et protéger la finition.

DESSOUS DE CAISSE

Dans les régions où des sels de route sont utilisés en hiver, il est indispensable de nettoyer le bas de caisse pour éviter que les saletés et les sel accumulés provoquent une corrosion de la caisse et de la suspension. Avant l'hiver puis au printemps, une vérification de l'étanchéité inférieure est à effectuée et au besoin, à refaire.

REPARATION DES PEINTURES ENDOMMAGEES

Contrôler régulièrement l'état des peintures du véhicule et vérifier l'endommagement et faire réparer immédiatement pour éviter une corrosion.

PIECES CHROMEES

Nettoyer régulièrement toutes les pièces chromées avec un produit pour chrome et polir.

ENTRETIEN DE LA LUNETTE ARRIERE

Au moment de nettoyer la surface intérieure de la lunette arrière, ne pas se servir d'outils pointus et coupants ni de produits d'entretien abrasifs risquant de couper les conducteurs électriques.

PIECES EN MATIERE PLASTIQUE

Les pièces en matière plastique peuvent être entretenues avec un solution savonneuse neutre. Si les saletés ne se retirent pas facilement, utiliser un produit d'entretien pour plastique. Ne pas se servir de solvants.

CEINTURES DE SECURITE

Les ceintures de sécurité peuvent être entretenues en les frottant avec une éponge imprégnée d'une solution d'eau savonneuse neutre. Laisser sécher les ceintures de sécurité complètement avant de les remettre en usage. NE JAMAIS reteindre, déteindre les sangles ou les entretenir avec des solvants chimiques car elles seraient définitivement endommagées.

Spécifications

COTES

Carrosserie	Camion	Fourgonnette					Break			
Destination		Sauf Europe			Europe		Sauf Europe			Europe
Empattement		Standard		Long	Standard				Long (Micro Bus)	Standard
Toit / Cotes	Standard	Standard	Surélevé	Standard	Standard	Surélevé	Standard	Surélevé	Standard	Surélevé
Longueur hors-tout mm	3.900	←	←	4.230	3.900	3.900	3.900	3.900 3.930*1	4.230	3.925
Largeur hors-tout mm	1.600	1.600 1.605*2	← ←	← ←	← ←	← ←	← ←	← ←	1.605	1.600
Hauteur hors-tout mm — Moteur à essence	1.795	1.770	1.985	1.770	1.785	2.000	1.765	1.970 1.965*1	1.770	2.000
Hauteur hors-tout mm — Moteur diesel	1.855	1.790	–	1.790	1.785	2.000	1.780	1.985	–	–
Garde au sol mm — Moteur à essence	175	175 185*3	175	←	160	←	170	170 165*1	185	165
Garde au sol mm — Moteur diesel	175	←	–	175	160	←	155	←	–	–
Voie mm — Avant	1.335	←	←	←	←	←	←	←	←	1.335 1.345*4
Voie mm — Arrière	1.330	←	←	←	←	←	←	←	←	1.330 1.340*4
Empattement mm	2.075	←	←	2.405	2.075	←	←	←	2.405	2.075
Diamètre de braquage [mur à mur] mm	9,6	←	←	10,8	9,6	←	←	←	10,8	9,6

*1: Modèle SGL
*2: Modèle à 5 portes
*3: Modèle à moteur A12
*4: Avec roues en aluminium

POIDS

Cotes	Carrosserie / Destination / Empattement / Toit	Camion	Fourgonnette					Break			
	Destination		Sauf Europe			Europe		Sauf Europe			Europe
	Empattement		Standard		Long	Standard				Long (Micro Bus)	Standard
	Toit	Standard	Standard	Surélevé	Standard		Surélevé	Standard	Surélevé	Standard	Surélevé
Poids en ordre de marche *1 kg	Moteur A12	890	950	–	–	–	–	–	–	–	–
	Moteur A15	905	975	975	1.020	995 1.010*2	1.015 1.030*2	995	1.105	1.085	1.160 1.185*3
	Moteur LD20	1.050	1.120	–	1.170	1.140	1.160	1.140	1.155	–	–
Places assises personnes	Levier de changement de vitesses au plancher	–	2 5*4	–	2 5*4 8*5	2 5*4	← ←	8	8 7*6	–	7
	Levier de changement de vitesses au volant	3	3 6*4	3 6*4	3 6*4 9*5	–	–	9	←	12	–
Poids brut du véhicule (Sauf Europe) ou Poids total autorisé (Pour l'Europe)*7	Moteur A12	1.805	1.690	–	–	–	–	–	–	–	–
	Moteur A15	1.820	1.695	1.715	1.880	1.860	←	–	–	–	–
	Moteur LD20	1.965	1.795	–	1.975	1.960	←	–	–	–	–

*1: Les valeurs sont le poids maximum dans chaque variation du modèle. *2: Pour la Suisse *3: Avec toit ouvrant
*4: Fourgonnette à fenêtres et à 2nd siège *5: Fourgonnette à fenêtres et à 2nd et 3ème sièges *6: Modèle SGL à conduite à gauche.
*7: Les poids en charge maximum correspond à la différence entre le poids brut du véhicule ou le poids total autorisé et le poids en ordre de marche. Ne pas dépasser cette limite. Lorsque les pièces optionnelles telles que le climatiseur, les accessoires, etc., sont installés dans le véhicule ou lorsque le véhicule est équipé spécialement, le poids en charge sera réduit de cette valeur. La charge doit être uniformément répartie dans l'espace à bagages ou le compartiment à bagages.

Z·ONE·DATSUN

MOTEUR

Modèle		A12	A15	LD20
Type		Soupape en tête, à essence	←	Arbre à cames en tête, diesel
Disposition des cylindres		4 cylindres en ligne	←	←
Alésage x Course	mm	73,0 x 70,0	76,0 x 82,0	85,0 x 86,0
Cylindrée	cm^3	1.171	1.488	1.952
Taux de compression		9,0	←	22,2
Ordre d'allumage		1-3-4-2	←	←
Régime ralenti	tr/mn	650	← 700*	←
Calage de l'allumage (avant P.M.H.) degrés au régime ralenti		7°	←	←
Ecart vis platinées	mm	0,45 à 0,55	←	–
Bougies d'allumage		BP5ES, L46PW	← BPR5ES*	–
Ecart des électrodes de bougie	mm	0,8 à 0,9	←	–
Jeu des soupapes (à chaud)				
Admission		0,35	←	0,25
Echappement		0,35	←	0,30
Dimension de la courroie de ventilateur (Largeur x Longueur)				
Sans climatiseur		10,0 x 980	←	13,9 x 977
Avec climatiseur		10,0 x 970	←	–

*: Pour l'Europe et Hong-Kong

ROUES ET PNEUS

Carrosserie / Destination / Empattement / Désignation		Camion	Fourgonnette			Break		
			Sauf Europe		Europe	Sauf Europe		Europe
		Standard		Long	Standard		Long	Standard
Dimension de roue		4-1/2J x 13		4-1/2J x 13 5J x 14*2	4-1/2J x 13	4-1/2J x 13 5J x 13*1	5J x 14	5J x 14 5-1/2JJ x 14*2
Dimension de pneu	Moteur à essence	5.50-13-6/8 PRLT	5.50-13-6PRLT 165R13-6 PRLT*3	5.50-13-6/8 PRLT	175SR13 (Reinforced)	5.00-13-6PRLT 5.50-13-6 PRLT*2 165SR13*4	165R14-6PRLT	165SR14
	Moteur diesel	5.50-13-6/8PRLT 165R13-6PRLT*3		5.50-13-6/8 PRLT	175SR13 (Reinforced)	6.45-13-6PRLT	—	—
Couple de serrage des écrous de roue N·m (kg-m)		98 à 118 (10 à 12)						

*1: Option pour le modèle SGL
*2: Option
*3: Option pour le modèle à conduite à droite (Sauf le moteur A12)
*4: Standard pour le modèle SGL

AMPOULES

Désignation		Watt (W)
Phare (à ampoules incorporées)		
Type à 2 phares ronds	Feux de route/Code	50/40
Type à 4 phares ronds		
Extérieur	Feux de route	37,5
Intérieur	Feux de route/Code	37,5/50
Type à 4 phares rectangulaires		
Extérieur	Feux de route	50
Intérieur	Feux de route/Code	40/60
Phare (à ampoules démontables)		
Extérieur	Feux de route	40
Intérieur	Feux de route/Code	40/45
Phare (Halogène)		
Extérieur	Feux de route	55
Intérieur	Feux de route/Code	55/60
Eclairage avant combiné		
Clignotant		21
Gabarit		5
Eclairage clignotant latéral		5
Eclairage arrière combiné		
Clignotant		21
Feux stop/rouges		21/5
Phare de recul		21
Eclairage de plaque minéralogique		10
Phare antibrouillard arrière		21
Plafonnier		
Camion		5
Fourgonnette et Break		10
Eclairage de compartiment à bagages		10

CONTENANCES

		Litres
Réservoir de carburant		50
Liquide de refroidissement		
Avec chauffage	A12	5
	A15	5
	LD20	8,2
Sans chauffage	A12	4
	A15	4
	LD20	7,2
Réservoir		0,7
Moteur		
Avec filtre à huile	A12	3,2
	A15	3,2
	LD20	4,7
Sans filtre à huile	A12	2,7
	A15	2,7
	LD20	4,2
Boîte de vitesses	R4W56A	0,9
	R4W60L	1,2
	RS5W71B	2,0
Pont arrière	H165B	1,1
	H190AL	1.0
	H190ML	1,0
Climatiseur		
Réfrigérant		0,8 kg

LUBRIFIANTS RECOMMANDES

Lubrifiant		Spécifications	Remarques
Huile moteur	Moteur à essence	API SE	Tous les détails complémentaires sont donnés dans le tableau "Indice de Viscosité SAE Recommandé".
	Moteur diesel	API CC ou CD	
Huile d'engrenage	Boîte de vitesses manuelle et direction manuelle	API GL-4	
	Pont arrière	API GL-5	
Graisse à usages multiples		NLGI N° 2	A base de savon de lithium
Liquide de circuit de freinage et d'embrayage		DOT 3	US FMVSS N° 116
Antigel		–	A base d'éthylène glycol

INDICE DE VISCOSITE SAE RECOMMANDE

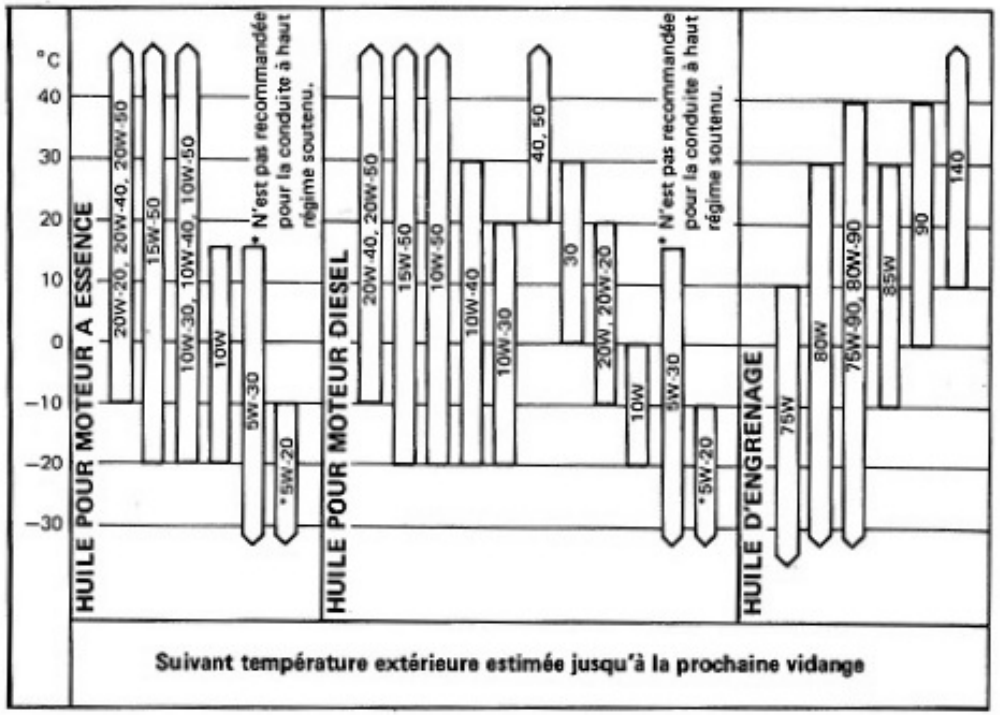

Z·ONE·DATSUN

Index

A

Aérateurs 2-9
Allume-cigare 2-18
Ampoules 7-5
Avant de prendre la route avec votre véhicule 1-1

C

Carburant recommandé 9-1
Ceintures de sécurité 1-6
Cendriers 2-18
Changement de vitesses 3-4
Chargement du véhicule 1-10
Chauffage arrière 2-13
Chauffage avant 2-10
Clés 1-2
Climatiseur 2-14
Climatiseur arrière 2-15
Commande d'éclairage 2-3
Commande de clignotants 2-3
Commandes 2-1
Conduite 3-1
Conseils de conduite 3-5
Conseils de sécurité 1-1
Contacteur d'allumage 2-2
Contenances 7-5
Cotes 7-1
Courroies d'entraînement 6-8
Course de la pédale de frein 6-10
Couvercle d'inspection moteur 6-1

D/E

Démarrage 3-1
Dispositif de sécurité pour les enfants 1-3
Dispositif d'ouverture de hayon 2-20
En cas d'urgence 4-1

F

Faites-le vous-même 6-1
Filtre à air 6-9
Frein de stationnement 2-5, 6-10
Fusibles 6-11

I

Identification du véhicule 1-11
Indice de viscosité SAE recommandé 7-6
Instruments 2-6
Interrupteur de désembuage de lunette arrière 2-5
Interrupteur de feux de détresse 2-5
Interrupteur de lave-glace 2-4
Interrupteur de phares antibrouillard arrière 2-4
Interrupteur d'essuie-glace 2-4

L/M

Lecteur de cassettes stéréo 2-16
Liquide de refroidissement du moteur 6-2
Lubrifiants recommandés 7-6
Manette de commande des gaz 2-3
Manette du starter 2-2
Mise en marche du moteur 3-1
Mise en route par connexions de batterie 4-4
Mise en route par poussée 4-3
Montre électrique 2-17
Moteur 7-3

N

Nettoyage et entretien de votre véhicule 6-16
Niveau de l'huile moteur 6-4
Niveau de l'huile moteur 6-4
Niveau du fluide de freins 6-6
Niveau du fluide d'embrayage 6-6
Niveau du liquide de lave-glace de lunette arrière 6-7
Niveau du liquide de lave-glace de pare-brise 6-7
Niveau et état du liquide de batterie 6-6

O/P

Outils 4-1
Ouverture du couvercle d'inspection moteur 9-1
Persienne de radiateur 2-6
Plafonnier 2-18
Pneu à plat 4-1
Pneus 6-12, 7-4
Poids 7-2
Programme d'entretien 5-1
Purge du circuit d'alimentation 6-5

R

Récepteur radio 2-15
Remorquage 4-4
Remplacement d'ampoules 6-13
Remplacement des bougies d'allumage 6-9
Renseignements pour stations-service 9-1
Rodage 1-1
Roue de secours 4-1
Roues 6-12, 7-4

S

Sélecteur feux de route-code 2-3
Serrure de sortie de secours 4-5
Serrures 1-2
Sièges 1-4
Spécifications 7-1
Stationnement 3-5
Surchauffes 4-3

T/V

Tableau de bord 2-1
Toit ouvrant 2-19
Verrouillage automatique des portières coulissante/hayon 1-3
Vidange de l'eau du filtre à carburant 6-5
Vidange de l'huile moteur et remplacement du filtre à huile 6-4

Renseignements Pour Stations-Service

CARBURANT RECOMMANDE

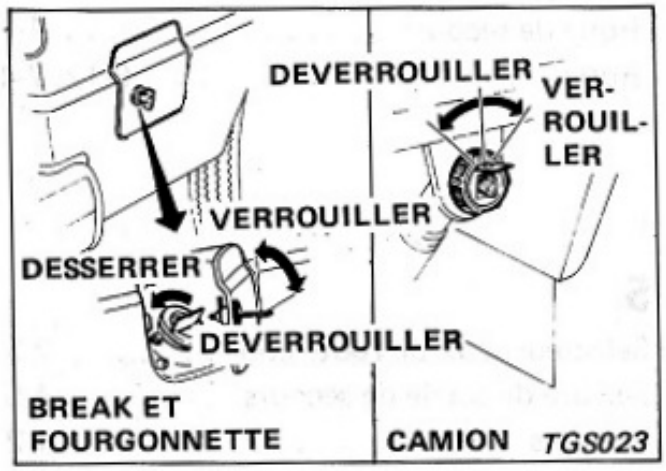

Moteur à essence
- Pour la Suisse
  - Essence recommandée ... indice d'octane supérieur à 90 (RON)
- Sauf pour la Suisse
  - Essence recommandée ... indice d'octane supérieur à 88 (RON)

Moteur diesel*
- Pour l'Europe
  - Carburant diesel recommandé ... indice de cétane supérieur à 51
- Sauf pour l'Europe
  - Carburant diesel recommandé ... indice de cétane supérieur à 45

OUVERTURE DU COUVERCLE D'INSPECTION MOTEUR

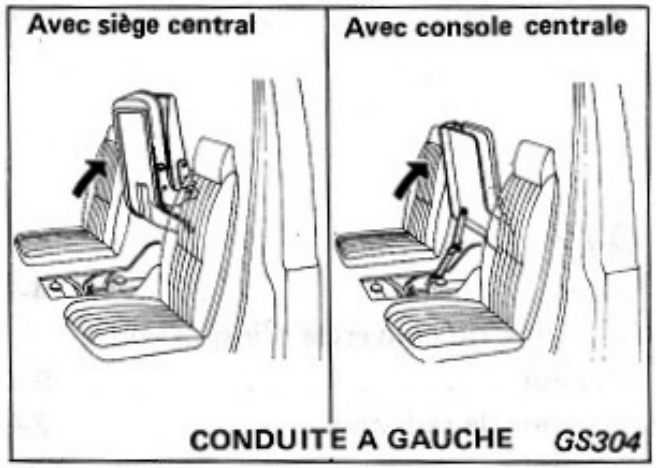

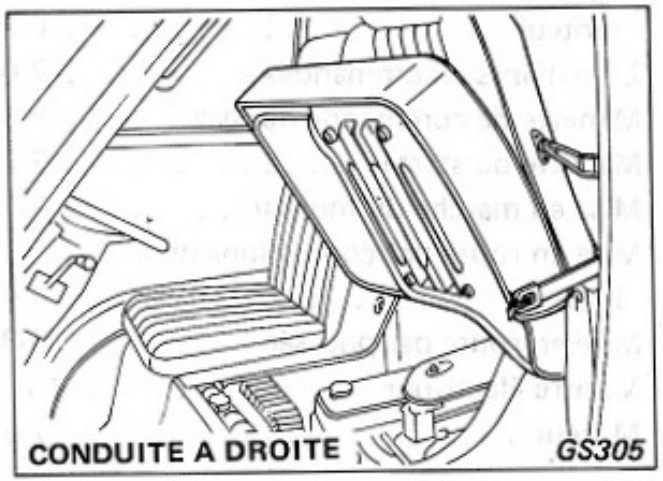

Relever et bloquer la banquette de siège pour avoir accès au moteur en procédant comme le montre l'illustration.

* Lorsqu'il y a choix entre deux types de combustible pour moteur diesel, utiliser le combustible type été ou hiver suivant les conditions atmosphériques mentionnées ci-après.
- Au-dessus de −7°C ... Combustible type été pour moteur diesel
- En-dessous de −7°C ... Combustible type hiver pour moteur diesel

ATTENTION:
- **Ne pas faire usage de fuel-oil domestique, d'essence ou de tout autre sorte de fuel pour alimenter votre moteur diesel. Ne pas ajouter de l'essence ni tout autre sorte de combustible dans votre combustible pour moteur diesel. L'usage de fuel-oil domestique, d'essence ou d'autres combustibles de remplacement risque d'abîmer votre moteur.**
- **Ne pas utiliser de combustible type été lorsque la température extérieure est inférieure à −7°C. Les basses températures provoqueraient une formation de cire dans le combustible. Ceci aurait pour effet d'empêcher le moteur de fonctionner correctement.**

Au moment de refaire le plein de carburant, vérifier également les points suivants. En ce qui concerne l'inspection, consulter les directives du chapitre "Faites-le vous-même" et pour les données techniques, voir le chapitre "Spécifications".

❶ Liquide de refroidissement moteur
❷ Huile moteur
❸ Liquide de batterie
❹ Fluide de freins et d'embrayage
❺ Liquide de lave-glace de pare-brise
❻ Liquide de refroidissement moteur (Avec vase d'expansion)
❼ Liquide de lave-glace de lunette arrière.

- Pression de gonflage des pneus voir l'étiquette collée sur le montant de la serrure de carrosserie du côté conducteur.

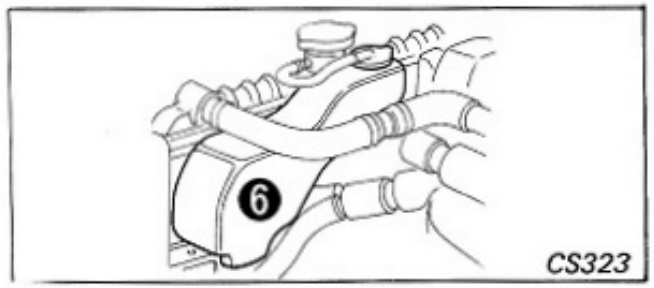

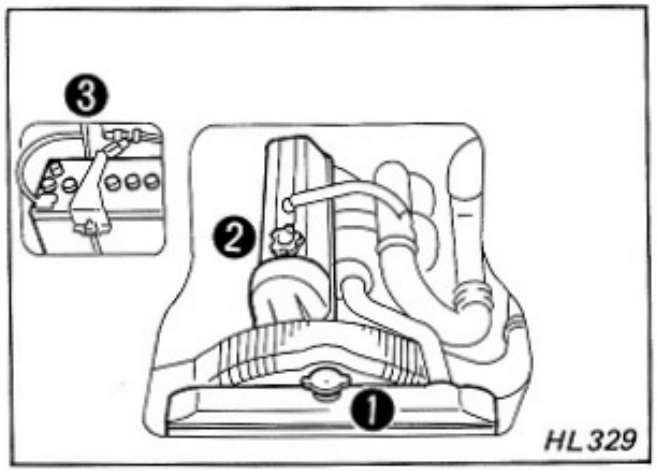

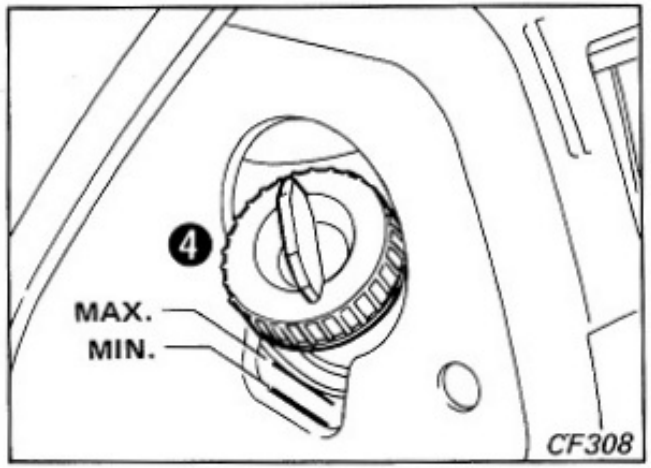

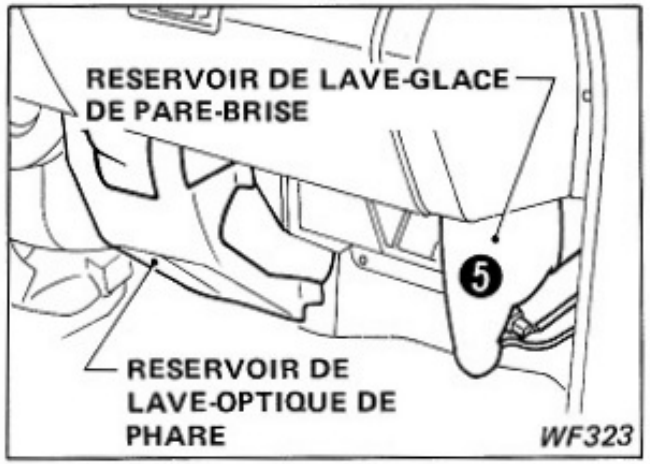

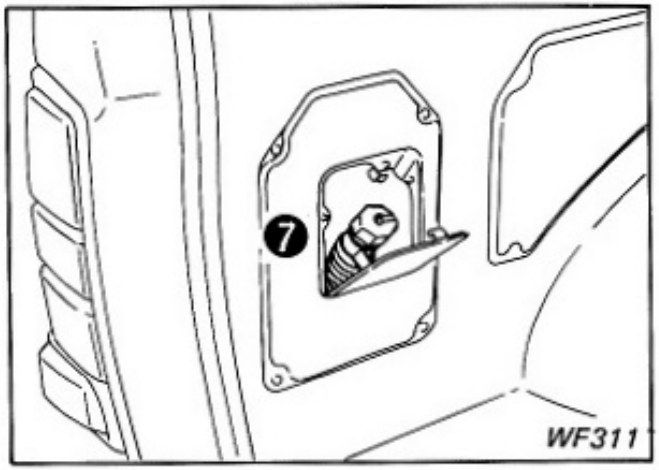

Z·ONE·DATSUN

C120-R

★

NISSAN MOTOR CO., LTD.
Tokio, Japon
Imprimé au Japon

Imprimé: Août 1984 (07)
Numéro de Publication OM3F-C120G3

Z-ONE-DATSUN