MANUEL DE REPARATION

DATSUN
SERIE DES
MODELES 810
CHASSIS ET CARROSSERIE

Z.ONE.DATSUN

NISSAN

NISSAN MOTOR CO., LTD.
TOKYO, JAPON

SECTION BF

CARROSSERIE

CONSTRUCTION DE LA CARROSSERIE ..... BF- 2
ALIGNEMENT DE CAISSE ..... BF- 3
PARE-CHOCS ..... BF- 5
CALANDRE ET ENCADREMENT DE PHARES ..... BF- 6
BAVOLET ..... BF- 7
TOLE DE DESSUS D'AUVENT ..... BF- 7
AILE AVANT ..... BF- 8
CAPOT ..... BF- 8
COUVERCLE DE COFFER BF-10
HAYON (Commerciale et Fourgonnette) BF-11
PORTES (Berline, Commerciale et Fourgonnette) BF-13
PORTE (Coupé) BF-17
GLACES LATERALES ARRIERE (Coupé) BF-20
PARE-BRISE BF-22
TABLEAU DE BORD BF-25
SIEGES BF-26
CEINTURES DE SECURITE BF-27
OUTILS SPECIAUX BF-29

CONSTRUCTION DE LA CARROSSERIE

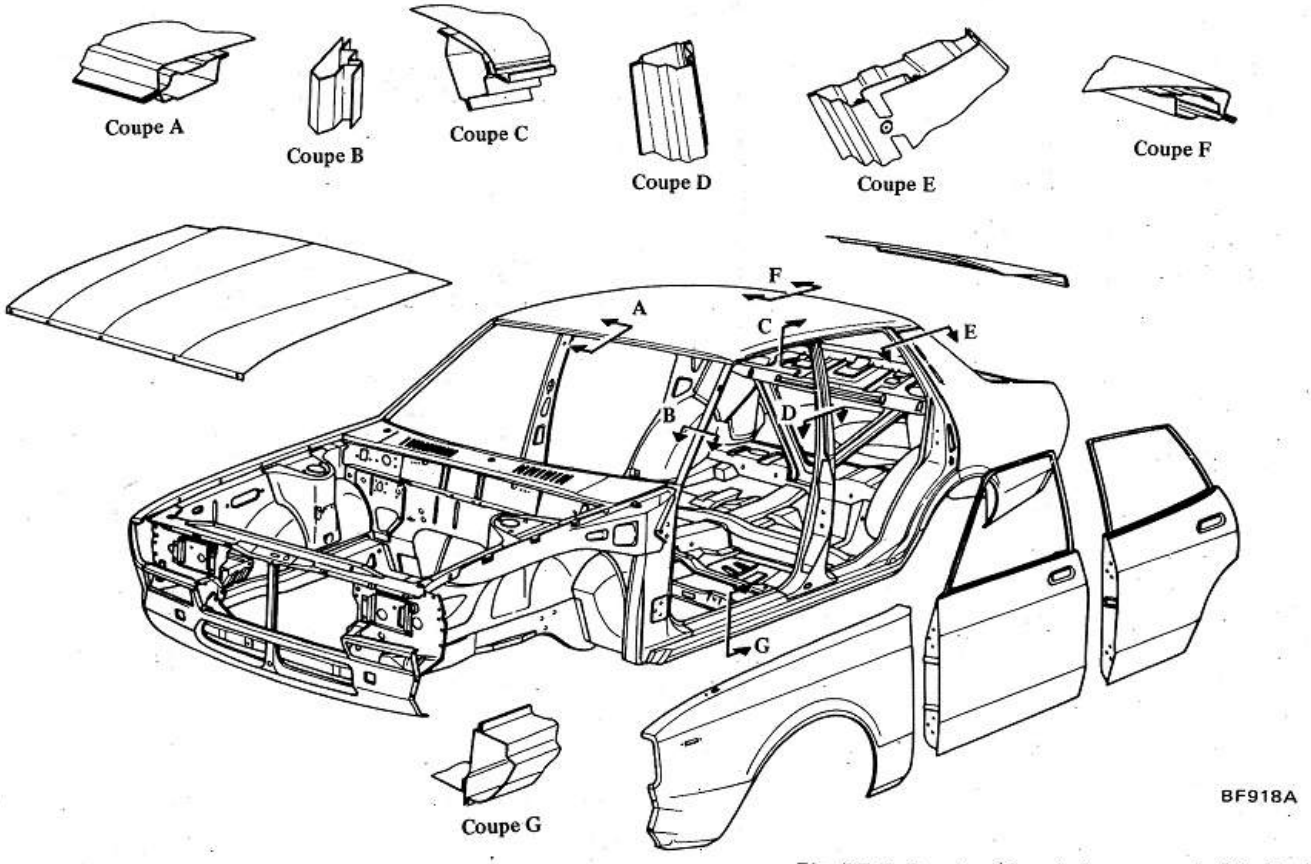

Fig. BF-1 Construction de la carrosserie (Berline)

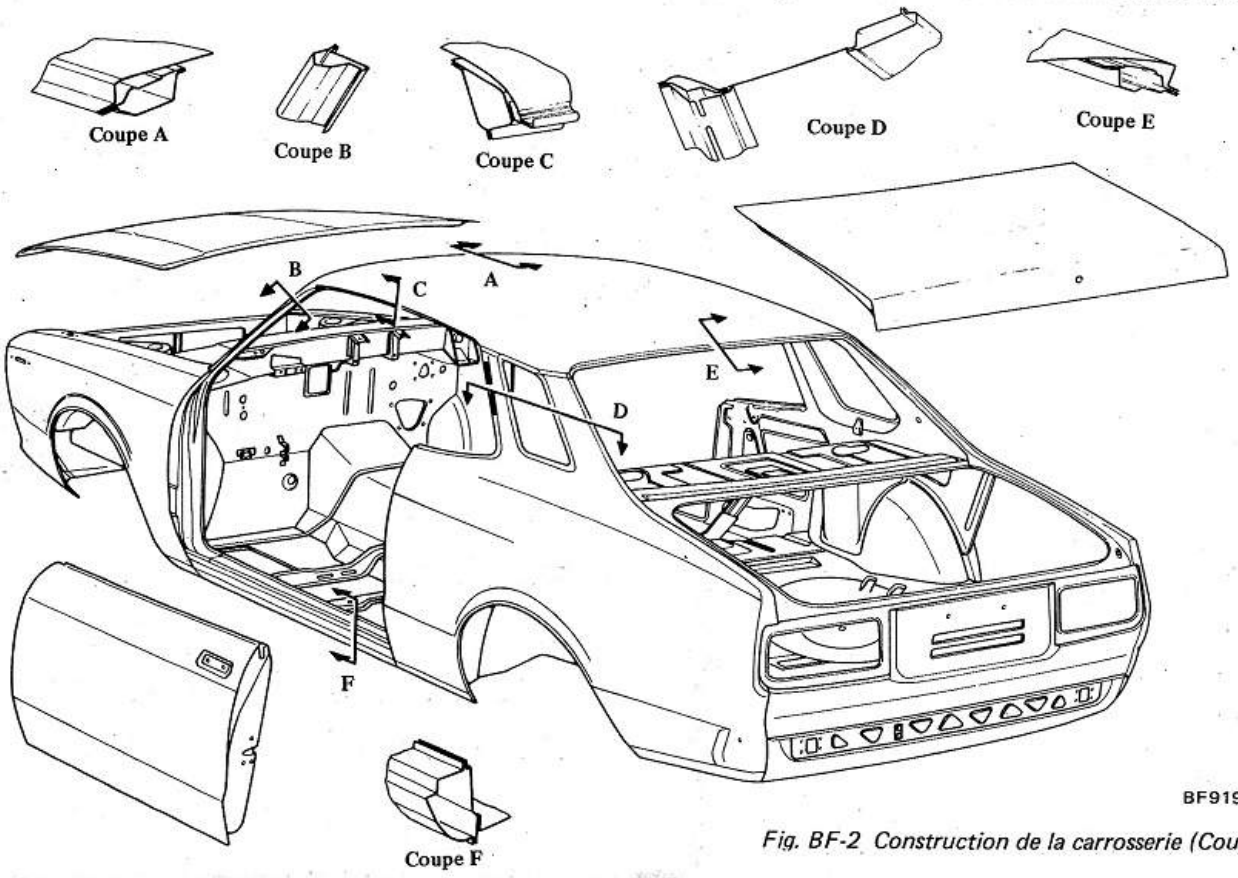

Fig. BF-2 Construction de la carrosserie (Coupé)

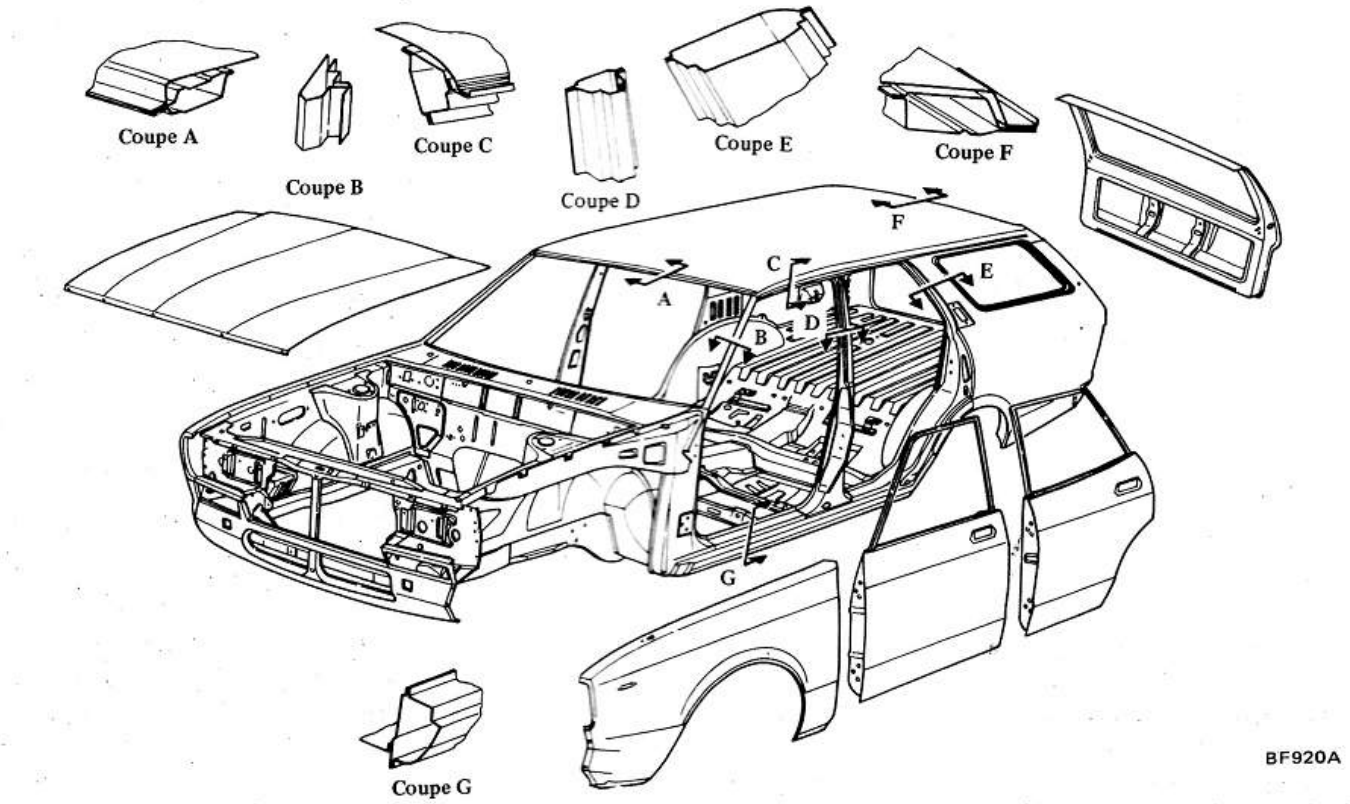

Fig. BF-3 Construction de la carrosserie (Fourgonnette et Commerciale)

ALIGNEMENT DE CAISSE

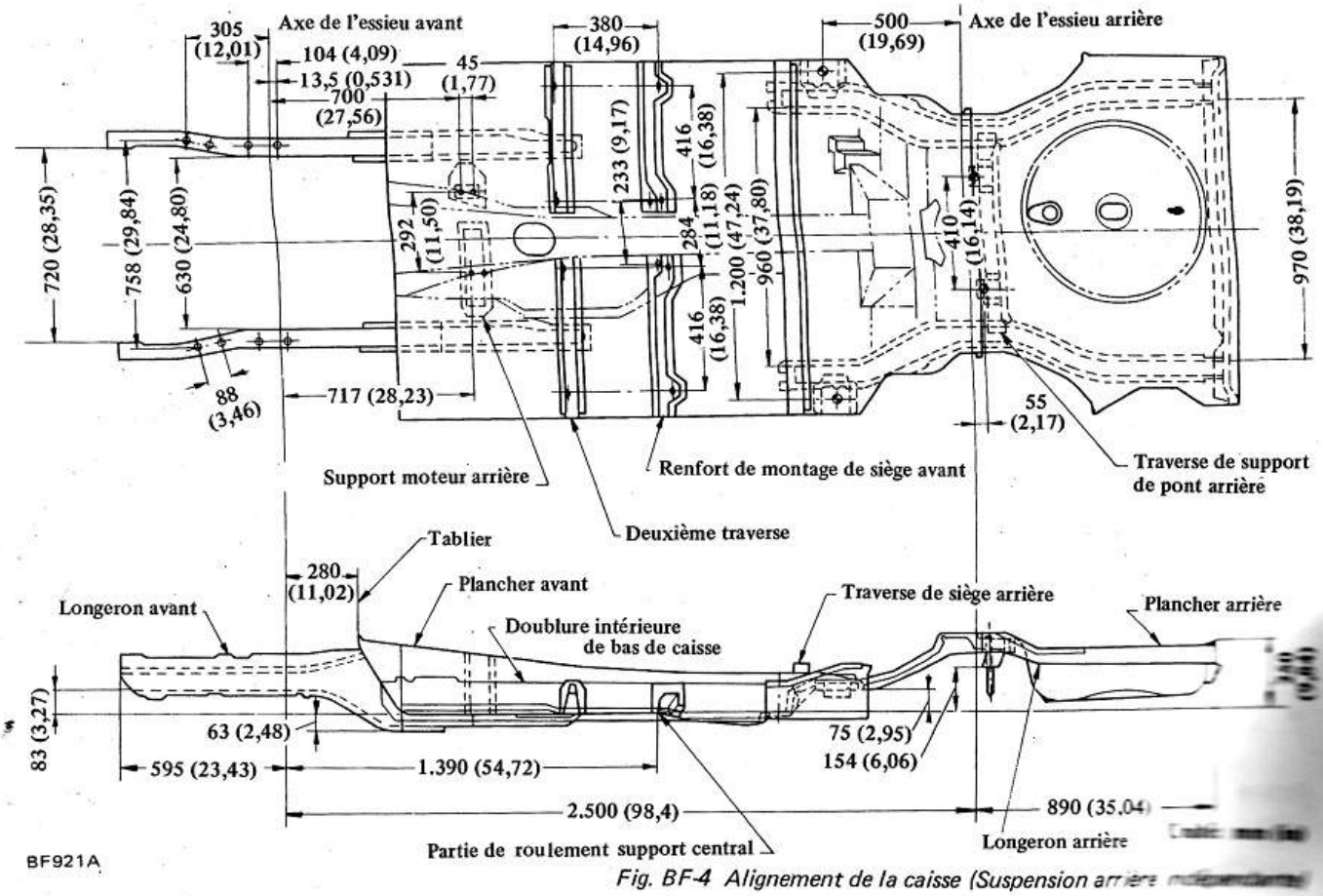

Fig. BF-4 Alignement de la caisse (Suspension arrière indépendante)

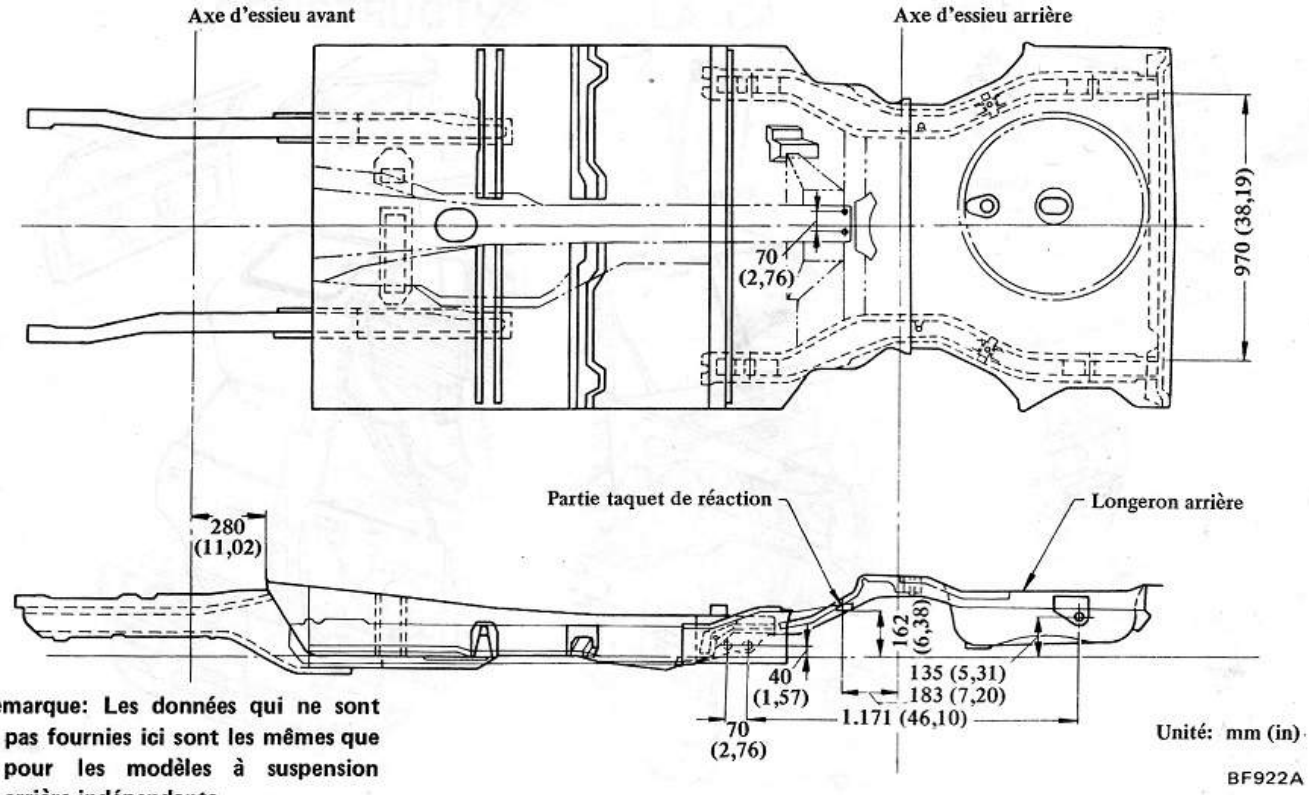

Remarque: Les données qui ne sont pas fournies ici sont les mêmes que pour les modèles à suspension arrière indépendante.

Fig. BF-5 Alignement de la caisse (essieu arrière rigide)

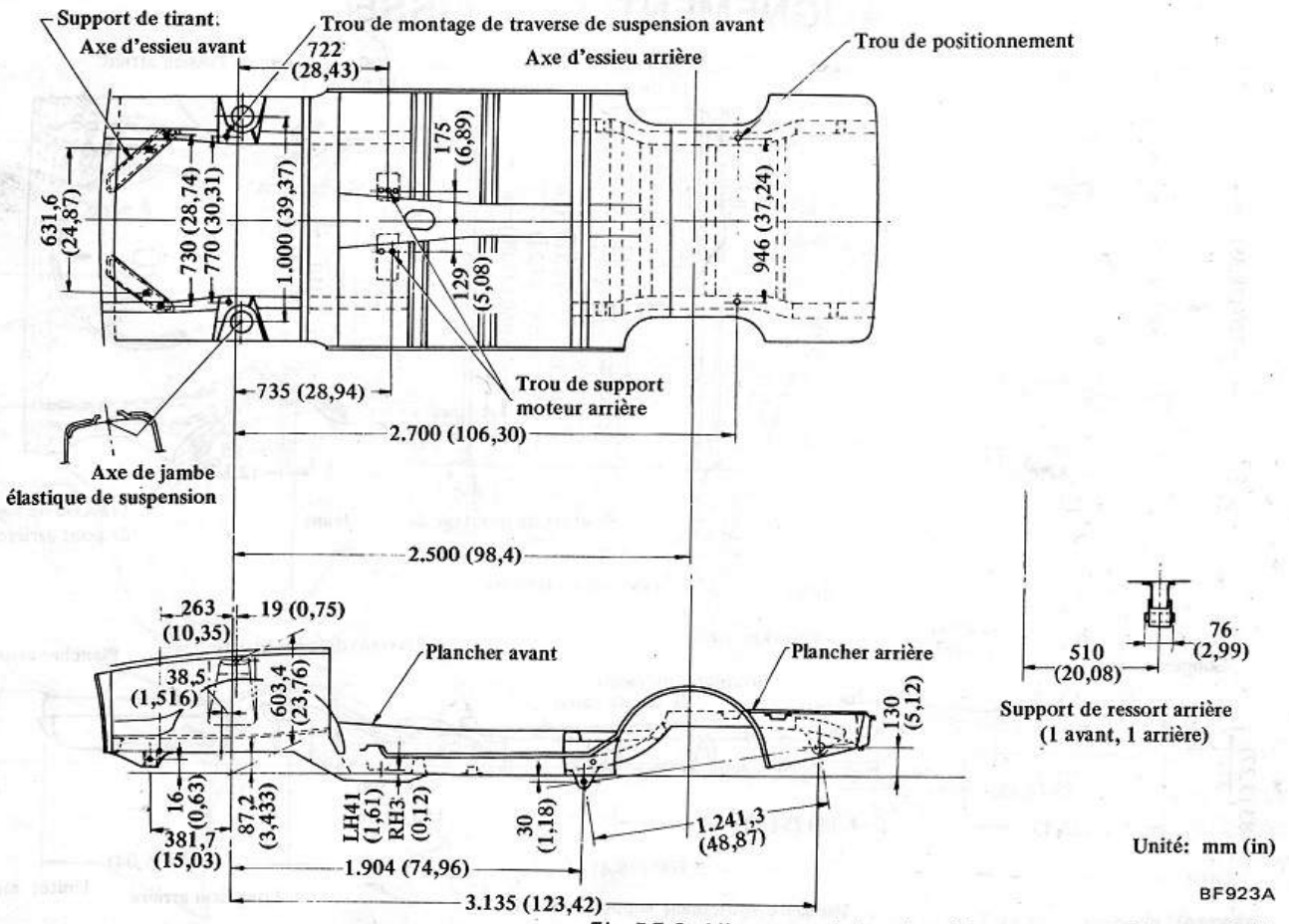

Fig. BF-6 Alignement de la caisse (Fourgonnette et Commerciale)

Z.ONE.DATSUN

PARE-CHOCS

1 Pare-chocs
2 Support de pare-chocs
3 Bande caoutchouc (pour l'Europe)

BF924A

Fig. BF-7 Pare-chocs avant

Fourgonnette et Commerciale

1 Pare-chocs
2 Bande caoutchouc (pour l'Europe)
3 Support de pare-chocs

BF925A

Fig. BF-8 Pare-chocs arrière

Remarques:

a. Prendre toutes les précautions nécessaires pour éviter d'endommager la peinture des ailes.

b. Effectuer le réglage antéro-postérieur au niveau du support de pare-chocs pour assurer l'ajustement correct par rapport à la carrosserie.

CALANDRE ET ENCADREMENT DE PHARES

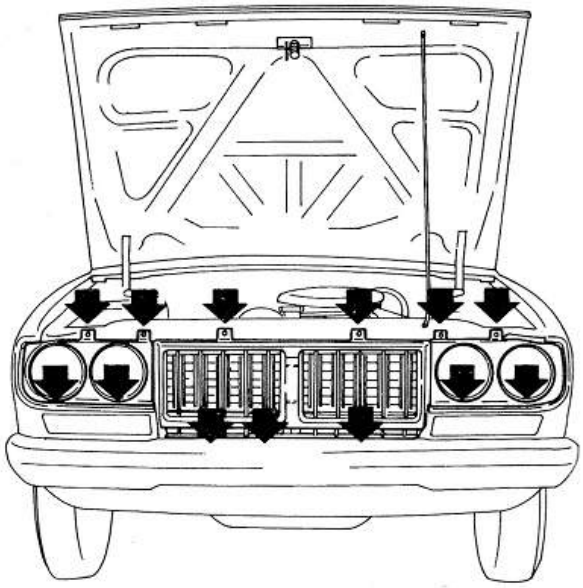

Berline, Fourgonnette et Commerciale

BF926A

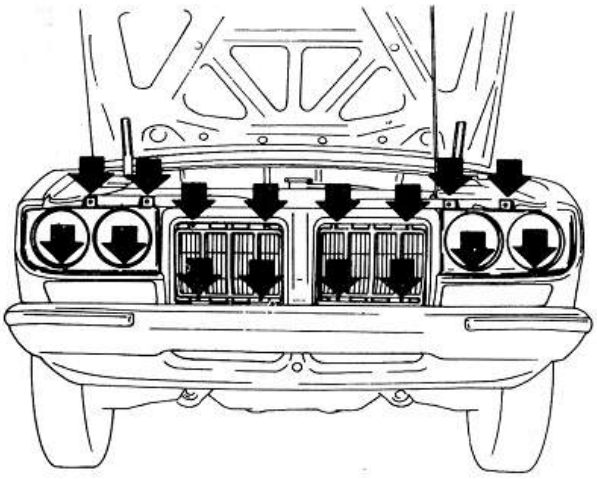

Coupé

BF927A

Fig. BF-9 Dépose de la calandre et des encadrements de phares

Remarques:

a. Ne jamais exercer une force excessive sur la calandre ou les encadrements de phares.

b. Eviter soigneusement de répandre de l'huile sur la calandre et les encadrements de phares.

c. Avant de déposer la calandre du Coupé, déposer d'abord le pare-chocs avant.

BAVOLET

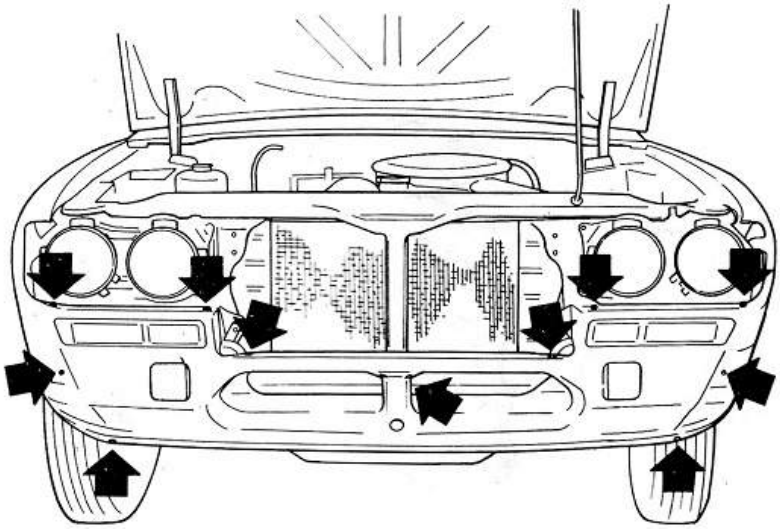

Fig. BF-10 Dépose du bavolet

TOLE DE DESSUS D'AUVENT

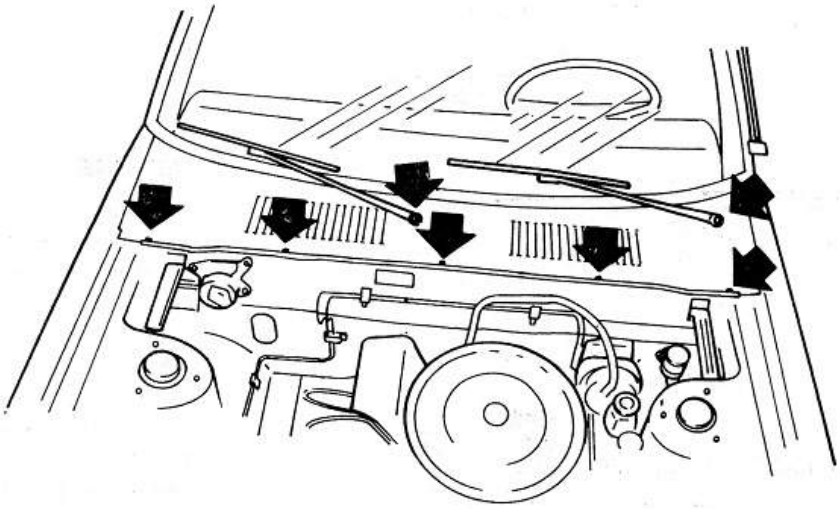

Fig. BF-11 Dépose de la tôle de dessus d'auvent

Remarques:

a. Avant de déposer la tôle de dessus d'auvent, déposer les bras d'essuie-glace.

b. Prendre les précautions nécessaires pour éviter d'endommager la peinture des ailes en déposant la tôle de dessus d'auvent.

Z.ONE.DATSUN

AILE AVANT

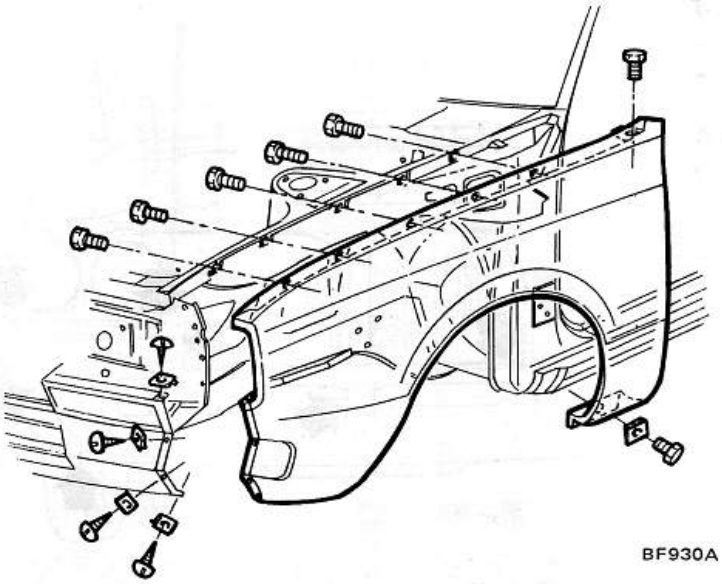

Fig. BF-12 Dépose de l'aile avant

DEPOSE ET REPOSE

1. Déposer la tôle de dessus d'auvent, le pare-chocs avant, la calandre, les encadrements de phares et les moulures.
2. Déposer les vis de fixation de l'aile à la joue d'aile, au bavolet et au bas de marche. Voir Fig. BF-12.
3. Pour la repose, inverser les opérations de la dépose.

Remarque: En reposant l'aile droite, prendre garde de ne pas endommager le tube de lave-glace.

CAPOT

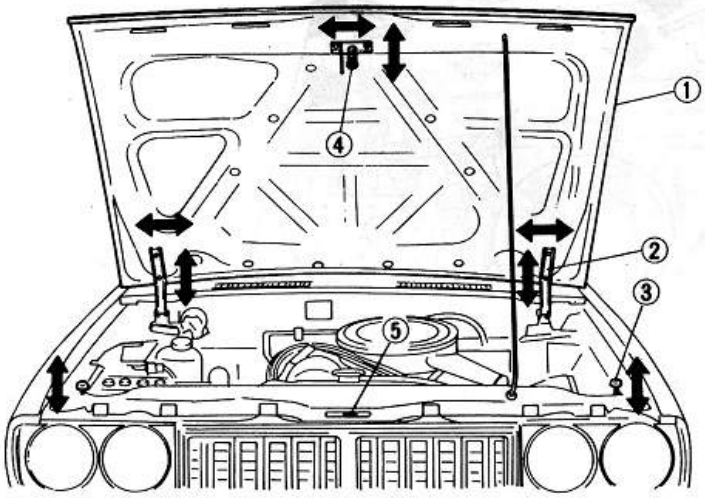

1 Capot
2 Charnière
3 Butée de fermeture de capot
4 Pêne de verrouillage de capot
5 Gâche de verrouillage de capot

Fig. BF-13 Réglage du capot

DEPOSE ET REPOSE

1. Ouvrir le capot et protéger la carrosserie avec des housses pour éviter de rayer la peinture.
2. Tout en maintenant les deux côtés du capot, dévisser les vis de fixation des charnières au capot et déposer le capot. Cette opération nécessite deux hommes.
3. Poser le capot en inversant les opérations de la dépose.

REGLAGE

Le réglage du capot s'effectue au moyen des vis de fixation du capot aux charnières, du mécanisme de verrouillage du capot et des butées de fermeture du capot, de la manière indiquée à la Fig. BF-13. Régler le capot de telle sorte qu'il soit exactement à la même distance des deux ailes et qu'il soit de niveau avec l'avant des ailes.

Pour régler le capot, procéder comme suit:

1. Régler le positionnement avant-arrière et latéral du capot en desserrant les vis de fixation du capot aux charnières et en le repositionnant. Voir Fig. BF-13.
2. Desserrer les contre-écrous de butée de fermeture de capot et les butées inférieures jusqu'à ce que les butées n'entrent pas en contact avec l'avant du capot lorsque le capot est fermé. Voir Fig. BF-13.
3. Régler la commande d'ouverture de capot.

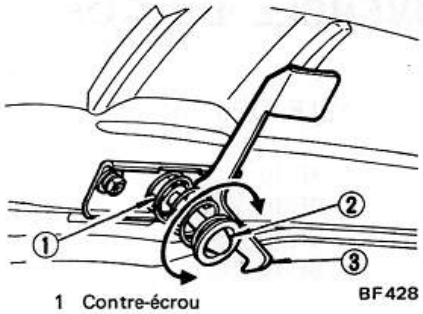

1 Contre-écrou
2 Pêne de verrouillage du capot
3 Crochet de sécurité

Fig. BF-14 Réglage du pêne de verrouillage de capot

2. Abaisser le capot moteur de 1,0 à 3,0 mm (0,039 à 0,118 in) par rapport au dessus des ailes avant en réglant la partie mâle (pêne) du verrouillage de capot.
3. Relever les deux butées de fermeture du capot jusqu'à ce que le capot soit de niveau avec les ailes.
4. Serrer les contre-écrous de pêne de verrouillage une fois le réglage correct obtenu.
5. S'assurer que la gâche verrouille solidement le pêne lorsque le capot est fermé, et que le crochet de sécurité retient correctement le capot lorsque le verrouillage est relâché. Voir Figure BF-15.

Remarques: En contrôlant le verrouillage de capot, vérifier ce qui suit:

a. Fonctionnement du crochet de sécurité
Vérifier que la partie portante du crochet de sécurité ne présente pas d'usure.
Vérifier que le ressort n'est ni affaissé ni cassé. Si le ressort est brisé, le capot peut être déverrouillé et s'ouvrir rapidement pendant la marche du véhicule.

b. Fonctionnement du levier femelle
Vérifier que le levier femelle fonctionne en douceur et correctement.
Vérifier que le ressort n'est pas affaissé ni cassé. Si la course du levier femelle ne se fait pas en douceur, l'enclenchement s'en trouvera réduit, et le pêne pourra se décrocher facilement.

COMMANDE DE VERROUILLAGE DE CAPOT

DEPOSE ET REPOSE

1. Déposer les vis de fixation du pêne de verrouillage de capot. Déconnecter le câble de déverrouillage de capot et enlever la gâche de verrouillage de capot.
2. Sortir l'assemblage de câble de déverrouillage de capot en tirant dessus par le côté intérieur du véhicule.
3. Démonter le pêne de verrouillage.
4. La repose se fait dans l'ordre inverse de la dépose.

REGLAGE

1. Ajuster le mécanisme de verrouillage du capot une fois le capot bien aligné.

On peut déplacer d'avant en arrière et d'un côté et de l'autre le pêne de verrouillage de capot pour l'aligner en face de la gâche de verrouillage en desserrant les vis de fixation.

Le pêne de verrouillage de capot peut être également déplacé de haut en bas.

Desserrer le contre-écrou du côté pêne de verrouillage de capot puis le déplacer de haut en bas en le tournant dans un sens ou dans l'autre suivant les besoins. Voir Figure BF-14.

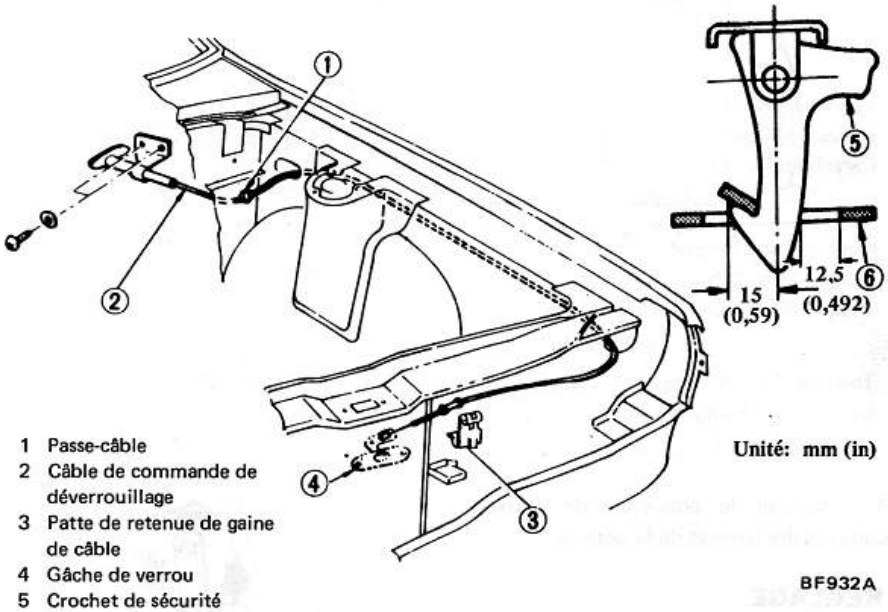

1 Passe-câble
2 Câble de commande de déverrouillage
3 Patte de retenue de gaine de câble
4 Gâche de verrou
5 Crochet de sécurité
6 Elément femelle

Fig. BF-15 Commande de déverrouillage de capot

GRAISSAGE

Lors du contrôle ou du réglage du verrouillage du capot, lubrifier le pivot, la gâche et le ressort de rappel du pêne. Graisser également le levier de la partie femelle du verrou pour assurer son fonctionnement correct et en douceur.

COUVERCLE DE COFFRE

TABLE DES MATIERES

COUVERCLE DE COFFRE BF-10
DEPOSE ET REPOSE BF-10
REGLAGE BF-10
BARRE DE TORSION BF-10
DEPOSE ET REPOSE BF-10
CHARNIERES DE COUVERCLE DE COFFRE BF-11
DEPOSE ET REPOSE BF-11
SERRURE ET GACHE BF-11
REGLAGE BF-11

COUVERCLE DE COFFRE

DEPOSE ET REPOSE

1. Ouvrir le couvercle de coffre et couvrir les ailes arrière.
2. Repérer les emplacements de charnières de couvercle de coffre sur ce dernier pour pouvoir le remonter correctement.
3. Soutenir le couvercle de coffre à la main. Retirer les vis de fixation du couvercle de coffre à ses charnières et déposer le couvercle. Voir Fig. BF-16.

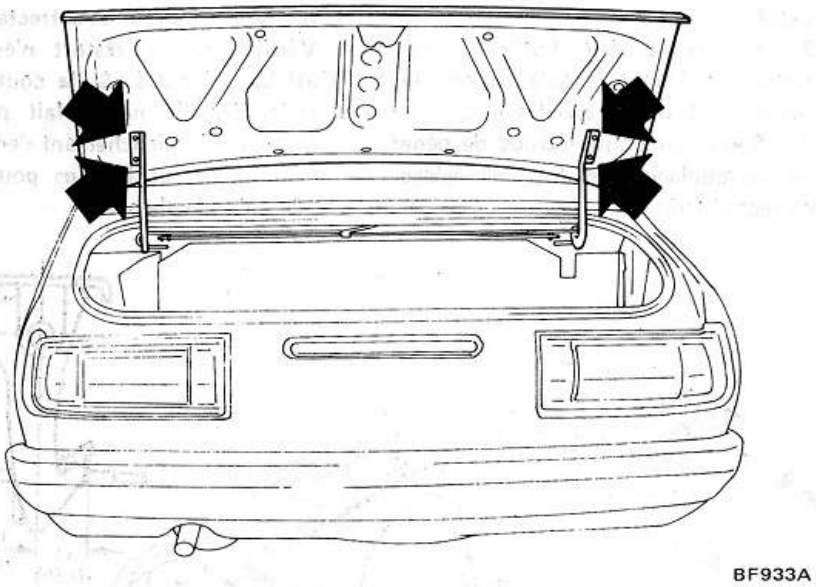

Fig. BF-16 Dépose du couvercle de coffre

4. Reposer le couvercle de coffre dans l'ordre inverse de la dépose.

REGLAGE

1. Desserrer les vis de fixation du couvercle de coffre aux charnières et déplacer le couvercle latéralement et d'avant en arrière pour l'aligner avec la gâche située sur le panneau arrière. Voir Fig. BF-17.

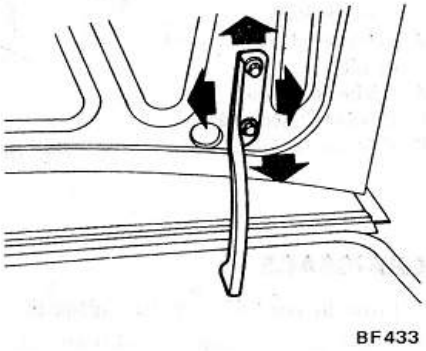

Fig. BF-17 Réglage du couvercle de coffre

2. Pour obtenir un bon ajustement entre le couvercle de coffre et le joint d'étanchéité, déplacer la gâche verticalement et latéralement suivant nécessité. Voir Fig. BF-18.

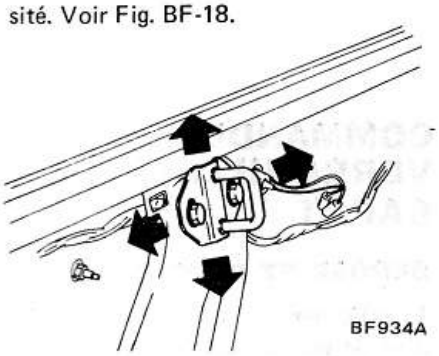

Fig. BF-18 Réglage de la gâche de couvercle de coffre

BARRE DE TORSION

DEPOSE ET REPOSE

1. Ouvrir le couvercle de coffre.
2. Maintenir le couvercle de coffre dans sa position et décrocher la barre de torsion de son support à l'aide d'un outil approprié. Voir Fig. BF-19.

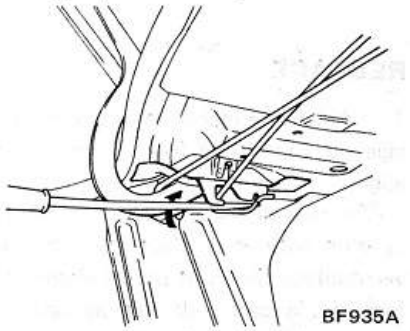

Fig. BF-19 Dépose des barres de torsion

3. Reposer la barre de torsion en inversant les opérations de la dépose.

Remarque: On peut régler correctement la tension de la barre de torsion en sélectionnant les encoches appropriées dans le support.

CHARNIERES DE COUVERCLE DE COFFRE

DEPOSE ET REPOSE

1. Ouvrir le couvercle de coffre et protéger la carrosserie avec des housses.
2. Déposer le couvercle de coffre.
3. Déposer les barres de torsion.
4. Déposer le garnissage de la planche à paquets.
5. Retirer les pattes de fixation de charnières (droite et gauche) et déposer les charnières. Voir Figure BF-20.

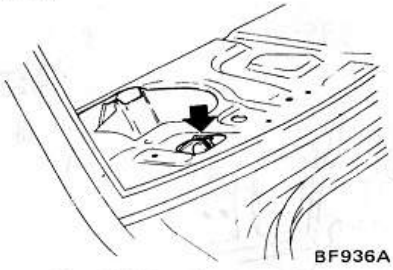

Fig. BF-20 Dépose des pattes de fixation de charnières

6. Reposer les charnières en inversant les opérations de la dépose.

SERRURE ET GACHE

REGLAGE

Régler la serrure de couvercle de coffre dans le sens vertical et la gâche latéralement.

HAYON (Commerciale et Fourgonnette)

TABLE DES MATIERES

HAYON BF-11
DEPOSE ET REPOSE BF-11
CHARNIERES ET BARRE DE TORSION BF-11
DEPOSE BF-11
SERRURE ET GACHE BF-12
DEPOSE ET REPOSE BF-12
REGLAGE BF-12
BARILLET DE SERRURE DE HAYON BF-12
DEPOSE BF-12
REPOSE BF-12

HAYON

DEPOSE ET ROPOSE

1. Ouvrir le hayon et le maintenir en position ouverte par des supports.
2. Déposer les vis de fixation du hayon aux charnières de hayon, et déposer le hayon de ses charnières.

Remarques:

a. Placer des chiffons entre le pavillon et l'extrémité supérieure du hayon pour éviter d'endommager la peinture.

b. Repérer l'emplacement des charnières sur le hayon pour pouvoir remonter ce dernier en respectant l'ajustement d'origine.

3. Reposer le hayon en inversant les opérations de la dépose.

CHARNIERES ET BARRE DE TORSION

DEPOSE

1. Ouvrir le hayon et le maintenir en position ouverte.
2. Déposer le capuchon de charnière du hayon.
3. Desserrer les vis de fixation de l'embout arrière de garniture de tête et défaire la partie arrière de la garniture de tête.
4. Déposer la barre de torsion à l'aide d'un tube convenable. Voir la Figure BF-21.

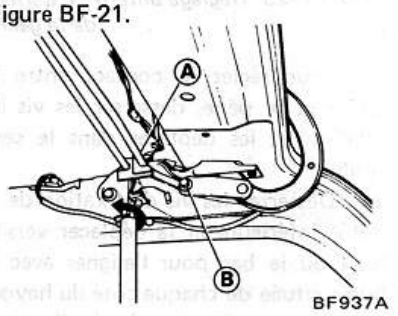

Fig. BF-21 Dépose de la barre de torsion du hayon

Remarque: Déposer d'abord la barre de torsion droite, puis la gauche (peintes en jaune aux points devant recevoir les tubes).

5. Déposer les charnières avec leurs supports en retirant les vis de fixation.
6. Pour la repose, inverser les opérations de la dépose.

Remarque: En cas de grincement, appliquer une couche de graisse aux points A et B. Voir Figure BF-21.

Z.ONE.DATSUN

SERRURE ET GACHE

DEPOSE ET REPOSE

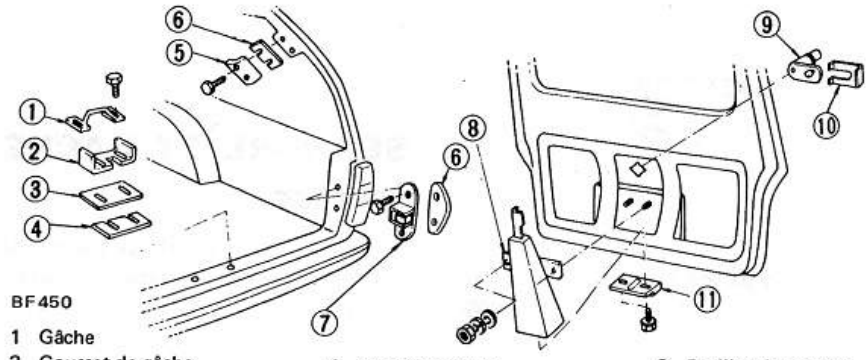

1 Gâche
2 Gousset de gâche
3 Plaquette de friction
4 Cale
5 Butée en caoutchouc
6 Cale d'épaisseur
7 Butée inférieure
8 Serrure de hayon
9 Barillet de serrure
10 Plaquette
11 Pêne

Fig. BF-22 Eclaté de serrure et gâche de hayon

1. Ouvrir le hayon et le soutenir en position ouverte.
2. Retirer les vis de fixation du garnissage de hayon et retirer le panneau de garnissage et l'écran d'étanchéité du hayon.
3. Desserrer les vis de fixation de la serrure de hayon et déposer la serrure et le pêne du hayon. Voir Fig. BF-23.

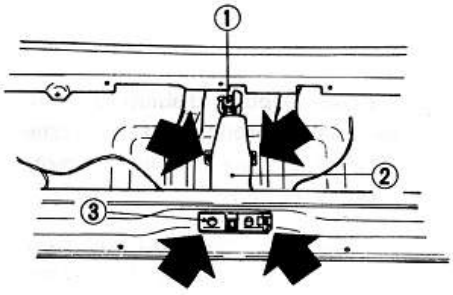

1 Barillet de serrure
2 Serrure de hayon
3 Pêne

Fig. BF-23 Dépose de la serrure de hayon

4. Desserrer les vis de fixation de la gâche et déposer cette dernière.
5. Pour reposer la serrure de hayon, le pêne et la gâche, inverser les opérations de la dépose.

REGLAGE

1. On peut régler le pêne latéralement et la gâche dans le sens antéro-postérieur. Avant de régler la serrure de hayon, s'assurer que le hayon est correctement aligné. Voir Fig. BF-24 et BF-25.

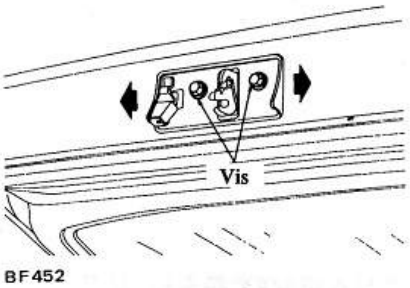

Fig. BF-24 Réglage latéral du pêne

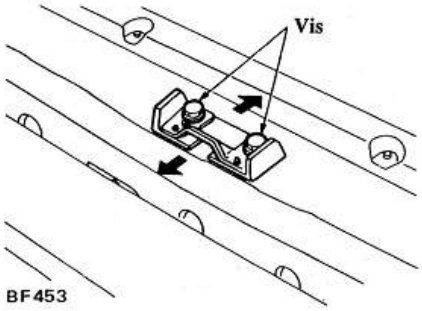

Fig. BF-25 Réglage antéro-postérieur de la gâche

2. Pour régler le contact entre la gâche et le pêne, desserrer les vis de fixation et les déplacer dans le sens voulu.
3. Desserrer les vis de fixation de la butée inférieure et la déplacer vers le haut ou le bas pour l'aligner avec la butée située de chaque côté du hayon.
. Serrer ensuite les vis de fixation. Voir Fig. BF-26.

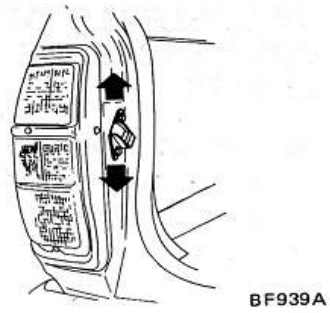

Fig. BF-26 Réglage de la butée inférieure

BARILLET DE SERRURE DE HAYON

DEPOSE

1. Ouvrir le hayon et le maintenir en position ouverte.
2. Déposer le garnissage et l'écran d'étanchéité du hayon.
3. Retirer la rondelle élastique qui fixe le barillet de serrure au panneau extérieur de hayon. Retirer ensuite le barillet de serrure du hayon.

REPOSE

Poser le barillet de serrure en inversant les opérations de la dépose.

Après avoir posé le barillet de la serrure, s'assurer que le mécanisme de serrure de hayon et le barillet de serrure fonctionnent correctement.

PORTES (Berline, Commerciale et Fourgonnette)

TABLE DES MATIERES

PORTE AVANT BF-14
DEPOSE ET REPOSE BF-14
REGLAGE BF-14
VITRE ET LEVE-VITRE BF-14
DEPOSE ET REPOSE BF-14
REGLAGE BF-14
SERRURE DE PORTE ET COMMANDE DE SERRURE DE PORTE BF-15
DEPOSE ET REPOSE BF-15
PORTE ARRIERE BF-16
DEPOSE ET REPOSE BF-16
REGLAGE BF-16
VITRE ET LEVE-VITRE BF-16
DEPOSE ET REPOSE BF-16
REGLAGE BF-16
SERRURE DE PORTE ET COMMANDE DE SERRURE DE PORTE BF-16

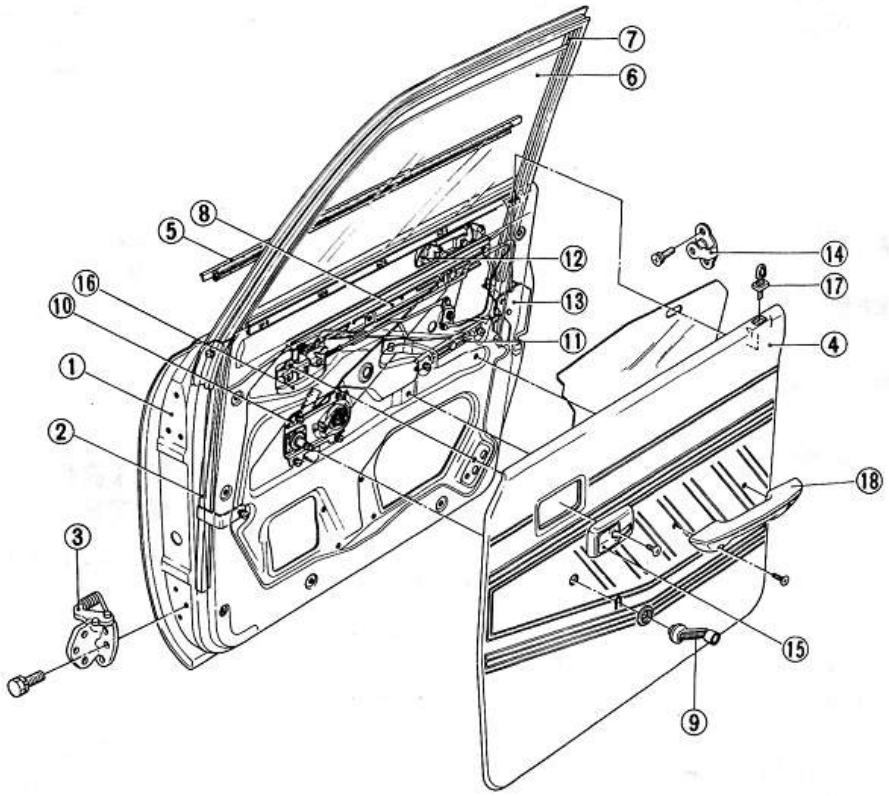

1 Panneau de porte
2 Glissière avant
3 Charnière de porte
4 Garnissage de porte
5 Moulure extérieure
6 Vitre
7 Joint d'étanchéité
8 Coulisse de guidage latéral de vitre
9 Manivelle de lève-vitre
10 Léve-vitre
11 Coulisse de guidage latéral de panneau
12 Poignée extérieure de porte
13 Serrure de porte
14 Gâche de serrure de porte
15 Encadrement de poignée intérieure
16 Poignée intérieure
17 Bouton de verrouillage intérieur
18 Accoudoir

Fig. BF-27 Porte avant

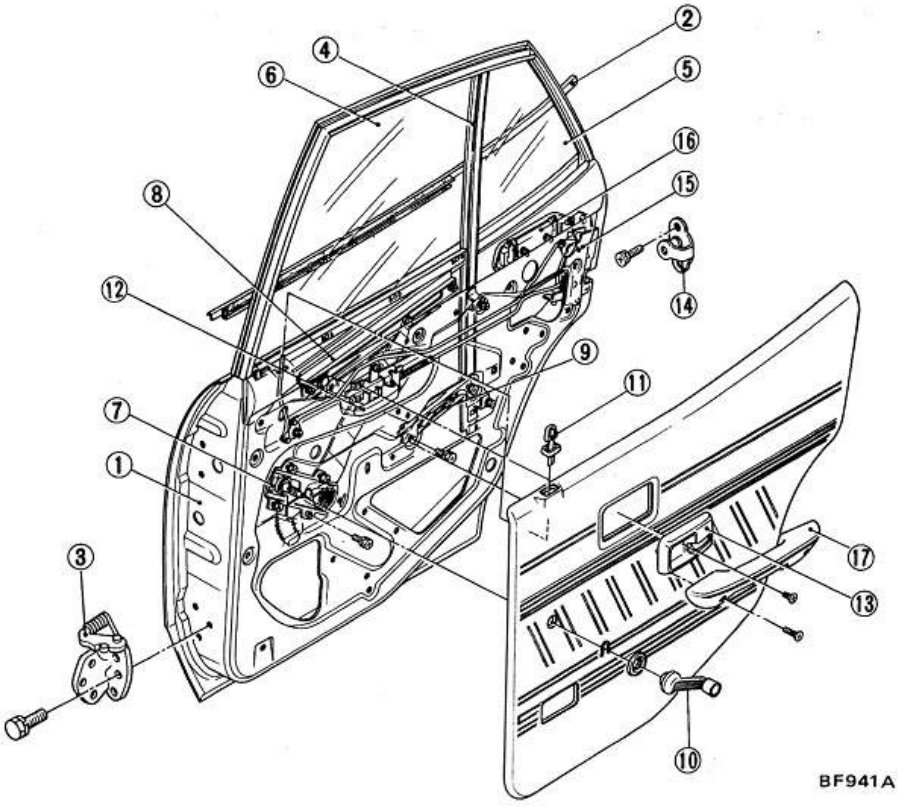

1 Panneau de porte
2 Moulure extérieure
3 Charnière de porte
4 Glissière arrière de séparation
5 Vitre fixe de porte
6 Vitre
7 Lève-vitre
8 Coulisse de guidage latéral de vitre
9 Coulisse de guidage latéral de panneau
10 Manivelle de lève-vitre
11 Bouton de verrouillage intérieur
12 Poignée intérieure
13 Encadrement de poignée intérieure
14 Gâche de serrure de porte
15 Serrure de porte
16 Poignée extérieure
17 Accoudoir

Fig. BF-28 Porte arrière

PORTE AVANT

DEPOSE ET REPOSE

1. Ouvrir la porte complètement et disposer dessous une chandelle ou un cric.

Remarque: Placer un chiffon entre la porte et la chandelle ou le cric pour éviter de rayon le panneau de porte.

2. Déposer les vis de fixation de la porte aux charnières et déposer la porte.
3. Pour poser la porte, inverser les opérations de la dépose.

Remarques:

a. Avant de mettre la porte en place, graisser l'arrêt de porte.

b. Si la porte grince lorsqu'on l'ouvre ou la ferme, huiler le dessus de l'axe de charnière.

REGLAGE

1. Les charnières de portes peuvent être réglées verticalement et longitudinalement pour assurer le bon ajustement de la porte par rapport à l'encadrement. Utiliser la clé spéciale ST08720000. Voir Fig. BF-29.

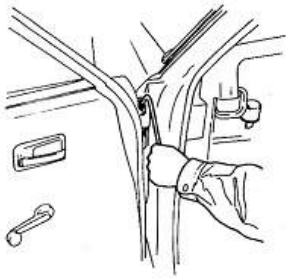

Fig. BF-29 Réglage de la porte avant

2. Le réglage intérieur-extérieur ainsi que le réglage de la serrure de porte s'effectuent par changement du positionnement de la gâche de serrure de porte sur le pied milieu. Voir Fig. BF-30.

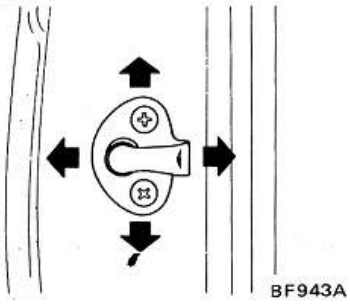

Fig. BF-30 Réglage de la gâche de serrure de porte

Remarque: Ne jamais essayer d'agir sur la serrure de porte pour effectuer un réglage.

VITRE ET LEVE-VITRE

DEPOSE ET REPOSE

1. Déposer l'accoudoir, la manivelle de lève-vitre, l'encadrement de poignée intérieure, le bouton de verrouillage intérieur, le panneau de garnissage de porte et la feuille d'étanchéité.
2. Déposer la moulure extérieure.
3. Desserrer les vis de fixation des glissières avant et arrière.
4. Desserrer les écrous de fixation du guide de vitre à la coulisse de guidage latéral de vitre dans l'ouverture du panneau intérieur de porte.
5. Déposer la vitre de porte. Voir Fig. BF-31.

Fig. BF-31 Dépose de la vitre de porte

6. Déposer les vis de fixation de la platine de lève-vitre et de la coulisse au panneau de porte, et retirer le lève-vitre par l'ouverture du panneau intérieur de porte.
7. Effectuer la pose en inversant les opérations de la dépose.

Remarque: Mettre en place la manivelle de lève-vitre lorsque la vitre est levée au maximum. Voir Figure BF-32.

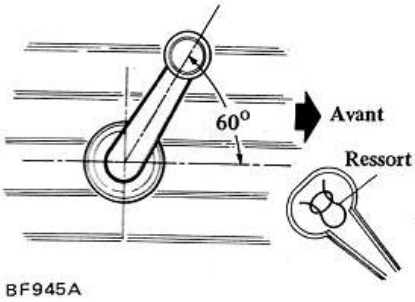

Fig. BF-32 Mise en place de la manivelle de lève-vitre

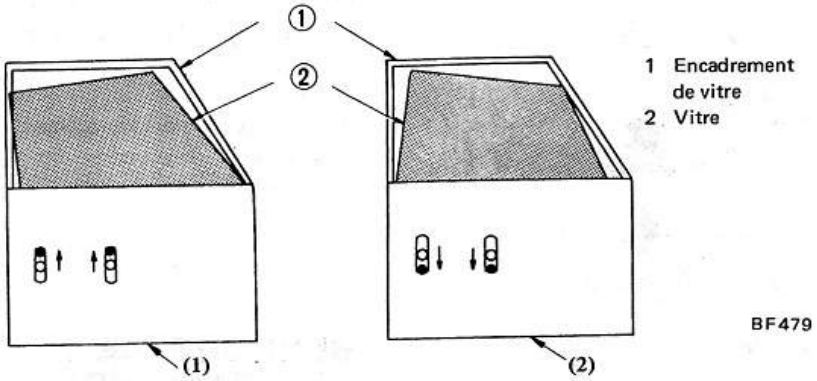

Fig. BF-33 Réglage par la coulisse de guidage latéral de panneau

1. Pour remettre de niveau une vitre qui est inclinée dans la coulisse de guidage, comme en (1) de la Fig. BF-33, relever la coulisse de guidage de la valeur nécessaire.
2. Pour corriger le défaut illustré en (2) de la Fig. BF-33, abaisser la coulisse de guidage de la valeur nécessaire.
3. Régler le positionnement antéro-postérieur de la vitre avant au niveau des vis de montage de la vitre.

SERRURE DE PORTE ET COMMANDE DE SERRURE DE PORTE

DEPOSE ET REPOSE

1. Déposer la vitre de porte.
2. Déposer la vis de fixation de poignée intérieure.
3. Déconnecter les tiges reliant la poignée intérieure à la serrure de porte au niveau de celle-ci.
4. Déposer la vis de fixation du levier coudé.
5. Déconnecter la tige reliant le barillet de serrure à la serrure de porte au niveau de celle-ci.
6. Déconnecter la tige reliant la poignée extérieure à la serrure de porte au niveau du levier de poignée extérieure.
7. Déposer l'ensemble serrure de porte.
8. Déposer la poignée extérieure.
9. Effectuer la pose de la serrure de porte et de sa commande en inversant les opérations de la dépose.

Remarque: Pour la pose de la poignée extérieure, régler le jeu entre l'écrou de réglage et le levier de la serrure de porte à 0 – 1 mm (0 – 0,04 in). Voir Figure BF-34.

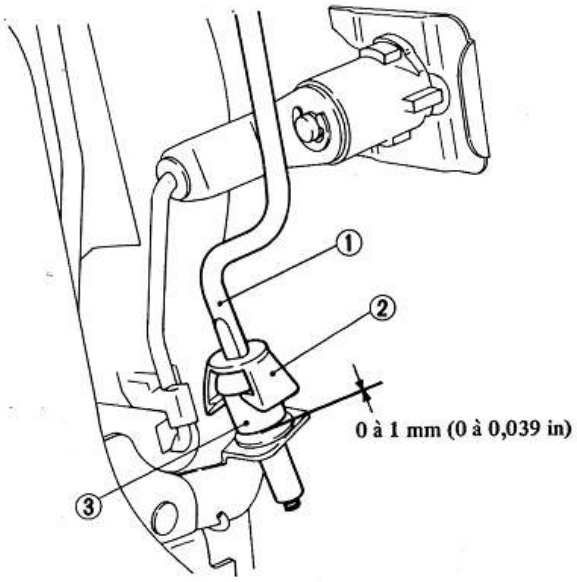

1 Tige poignée extérieure extérieure
2 Frein
3 Ecrou de réglage

BF946A

Fig. BF-34 Réglage de la poignée extérieure

PORTE ARRIERE

DEPOSE ET REPOSE

Pour déposer ou poser la porte arrière, dévisser ou remettre en place les vis de fixation. Se reporter aux instructions relatives à la porte avant.

REGLAGE

1. Les charnières de porte peuvent être réglées verticalement et dans le sens antéro-postérieur sur le pied milieu pour permettre l'ajustement correct par rapport à l'encadrement de porte.
2. Le réglage intérieur-extérieur de la porte ainsi que celui de la serrure de porte s'effectuent par changement de position de la gâche de serrure sur le pied arrière.

VITRE ET LEVE-VITRE

DEPOSE ET REPOSE

1. Descendre la vitre.
2. Retirer le bouton de verrouillage intérieur et sa virole.
3. Déposer l'accoudoir, la manivelle de lève-vitre, l'encadrement de poignée intérieure, le garnissage de porte et la feuille d'étanchéité.
4. Retirer la moulure extérieure.
5. Déposer les vis de fixation des glissières de glace arrière. Voir Fig. BF-35.

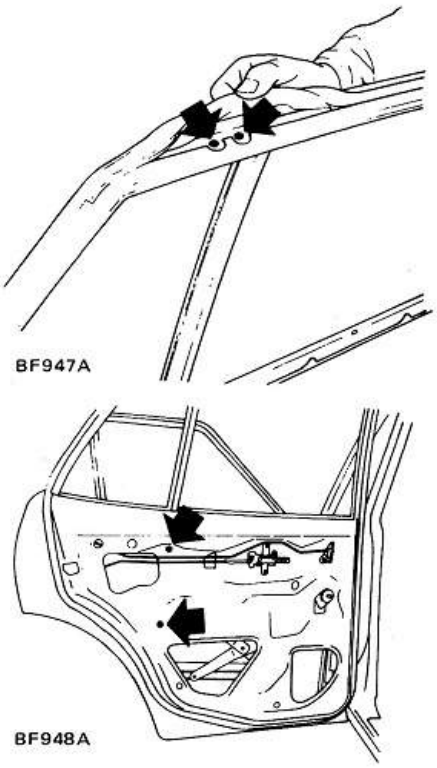

Fig. BF-35 Dépose des glissières de vitre arrière

6. Déposer les vis de fixation de la platine arrière de vitre sur la coulisse de guidage et retirer la vitre par l'encadrement.
7. Retirer les vis de fixation de la coulisse de guidage et de la base du lève-vitre, retirer l'ensemble lève-vitre, et le sortir par l'ouverture inférieure du panneau intérieur de la porte.
8. Pour reposer l'ensemble lève-vitre et la vitre de porte, inverser les opérations de la dépose.

REGLAGE

1. Le réglage antéro-postérieur s'effectue au niveau des vis de montage de la vitre.
2. Le réglage de l'inclinaison de la vitre s'effectue par déplacement de la coulisse de guidage latéral vers le haut et vers le bas.

SERRURE DE PORTE ET COMMANDE DE SERRURE DE PORTE

Se reporter à la porte avant.

Z.ONE.DATSUN

PORTE (Coupé)

TABLE DES MATIERES

DEPOSE ET REPOSE BF-18
REGLAGE BF-18
VITRE ET LEVE-VITRE BF-18
DEPOSE ET REPOSE BF-18
REGLAGE BF-18
SERRURE DE PORTE ET COMMANDE DE SERRURE DE PORTE BF-19

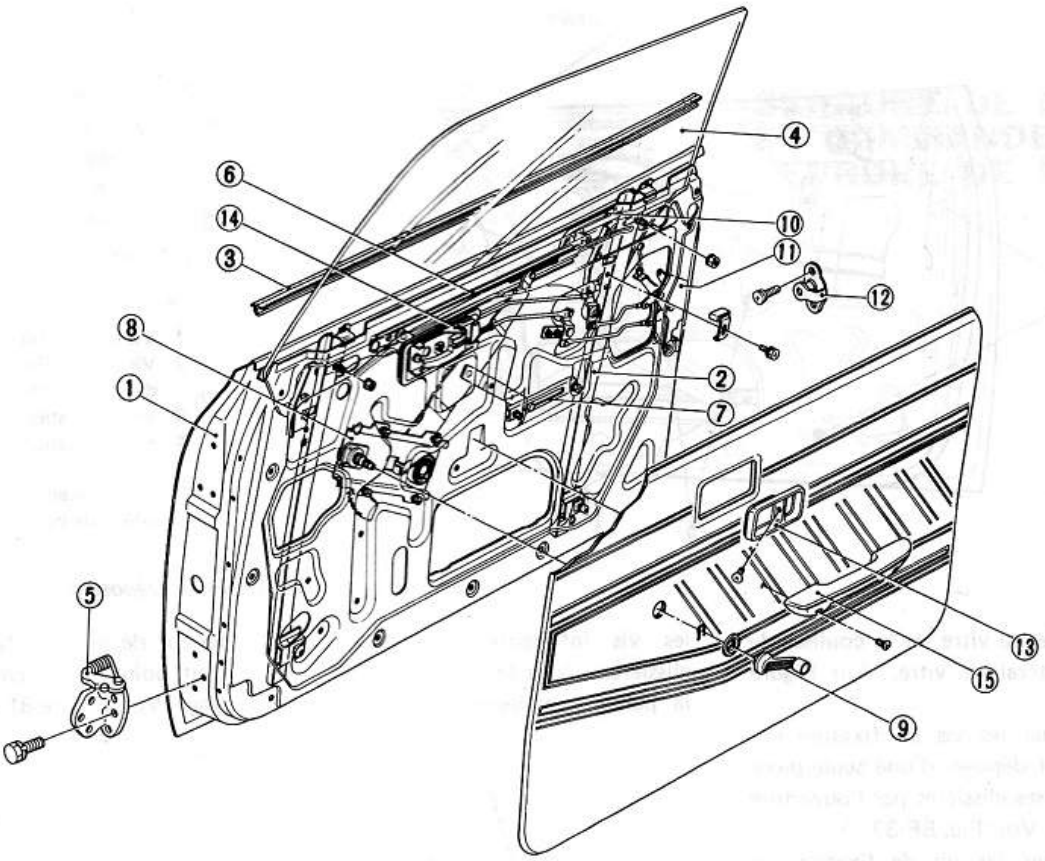

1 Panneau de porte
2 Glissière
3 Moulure extérieure
4 Vitre de porte
5 Charnière de porte
6 Coulisse de guidage latéral de vitre
7 Coulisse de guidage latéral de panneau
8 Ensemble lève-vitre
9 Manivelle de lève-vitre
10 Poignée extérieure
11 Serrure de porte
12 Gâche de serrure de porte
13 Encadrement de poignée intérieure
14 Poignée intérieure
15 Accoudoir

Fig. BF-36 Porte (Coupé)

DEPOSE ET REPOSE

Suivre la même méthode que pour la porte avant de la Berline.

REGLAGE

Effectuer les réglages dans les sens vertical et antéro-postérieur au niveau des charnières pour assurer le bon ajustement de la porte dans l'encadrement. Utiliser pour ce faire la clé spéciale ST08720000. Le réglage de la serrure de porte se fait au niveau de la gâche. Une fois ce dernier réglage effectué, contrôler le fonctionnement de la serrure de porte et de la porte.

VITRE ET LEVE-VITRE

DEPOSE ET REPOSE

1. Baisser la vitre à fond.
2. Déposer la manivelle de lève-vitre, l'encadrement de poignée de porte intérieure et l'accoudoir. Déposer ensuite le garnissage de porte et la feuille d'étanchéité.
3. Retirer la moulure extérieure.

Remarque: Pour éviter de rayer le panneau de porte avec le tournevis, coller de la bande adhésive caoutchoutée sur le panneau auparavant.

4. Déposer les butées supérieures. Voir Figure BF-37.

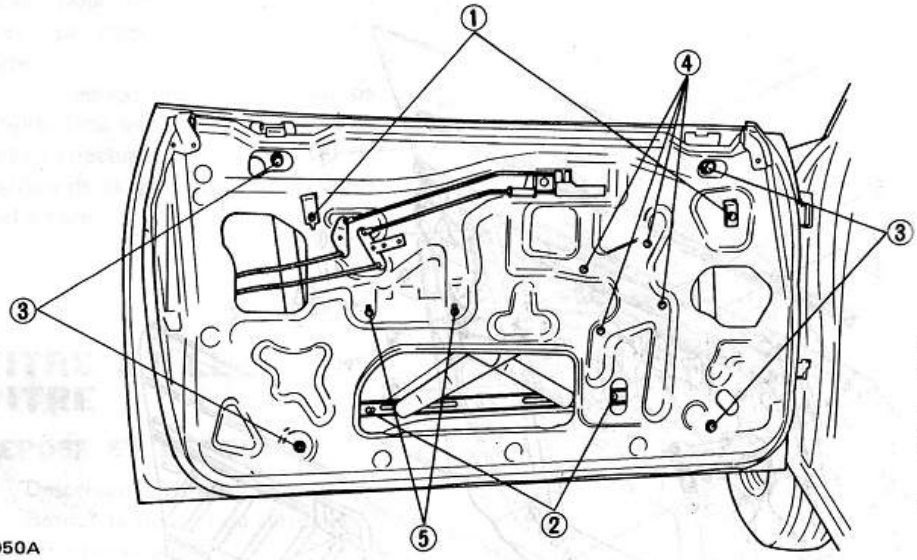

1 Vis de fixation de butées supérieures
2 Vis de fixation de vitre sur coulisse de guidage latéral de vitre
3 Vis de fixation de glissières
4 Vis de fixation de plateau de lève-vitre
5 Vis de fixation de coulisse de guidage latéral de panneau

Fig. BF-37 Dépose de la vitre et du lève-vitre

5. Séparer la vitre de la coulisse de guidage latéral de vitre. Voir Figure BF-37.
6. Déposer les vis de fixation des glissières et déposer d'une seule pièce la vitre et ses glissières par l'ouverture supérieure. Voir Fig. BF-37.
7. Déposer les vis de fixation du plateau de lève-vitre et de la coulisse de guidage sur le panneau intérieur de porte. Voir Figure BF-37.
8. Déposer le lève-vitre par l'ouverture du panneau de porte.
9. Pour la repose, procéder en inversant les opérations de la dépose.

Remarque: Au remontage, graisser les surfaces coulissantes des glissières et des galets.

REGLAGE

1. Positionner approximativement les vis inférieures de réglage des glissières, régler le jeu entre la vitre et la partie supérieure du panneau extérieur de porte à 12 mm (0,47 in) à tout point, au moyen des vis de réglage. Voir Figure BF-38.

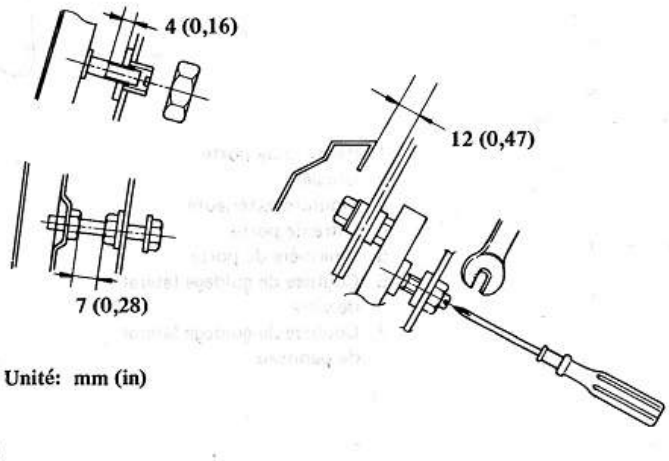

Fig. BF-38 Réglage du jeu entre vitre et panneau extérieur de porte

2. Régler les vis de réglage inférieures de la glissière de telle sorte que son extrémité supérieure soit 1,0 à 1,5 mm (0,039 à 0,059 in) au-delà du point inférieur du joint d'étanchéité. Voir Figure BF-39.

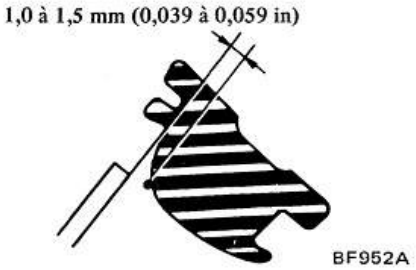

Fig. BF-39 Réglage latéral de la vitre

3. Régler le positionnement de la vitre au moyen de la coulisse de guidage latéral de panneau en se reportant à la porte avant de la Berline. Positionner la vitre de telle sorte que la distance entre la face supérieure de la vitre et la lèvre extérieure du joint d'étanchéité soit de 0,5 à 1,0 mm (0,020 à 0,039 in), et serrer les butées supérieures. Veiller à bien fixer la coulisse de guidage latéral de panneau en position, sa partie avant légèrement abaissée. Voir Fig. BF-40.

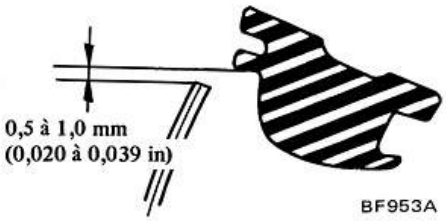

Fig. BF-40 Réglage de la hauteur de la vitre

4. Vérifier la force nécessaire pour actionner le lève-vitre. Si elle est supérieure à 3 kg (6,6 lb) à la manivelle, régler le parallélisme des glissières avant et arrière.

5. Après avoir réglé de nouveau la vitre de porte, vérifier le bon contact de la vitre de porte et de la vitre latérale arrière avec le joint d'étanchéité central. Si nécessaire, régler les coulisses de guidage. Voir Fig. BF-41.

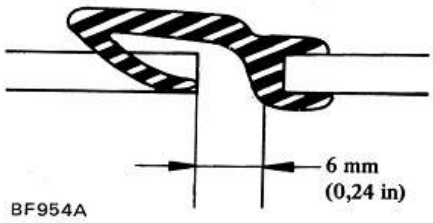

Fig. BF-41 Réglage du jeu entre la vitre de porte et la vitre latérale arrière

SERRURE DE PORTE ET COMMANDE DE SERRURE DE PORTE

Se reporter à la porte avant de la Berline.

GLACES LATERALES ARRIERE (Coupé)

TABLE DES MATIERES

DEPOSE ET REPOSE BF-20
REGLAGE BF-21
GLACE DE CUSTODE BF-21

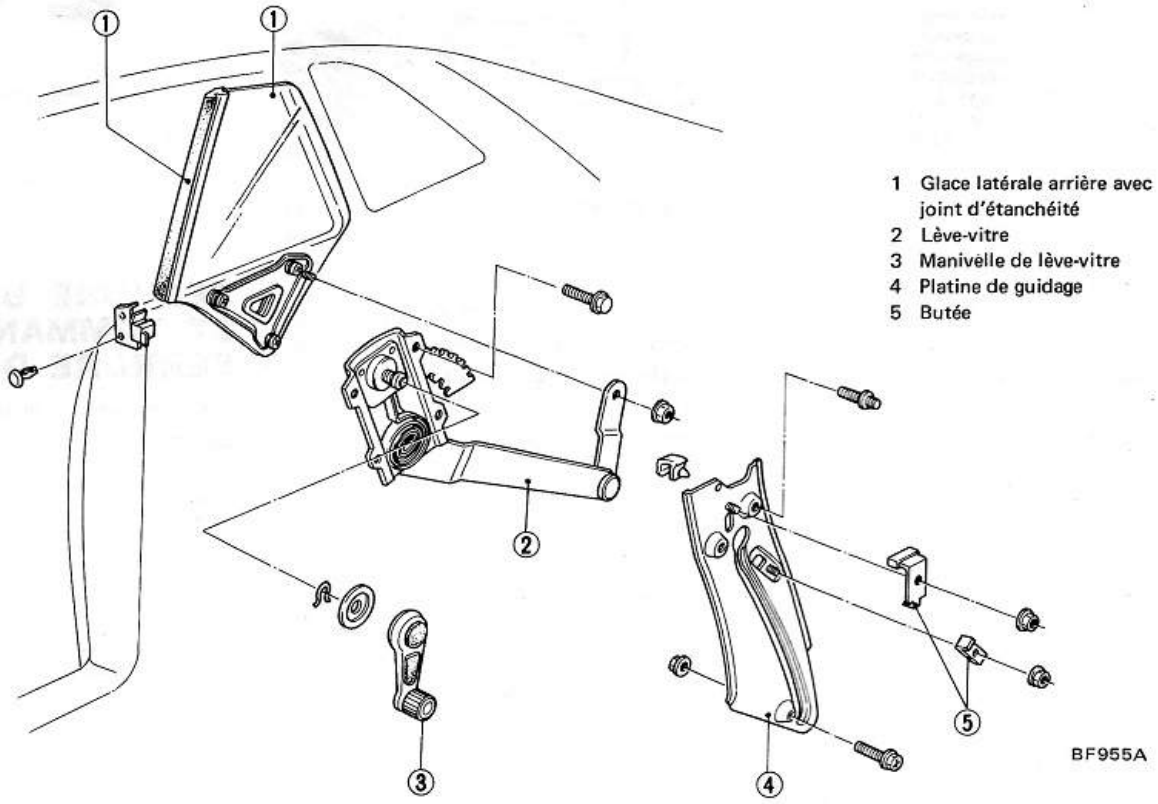

Fig. BF-42 Glace latérale arrière (Coupé)

DEPOSE ET REPOSE

1. Déposer le coussin et le dossier de siège arrière.
2. Déposer la plaque de protection, l'accoudoir, la manivelle de lève-vitre et le garnissage intérieur de custode.

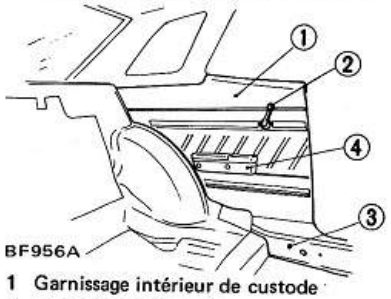

1 Garnissage intérieur de custode
2 Manivelle de lève-vitre
3 Plaque de protection
4 Accoudoir

Fig. BF-43 Dépose du garnissage intérieur de custode

3. Déposer la feuille d'étanchéité, en prenant soin de ne pas l'endommager.
4. Déposer les écrous de fixation de la platine de guidage, et déposer la platine de guidage.
5. Déposer la moulure extérieure.
6. Déposer la butée supérieure. Voir Fig. BF-44.

1 Butée supérieure
2 Glace latérale arrière

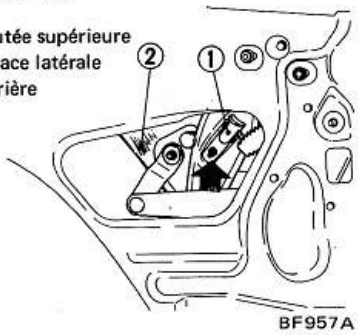

Fig. BF-44 Dépose de la butée supérieure

7. Retirer la glace de la timonerie de lève-glace.
8. Déposer la glace avec la glissière.
9. Déposer les vis à bride assurant la fixation de la platine de lève-glace.
10. Retirer la platine de lève-glace par le trou d'accès.
11. Pour la repose, inverser les opérations de la dépose.

Remarque: Enduire de graisse préconisée toutes les surfaces de frottement.

Z.ONE.DATSUN

REGLAGE

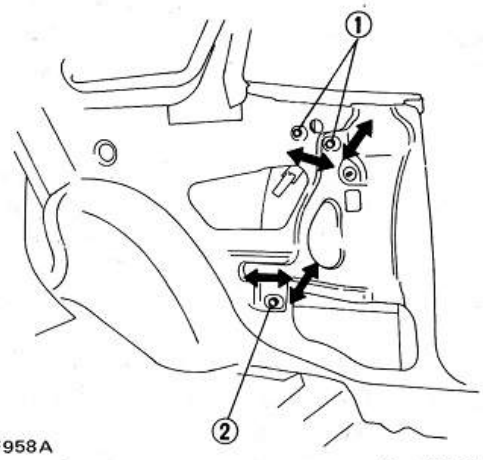

1 Vis de fixation supérieure de platine de guidage
2 Vis de fixation inférieure de platine de guidage

Fig. BF-45 Réglage de la vitre latérale arrière

1. Les vis inférieures se trouvant fixées en place, régler les vis supérieures jusqu'à ce que le jeu entre la glace et la face supérieure du panneau extérieur soit de 10,5 mm (0,413 in) en tous les points. Voir Figure BF-45.
2. Lever la glace et régler les vis inférieures de telle sorte que la garde entre l'extrémité de la lèvre extérieure du joint d'étanchéité et la face extérieure de la glace soit de 6 mm (0,24 in). Voir Figure BF-46.

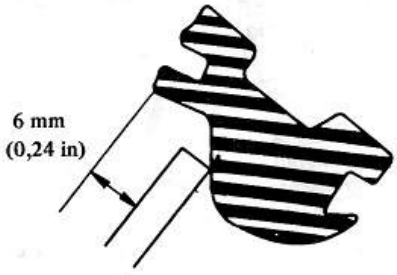

Fig. BF-46 Réglage du positionnement latéral

3. Lever la vitre de porte à fond, et lever la vitre latérale arrière jusqu'à ce que son bord supérieur soit de niveau avec celui de la glace de porte. Régler alors les écrous supérieurs de réglage et les vis inférieures de réglage des glissières de telle sorte que la garde entre la vitre de porte et la glace latérale arrière soit de 6 mm (0,24 in) à tout point. Voir Figure BF-47.

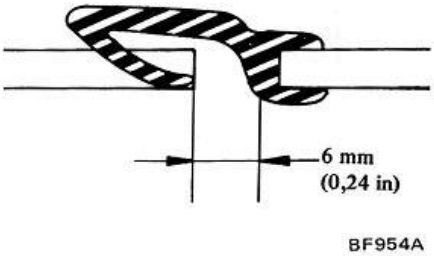

Fig. BF-47 Réglage de la garde entre vitre de porte et glace latérale arrière

GLACE DE CUSTODE

Déposer l'enjoliveur et les écrous de la glace de custode pour pouvoir la déposer. Voir Figure BF-48.

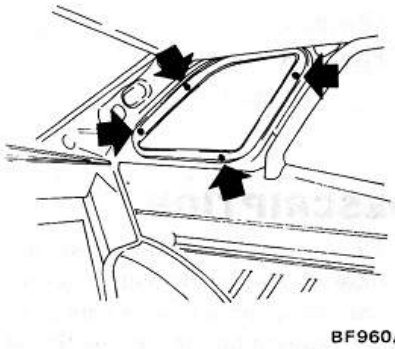

Fig. BF-48 Dépose de la glace de custode

PARE-BRISE

TABLE DES MATIERES

DESCRIPTION BF-22
DEPOSE BF-22
POSE BF-22
REPARATION DES FUITES BF-24

DESCRIPTION

Un mastic pré-mélangé est disponible en après-vente pour le collage du pare-brise sur la baie de pare-brise. Après application de ce mastic, la voiture doit être immobilisée pendant 24 heures pour donner au mastic le temps de prendre.

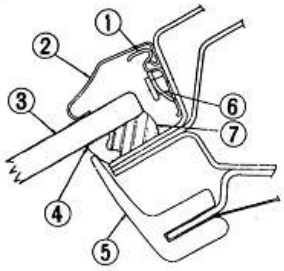

BF527

1 Patte de fixation
2 Moulure d'encadrement de pare-brise
3 Pare-brise
4 Joint caoutchouc
5 Couvre-joint
6 Goujon en T
7 Mastic

Fig. BF-49 Coupe du joint de fixation de pare-brise

DEPOSE

1. Disposer des housses de protection sur le capot, les ailes avant, le tableau de bord et les sièges avant.
2. Déposer les essuie-glace, le garnissage des montants de pare-brise et le couvre-joint (Pare-brise); déposer l'enjoliveur de lunette arrière, le garnissage de planche à paquets et le couvre-joint (Lunette arrière).
3. A l'aide d'un couteau à mastic ou d'un outil similaire, faire levier pour dégager la moulure de pare-brise en commençant par le centre et en poursuivant vers les extrémités. Voir Fig. BF-50.

BF290A

Fig. BF-50 Dépose de la moulure de pare-brise

4. Par l'intérieur de la voiture, retirer le joint caoutchouc entourant le pare-brise. Voir Fig. BF-51.

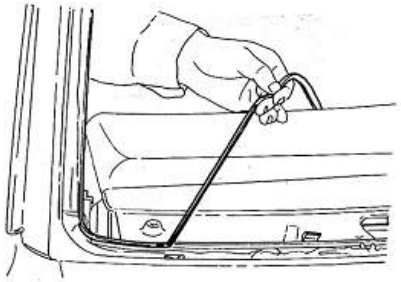

BF291A

Fig. BF-51 Dépose du joint caoutchouc

5. Avec un couteau très tranchant, couper le mastic tout autour du pare-brise en suivant le bord de la baie de pare-brise. Voir Fig. BF-52.

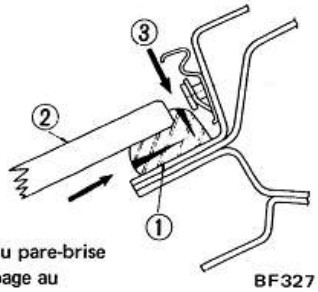

1 Mastic
2 Verre du pare-brise
3 Découpage au couteau

BF327

Fig. BF-52 Découpage du mastic de collage du pare-brise

6. La méthode suivante peut aussi être utilisée pour la dépose de la lunette arrière.
(1) Découper une partie du mastic avec un couteau.
(2) Fixer une extrémité d'une corde à piano de diamètre 0,5 mm (0,020 in) à un morceau de bois pouvant servir de poignée.

A l'aide de pinces à becs fins, introduire l'autre extrémité de la corde à piano entre la glace et l'encadrement, puis fixer une autre poignée à l'extrémité libre de la corde à piano.
(3) Avec l'aide d'un assistant, couper avec précaution le mastic tout autour de la lunette arrière en imprimant à la corde à piano un mouvement de scie. Voir Fig. BF-53.

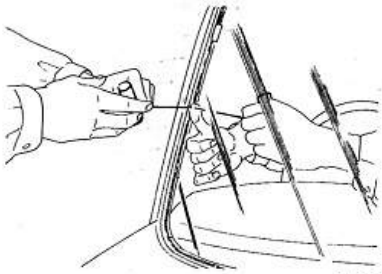

BF328

Fig. BF-53 Découpage du mastic de lunette arrière

7. Par l'intérieur de la voiture, pousser la glace vers le haut et l'extérieur de son encadrement.
8. A l'aide d'une lame de rasoir ou autre instrument très tranchant, retirer le restant du mastic sur tout le pourtour de la baie de pare-brise ou de lunette arrière en n'en laissant qu'une épaisseur de 1 à 2 mm (0,04 à 0,08 in).

POSE

1. Vérifier s'il ne manque pas de pattes de fixation de la moulure.

2. Nettoyer à l'essence sans plomb la face de contact de l'encadrement de pare-brise.

Remarque: Ne pas laisser d'huile, graisse ou eau entrer en contact avec les surfaces nettoyées en les touchant avec des mains sales ou un outil souillé.

3. Mettre en place quatre entretoises sur l'encadrement de pare-brise. Voir Fig. BF-54 et BF-55.

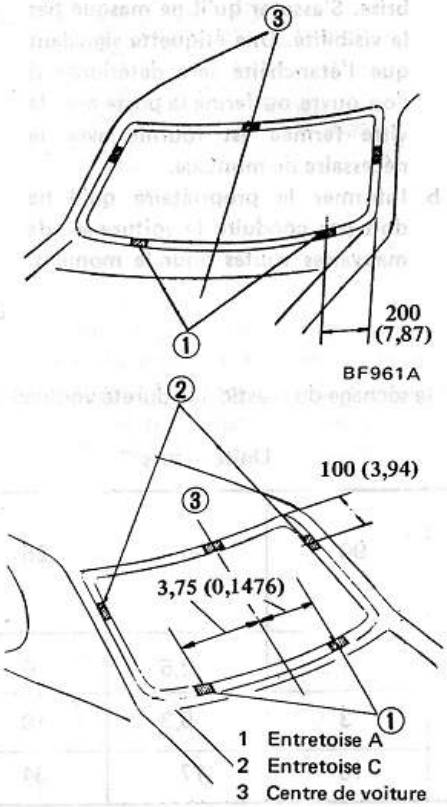

Fig. BF-54 Emplacement des entretoises

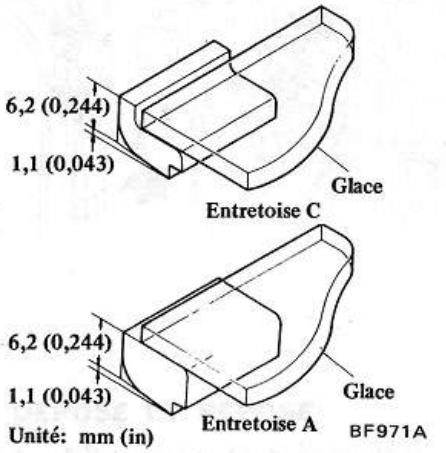

Fig. BF-55 Mise en place de la glace sur une entretoise

4. Il y a deux trous d'écoulement de l'eau dans le bord inférieur de la baie de pare-brise; il faut donc prendre soin de ne pas boucher ces deux trous en appliquant le mastic.

5. Pour disposer le pare-brise en position correcte dans sa baie, coller deux morceaux de papier adhésif au centre du bord supérieur et du bord inférieur du pare-brise et de la baie pour en repérer l'alignement. Voir Fig. BF-56.

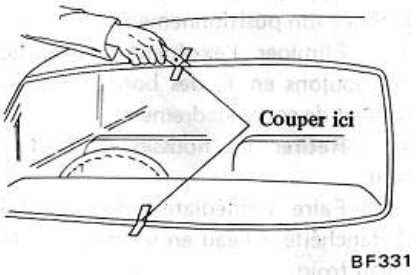

Fig. BF-56 Alignement du pare-brise dans sa baie

6. Nettoyer la surface du verre sur laquelle doit être appliqué le mastic, avec de l'essence sans plomb. Voir Fig. BF-57

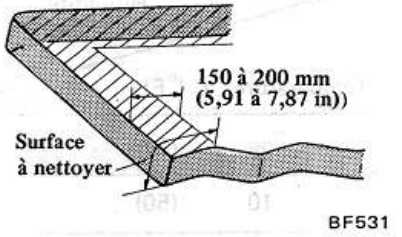

Fig. BF-57 Surface du verre à nettoyer

7. Mettre en place le joint caoutchouc sur la face intérieure du pare-brise à une distance de 8 mm (0,31 in) du bord, et couper l'excédent aux extrémités. Voir Figure BF-58.

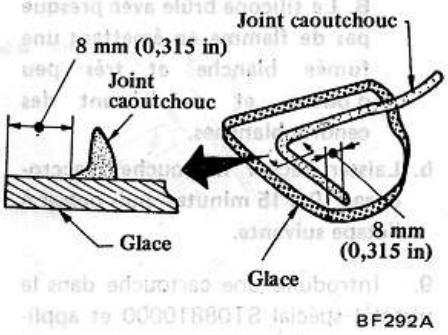

Fig. BF-58 Mise en place du joint caoutchouc

8. A l'aide d'une éponge, appliquer une légère couche d'accrochage sur l'ancien mastic restant sur la baie de pare-brise.

Remarques:

a. Il n'est pas nécessaire d'appliquer de couche d'accrochage sur l'ancien mastic en remplaçant un pare-brise qui a déjà été monté avec du mastic 1 partie (silicone).

Pour identifier l'ancien mastic, procéder comme suit:

1) Découper un petit morceau de mastic en excédent sur la baie de pare-brise ou de lunette arrière.

2) Piquer un petit morceau de mastic au bout d'un couteau ou d'un outil similaire et tenir le mastic au-dessus de la flamme d'une allumette ou d'un briquet jusqu'à ce qu'il s'enflamme.

A. Le polysulfure brûle avec une fumée blanche ou sans fumée, et avec une odeur désagréable (acide sulfureux).

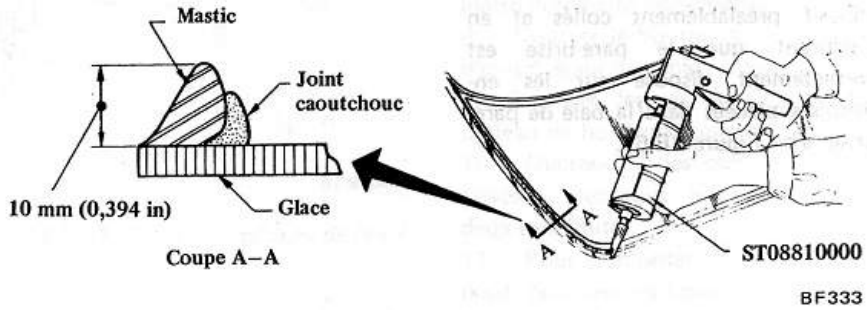

Fig. BF-59 Application du mastic

B. Le silicone brûle avec presque pas de flamme en émettant une fumée blanche et très peu d'odeur, et en laissant des cendres blanches.

b. Laisser sécher la couche d'accrochage 10 à 15 minutes, puis passer à l'étape suivante.

9. Introduire une cartouche dans le pistolet spécial ST08810000 et appliquer un cordon d'une épaisseur de 10 mm (0,39 in), uniforme et continu. Voir Figure BF-59.

Remarques:

a. Couper l'embout de la cartouche. Voir Fig. BF-60.
Percer avec une épingle la pellicule de fermeture; introduire la cartouche dans le pistolet.

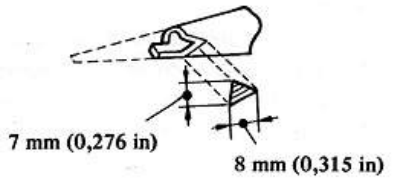

Fig. BF-60 Sectionnement de l'embout de la cartouche

b. Le mastic commence à sécher 15 minutes après son application; par conséquent, le pare-brise doit être mis en place dans les 15 minutes suivant l'application du mastic.

10. Tenir le pare-brise avec les ventouses spéciales ST08800000. Voir Fig. BF-61.

11. Positionner le pare-brise dans la baie en alignant les morceaux de ruban adhésif préalablement collés et en s'assurant que le pare-brise est correctement disposé sur les entretoises placées dans la baie de pare-brise. Voir Figure BF-61.

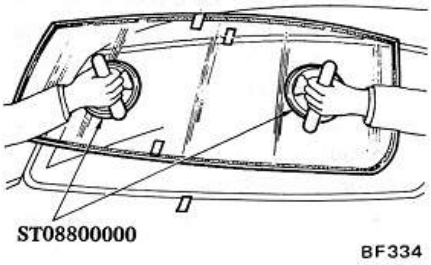

Fig. BF-61 Mise en place du pare-brise

12. Appuyer sur le pare-brise pour faciliter son positionnement.

13. Eliminer l'excédent de mastic des goujons en T, des bords du pare-brise et de son encadrement.

14. Retirer les housses de protection.

15. Faire immédiatement un essai d'étanchéité à l'eau en utilisant un jet d'eau froid.

Ne pas diriger le jet d'eau directement sur le mastic frais. Laisser couler l'eau sur les bords du pare-brise. Si des fuites se manifestent, appliquer un supplément de mastic avec le pistolet aux points où apparaissent les fuites.

16. Remettre en place toutes les pièces préalablement enlevées.

Remarques:

a. Après la mise en place, coller une étiquette "Attention" sur le pare-brise. S'assurer qu'il ne masque pas la visibilité. Une étiquette signalant que l'étanchéité sera détériorée si l'on ouvre ou ferme la porte avec la vitre fermée est fournie avec le nécessaire de montage.

b. Informer le propriétaire qu'il ne doit pas conduire la voiture sur de mauvaises routes pour le moment.

Tableau de référence: Durée nécessaire pour le séchage du mastic à la dureté voulue:

Unité: jours

Humidité relative % / Température °C (°F)	90	50	25
25 (77)	1,5	2,5	6
10 (50)	3	5,3	10
–10 (14)	10	17	34

REPARATION DES FUITES

Pour réparer les fuites sans dépose ni repose du pare-brise, procéder comme suit:

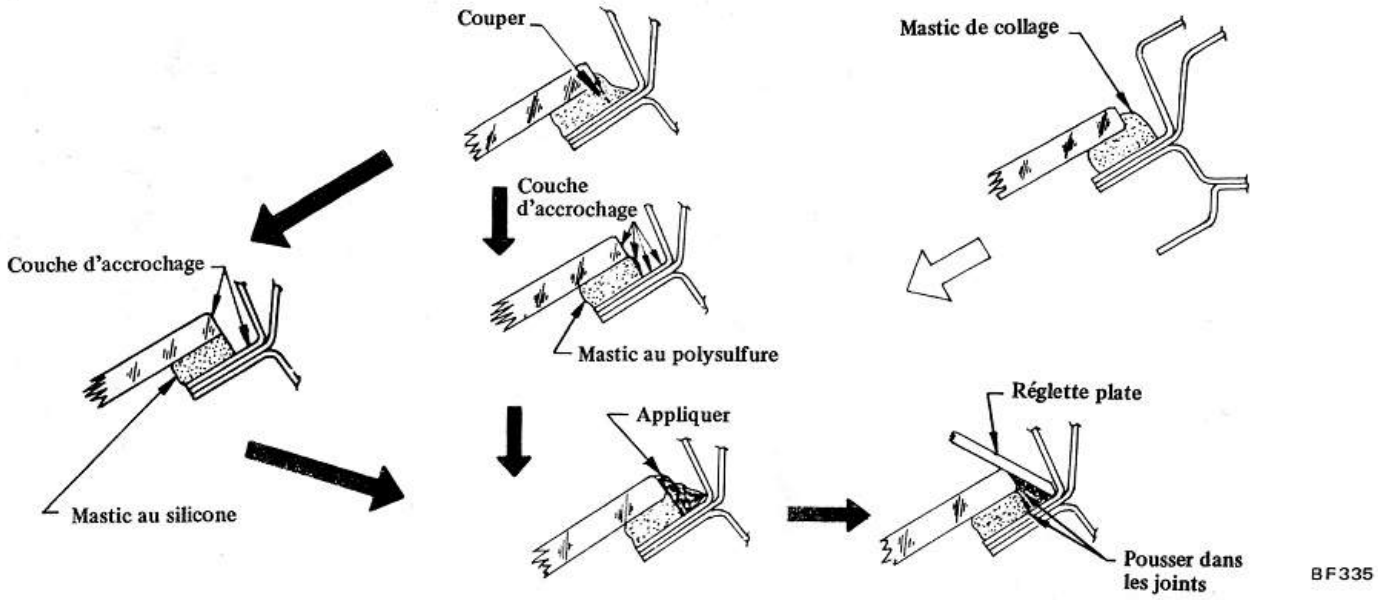

Fig. BF-62 Réparation des fuites au pare-brise collé par mastic

1. Pour réparer une fuite, retirer d'abord la moulure à l'endroit de la fuite. Il peut être nécessaire de déposer la moulure ou la garniture intérieure pour déterminer la cause du problème.

2. Repérer l'emplacement de la fuite.

Remarque: Si l'eau passe entre le mastic et la caisse ou entre le pare-brise et le mastic, déterminer l'importance de la fuite en poussant la glace vers l'extérieur.
Faire couler de l'eau sur la zone de la fuite tout en appuyant sur le pare-brise. Marquer l'emplacement de la fuite.

TABLEAU DE BORD

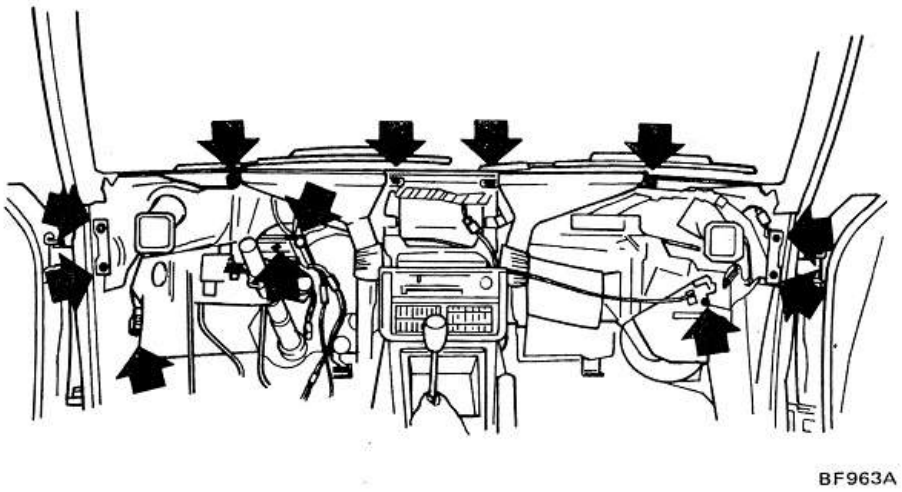

Fig. BF-63 Dépose du tableau de bord

DEPOSE ET REPOSE

1. Débrancher le fil de masse de la batterie.

2. Déposer les vis de fixation du tableau de bord sur la partie supérieure du tablier.

3. Déposer le volant de direction.
4. Déposer les demi-coquilles.
5. Déposer les vis de fixation de la colonne de direction au support de pédalier et la vis de fixation du tableau de bord au support de pédalier.
6. Déposer la vis de fixation du vide-poche au tableau de bord.
7. Débrancher le câble de tachymètre derrière le tachymètre.
8. Déposer le bouton de commande d'enrichisseur de départ à froid.
9. Déposer les vis de fixation du tableau de bord aux supports latéraux.
10. Débrancher les connecteurs du faisceau électrique instruments aux deux extrémités.
11. Pour remonter le tableau de bord, procéder en inversant les opérations de la dépose.

SIEGES

Sièges avant

Pour déposer les sièges avant, il suffit de déposer les vis de fixation.

Siège arrière

(Berline et Coupé)

1. Déposer le coussin de siège arrière.
2. Déposer les vis de fixation du dossier de siège arrière, puis retirer le dossier de siège en le soulevant. Voir Figure BF-64.

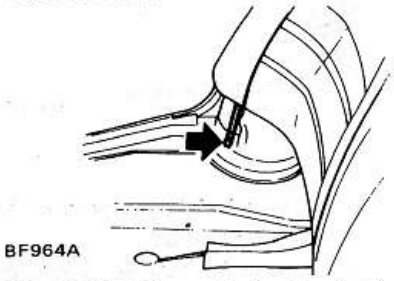

Fig. BF-64 Dépose du dossier de siège arrière (Berline et Coupé)

3. Pour poser le siège arrière, inverser les opérations de la dépose.

(Commerciale et Fourgonnette)

1. Déposer les vis de fixation du dossier au plancher et déverrouiller la partie supérieure du dossier. Retirer le dossier de siège. Voir Figure BF-65.

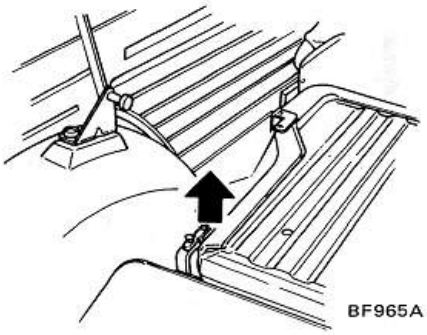

Fig. BF-65 Dépose du dossier de siège arrière (Commerciale et Fourgonnette)

2. Soulever l'extrémité du coussin de siège arrière et retirer les vis de fixation. Déposer le coussin de siège arrière. Voir Figure BF-66.

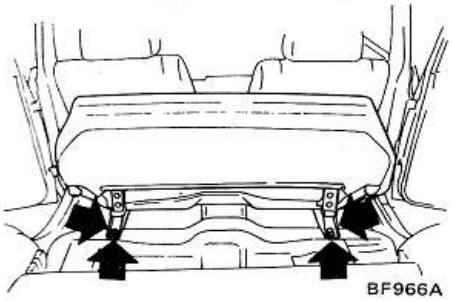

Fig. BF-66 Dépose du coussin de siège arrière (Commerciale et Fourgonnette)

3. Pour poser le siège arrière, inverser les opérations de la dépose.

Pose d'un appui-tête arriere (Option)

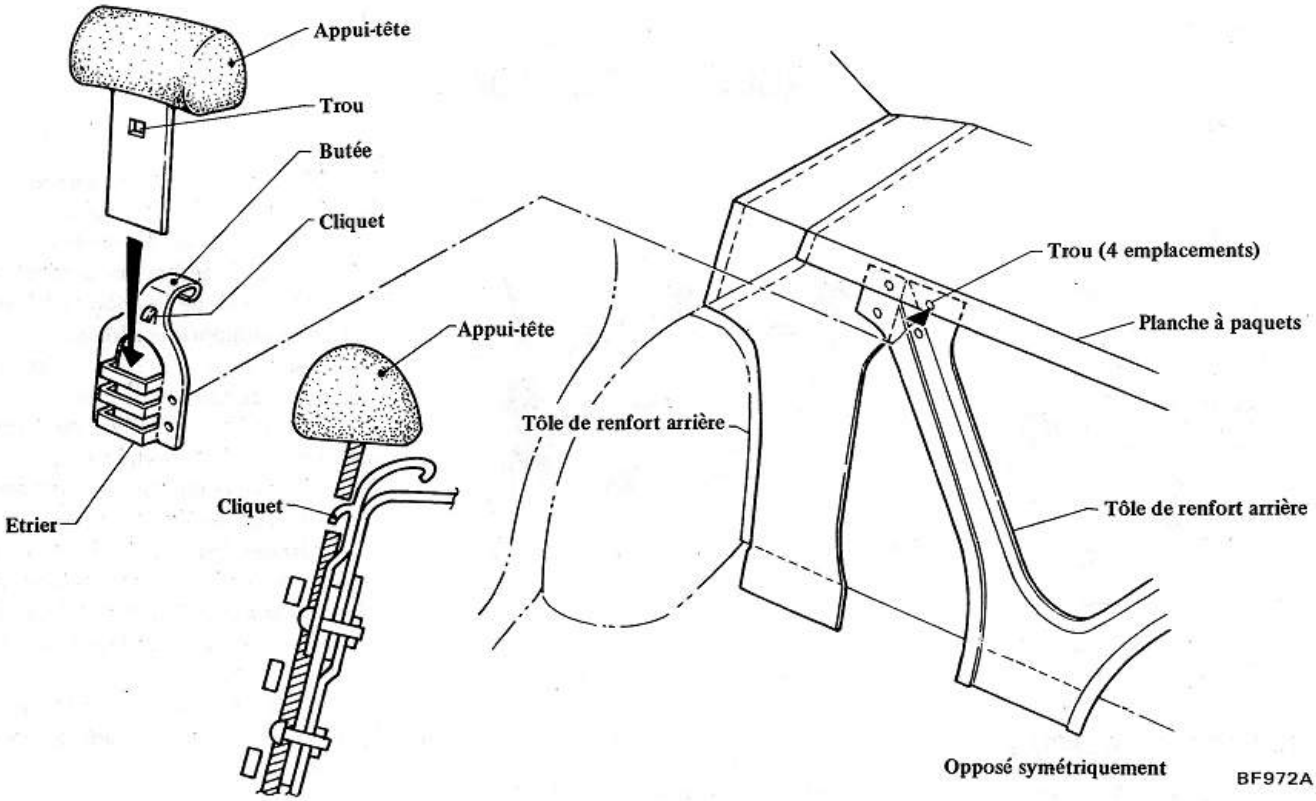

Fig. BF-67 Pose d'un appui-tête

1. Fixer l'ensemble étrier-butée à la caisse au moyen des vis. Voir Fig. BF-67.
2. Mettre le siège en place.

Remarque: Avant de mettre le siège en place, prendre les mesures préliminaires suivantes:

- **Libérer les anneaux assurant la fixation d'une partie du garnissage du dossier de siège et rabattre le garnissage. Retirer les pattes de fixation de la tige métallique et retirer cette darnière. Remettre le garnissage en place. Voir Figure BF-68.**

3. Introduire l'appui-tête dans l'étrier.
4. Engager fermement la languette de butée dans le trou de l'appui-tête.

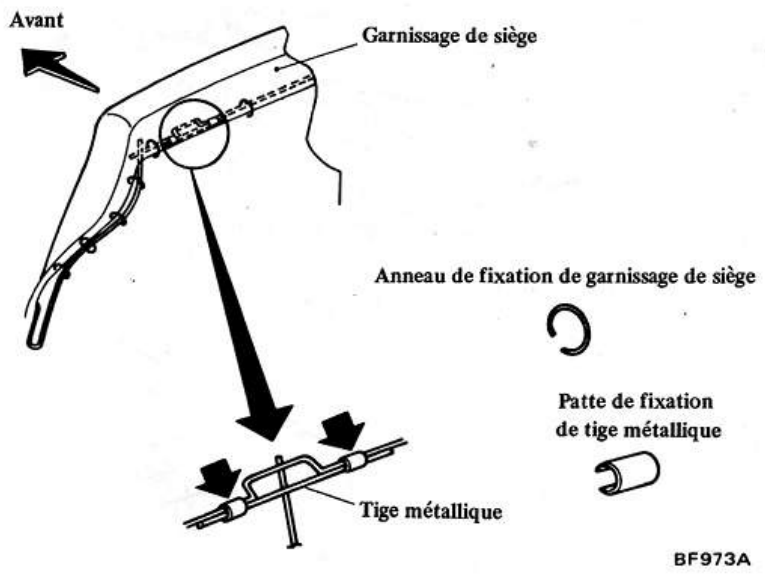

Fig. BF-68 Mise en place du dossier

CEINTURES DE SECURITE

Sur les voitures non assujetties à la réglementation E.C.E. No. 14 et à la norme BSAU48 (GB), monter les ceintures de sécurité de la manière indiquée aux Figures BF-69 à BF-72, suivant le cas.

ENTRETIEN DES CEINTURES DE SECURITE

Pour nettoyer une ceinture de sécurité, la brosser avec du détersif neutre, l'essuyer avec un chiffon, puis la faire sécher à l'ombre. Ne pas utiliser d'autres produits chimiques et ne pas tenter de la décolorer ni de la reteindre. Si une ceinture de sécurité a encaissé un choc dans un accident, elle doit être remplacée.

Vérifier le bon état des sangles et de tous les éléments métalliques. Remplacer la ceinture si des avaries ou détériorations sont détectées.

Si une pièce constitutive (boucle, etc.) d'une ceinture ventrale ou d'un baudrier est défectueuse, tout l'ensemble doit être remplacé.

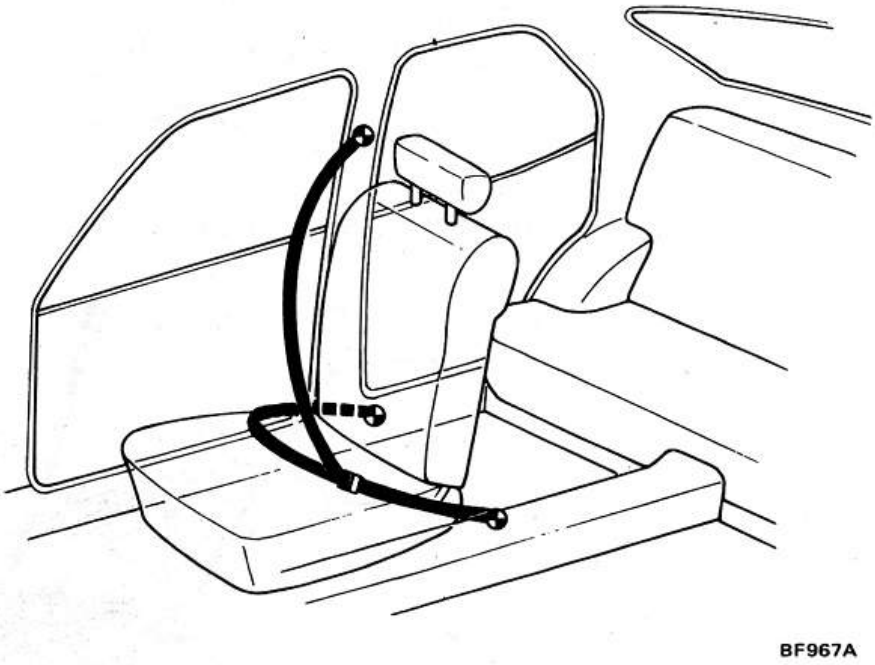

Fig. BF-69 Points d'ancrage de ceinture de sécurité (Berline, Commerciale et Fourgonnette)

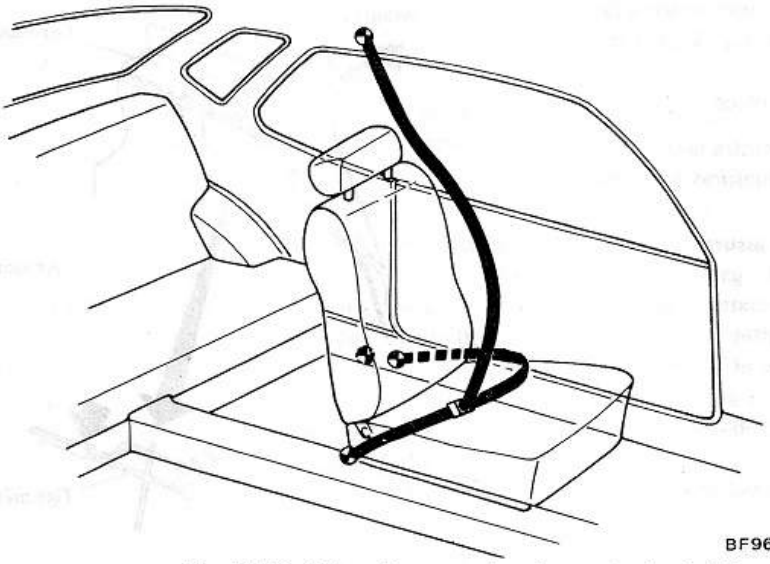

Fig. BF-70 Points d'ancrage de ceinture de sécurité (Coupé)

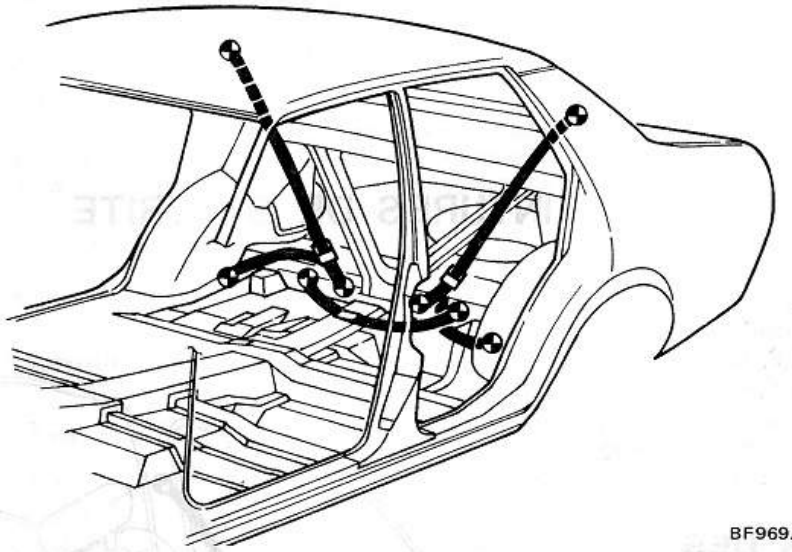

Fig. BF-71 Points d'ancrage de ceintures de sécurité arrière (Coupé et Berline)

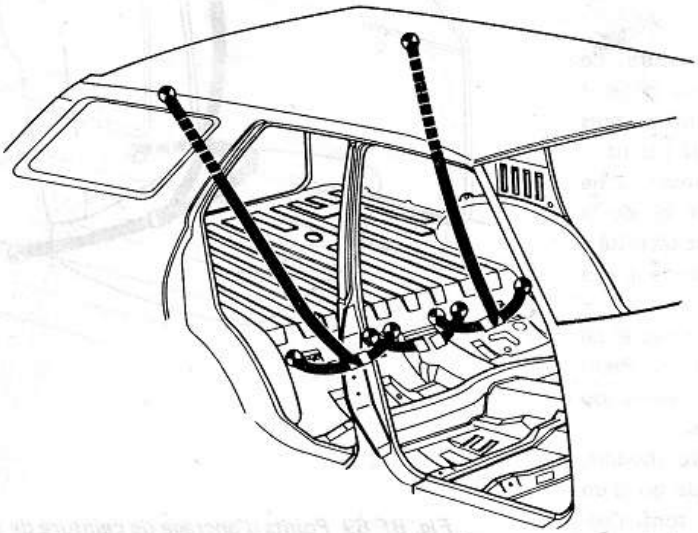

Fig. BF-72 Points d'ancrage de ceintures de sécurité arrière (Commerciale et Fourgonnette)

Z.ONE.DATSUN

OUTILS SPECIAUX

N°	N° et nom de l'outil	Description Unité: mm (in)	A utiliser sur	Page ou figure de référence
1.	ST08810000 Pistolet à mastic	Enfoncer le fond des cartouches de mastic de collage de pare-brise. 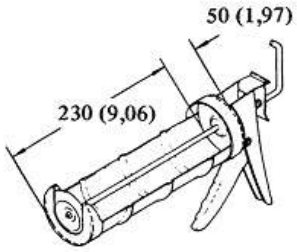 SE231	Tous modèles	Fig. BF-59
2.	ST08800000 Ventouse	Cet outil sert à mettre en place le pare-brise sur les entretoises. Il sert également à assurer une adhérence satisfaisante de la glace sur la caisse par application d'une uniforme après mise en place. 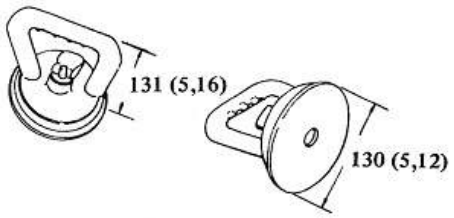 SE345	Tous modèles	Fig. BF-61
3.	ST08720000 Clé de réglage de porte	Cette clé spéciale sert à effectuer les réglages de portes sans nécessité de démontage des ailes. SE232	610	Fig. BF-29 Page BF-18